STELVIO

Serie IH2-Y da 27M a 35M

MANUALE

PER L'INSTALLAZIONE,
L'USO E LA MANUTENZIONE

I - GB
F - D

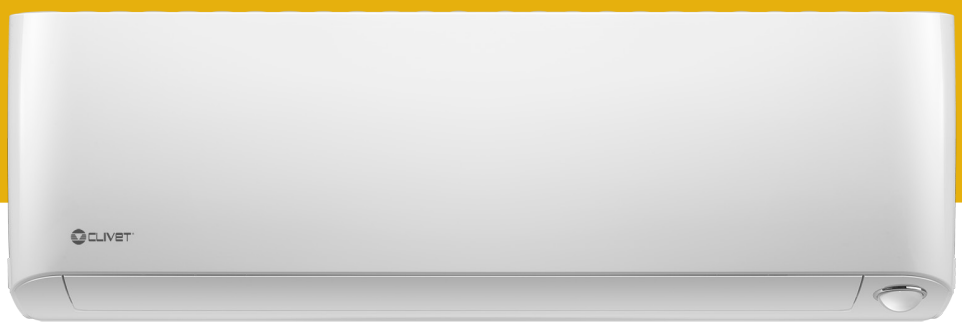

M0K900001-00
10-2021

INTRODUZIONE

Gentile Cliente,
La ringraziamo per aver preferito un prodotto **CLIVET**.
Il modello **STELVIO**, da Lei scelto, è un prodotto ad elevate prestazioni, di concezione e tecnologia avanzata, di elevata affidabilità e qualità costruttiva.
Le suggeriamo di affidarne la gestione e la manutenzione a personale professionalmente qualificato di Sua fiducia, che utilizzi, quando necessario, solo ricambi originali.
Questo manuale contiene importanti informazioni e suggerimenti che devono essere osservati per una più semplice installazione ed il miglior uso possibile dell'apparecchio.

GAMMA

Sistemi MONOSplit	
STELVIO	Serie S.IH2+ MH2-Y da 27M a 35M

SIMBOLOGIE UTILIZZATE NEL MANUALE E LORO SIGNIFICATO

AVVERTENZA
Per indicare informazioni particolari.

PRESTARE CAUTELA
Per indicare operazioni particolarmente importanti e delicate.

ATTENZIONE PERICOLO
Per indicare azioni che, se non effettuate correttamente, possono provocare infortuni di origine generica o possono generare malfunzionamenti o danni materiali all'apparecchio; richiedono quindi particolare attenzione ed adeguata preparazione.

ATTENZIONE PERICOLO ELETTRICO
Per indicare azioni che, se non effettuate correttamente, possono provocare infortuni di origine elettrica; richiedono quindi particolare attenzione e adeguata preparazione.

È VIETATO
Per indicare azioni che NON DEVONO essere eseguite.

MATERIALE INFIAMMABILE
Indica che l'apparecchio utilizza un refrigerante infiammabile.

GARANZIA

Il prodotto **CLIVET** gode di una **garanzia convenzionale**, valida a partire dalla data di acquisto dell'apparecchio, le cui condizioni sono specificate nelle CONDIZIONI GENERALI DI VENDITA reperibili all'indirizzo **www.clivet.com**

AVVERTENZA

– La garanzia decade qualora l'apparecchio sia stato utilizzato senza rispettare le indicazioni presenti in questo manuale.
– La garanzia decade qualora il cliente provveda autonomamente, o per mezzo di terzi non autorizzati dal costruttore/rivenditore autorizzato, ad apportare modifiche e/o tentativi di riparazione al prodotto.
– Il prodotto deve essere destinato all'uso previsto da **CLIVET** per il quale è stato espressamente realizzato. È esclusa qualsiasi responsabilità contrattuale ed extracontrattuale di **CLIVET** per danni causati a persone, animali o cose, da errori d'installazione, di regolazione, di manutenzione e da usi impropri.

INDICE

1 Generalità 4

1.1 Avvertenze generali e regole per la sicurezza 4
1.2 Descrizione componenti del sistema 6
1.3 Accessori 7
1.4 Identificazione 8

2 Installazione 9

2.1 Ricevimento del prodotto 9
2.2 Dimensione e peso 9
2.3 Installazione - avvertenze preliminari 9
2.4 Installazione unità interna 10
2.4.1 Locale di installazione 10
2.4.2 Piastra di montaggio 12
2.4.3 Predisposizione per i tubi di collegamento 13
2.4.4 Predisposizione per le linee frigorifere 14
2.4.5 Tubo di drenaggio 15
2.4.6 Collegamenti elettrici 16
2.4.7 Avvolgere i tubi e i cavi 18
2.4.8 Montaggio dell'unità interna 18

3 Uso 20

3.1 Descrizione componenti del sistema 20
3.2 Significato dei codici del display 20
3.3 Telecomando 21
3.4 Funzionamento 21
3.4.1 Altre funzioni 22
3.4.2 Regolazione dell'angolazione del flusso d'aria 22
3.4.3 Funzionamento con Sensore di Presenza - Intelligent Eye 23
3.4.4 Funzione Sleep 24
3.5 Funzionamento manuale (senza telecomando) 24

4 Manutenzione 25

4.1 Pulizia dell'unità interna 25
4.2 Pulizia del filtro dell'aria 25
4.3 Pulizia dell'unità esterna 26
4.4 Periodi di inutilizzo prolungato 26
4.5 Manutenzione a inizio stagione 26
4.6 Ricerca guasti 27
4.6.1 Problemi comuni 27
4.6.2 Anomalie e rimedi 28
4.7 Codici di errore visualizzati sul display dell'unità interna 29

5 Smaltimento 32

6 Allegati 33

6.1 Schemi elettrici unità interna 33
6.2 Dichiarazione di conformità 34

Sezione dedicata all'UTENTE

1 GENERALITÀ

1.1 Avvertenze generali e regole per la sicurezza

AVVERTENZA

– Il presente manuale è proprietà di CLIVET e ne è vietata la riproduzione o la cessione a terzi dei contenuti del presente documento. Tutti i diritti sono riservati. Esso è parte integrante del prodotto; assicurarsi che sia sempre a corredo dell'apparecchio, anche in caso di vendita/trasferimento ad altro proprietario, affinché possa essere consultato dall'utilizzatore o dal personale autorizzato alle manutenzioni ed alle riparazioni.

– Leggere attentamente questo manuale prima di utilizzare l'apparecchio e per garantirne un funzionamento sicuro.

– Verificare periodicamente l'integrità del cavo di alimentazione, della spina e della relativa presa. Se il cavo di alimentazione è danneggiato può essere sostituito solamente dal costruttore o dal distributore locale che ha venduto l'apparecchio oppure dal personale autorizzato alle manutenzioni ed alle riparazioni.

– L'installazione deve essere eseguita da un rivenditore autorizzato o da un tecnico qualificato. Un'installazione difettosa può provocare perdite d'acqua, scosse elettriche o incendi.

– Gli interventi sul circuito refrigerante devono essere eseguiti solo da persone munite di una certificazione valida, emessa da un ente accreditato, che attesti la loro competenza a manipolare i refrigeranti in sicurezza nel rispetto delle specifiche vigenti nel settore.

– L'installazione deve essere eseguita secondo le istruzioni fornite. Un'installazione non corretta può provocare perdite d'acqua, scosse elettriche o incendi.

– Installare il tubo di drenaggio secondo le istruzioni del presente manuale. Uno scarico non corretto può causare infiltrazioni d'acqua o allagamenti con possibili danni all'abitazione e ad altri beni.

– L'apparecchio deve essere immagazzinato in modo da impedire qualsiasi danno di tipo meccanico.

– Rivolgersi a un tecnico qualificato per gli interventi di riparazione o manutenzione dell'unità.

– Eseguire l'installazione usando solo gli accessori e i componenti in dotazione e le parti specificate. L'uso di componenti non standard può provocare perdite d'acqua, scosse elettriche o incendi e causare malfunzionamenti dell'unità.

– Non usare mezzi diversi da quelli consigliati dal fabbricante per accelerare il processo di sbrinamento o per pulire l'unità.

– L'apparecchio deve essere collocato in un locale che non contenga fonti di ignizione operanti in modo continuo (ad esempio: fiamme libere, apparecchi a gas o riscaldatori elettrici).

– Si osservi che i refrigeranti sono inodori.

– Usare sempre i cavi specificati per tutti gli interventi elettrici. Collegare i cavi saldamente e fissarli in modo stabile per evitare che l'azione di forze esterne possa danneggiare i morsetti. Un collegamento elettrico non corretto può causare condizioni di surriscaldamento e provocare rischi di incendio e folgorazione.

– I cavi devono essere disposti in modo che la copertura della scheda di controllo possa chiudersi correttamente. Se la copertura della scheda di controllo non è chiusa correttamente, possono verificarsi fenomeni di corrosione e i punti di collegamento sui morsetti possono surriscaldarsi, incendiarsi o causare scosse elettriche.

– In alcuni ambienti funzionali come cucine, sale server, ecc., si raccomanda l'uso di condizionatori appositamente progettati.

– L'apparecchio è adatto all'uso da parte di bambini dagli 8 anni in su e di persone con ridotte capacità fisiche, sensoriali o mentali o con mancanza di esperienza o conoscenza solo quando siano adeguatamente sorvegliate oppure abbiano ricevuto istruzioni circa l'uso in sicurezza dell'apparecchio e abbiano compreso i pericoli correlati. Impedire ai bambini di giocare con l'apparecchio. Le operazioni di pulizia e di manutenzione non devono essere effettuate da bambini senza sorveglianza.

– Per gli interventi elettrici, attenersi alle disposizioni del codice elettrico nazionale, alle norme locali, ai regolamenti vigenti e alle prescrizioni del manuale di installazione. È necessario utilizzare un circuito indipendente e una presa di alimentazione singola. Non collegare altri apparecchi alla stessa presa elettrica. Una portata elettrica insufficiente o un'installazione elettrica difettosa possono causare rischi di folgorazione o di incendio.

ATTENZIONE PERICOLO

– Quando si collegano le linee frigorifere, evitare l'ingresso nell'unità di sostanze o gas diversi dal refrigerante specificato. La presenza di altri gas o sostanze può ridurre le prestazioni dell'unità e causare un innalzamento anomalo della pressione nel ciclo di refrigerazione. Questo può generare rischi di esplosione e conseguenti lesioni.

– Installare l'unità su un supporto stabile che possa sostenerne il peso. Se il supporto prescelto non può sostenere il peso dell'unità, o se l'installazione non viene eseguita correttamente, l'unità potrebbe cadere e causare lesioni e danni gravi.

– Non perforare o incendiare l'apparecchio.

– L'apparecchio deve essere collocato in un locale ben ventilato le cui dimensioni corrispondano a quelle specificate per il funzionamento.

– Il prodotto deve essere installato con una messa a terra a norma di legge per evitare rischi di folgorazione.

– Non installare l'unità in un luogo che possa essere esposto a fuoriuscite di gas combustibile. L'eventuale accumulo di gas combustibile intorno all'unità può causare rischi d'incendio.

– Non azionare il condizionatore d'aria in un locale molto umido, ad esempio in un bagno o in un locale lavanderia. Un'esposizione eccessiva all'acqua può causare un cortocircuito dei componenti elettrici.

È VIETATO

– Apportare modifiche e/o tentativi di riparazione al prodotto. Qualsiasi riparazione deve essere effettuata da un tecnico qualificato.

– Toccare l'apparecchio con parti del corpo bagnate, umide e/o a piedi nudi. Se si dovesse riscontrare una dispersione di corrente rilevabile al contatto con parti metalliche dell'apparecchio, disinserire l'interruttore, staccare la spina dalla presa di alimentazione elettrica e contattare un rivenditore autorizzato.

– L'uso dell'apparecchio ai bambini ed alle persone con ridotte capacità o con mancanza di esperienza e conoscenza specifica a meno che siano assistite da personale qualificato e responsabile della loro sicurezza.

– Disperdere nell'ambiente e lasciare alla portata dei bambini il materiale dell'imballo in quanto può essere potenziale fonte di pericolo. Deve quindi essere smaltito secondo quanto stabilito dalla legislazione vigente.

– Modificare la lunghezza del cavo di alimentazione o usare prolunghe per alimentare elettricamente l'apparecchio.

– Usare la stessa presa elettrica per altri apparecchi. Un'alimentazione non corretta o insufficiente può causare rischi di incendio o folgorazione.

NOTE SUI GAS FLUORURATI

– Questo condizionatore d'aria contiene gas fluorurati. Per informazioni specifiche sul tipo e sulla quantità di gas fare riferimento alla targhetta dati applicata sull'unità. È sempre necessario attenersi alle norme nazionali relative all'impiego dei gas.

– Le operazioni di installazione, assistenza, manutenzione e riparazione dell'unità devono essere eseguite da un tecnico qualificato.

– Le operazioni di disinstallazione e riciclaggio del prodotto devono essere eseguite da personale tecnico qualificato.

– Se nel sistema è installato un dispositivo di rilevamento delle perdite, è necessario controllare l'assenza di perdite almeno ogni 12 mesi. Quando si eseguono i controlli sull'assenza di perdite dell'unità, si raccomanda di tenere un registro dettagliato di tutte le ispezioni.

– Prestare attenzione al fatto che il refrigerante R32 è inodore.

MATERIALE INFIAMMABILE

Il refrigerante utilizzato all'interno di questa unità è infiammabile. Una perdita di refrigerante che sia esposta una fonte di ignizione esterna può creare rischi di incendio

1.2 Descrizione componenti del sistema

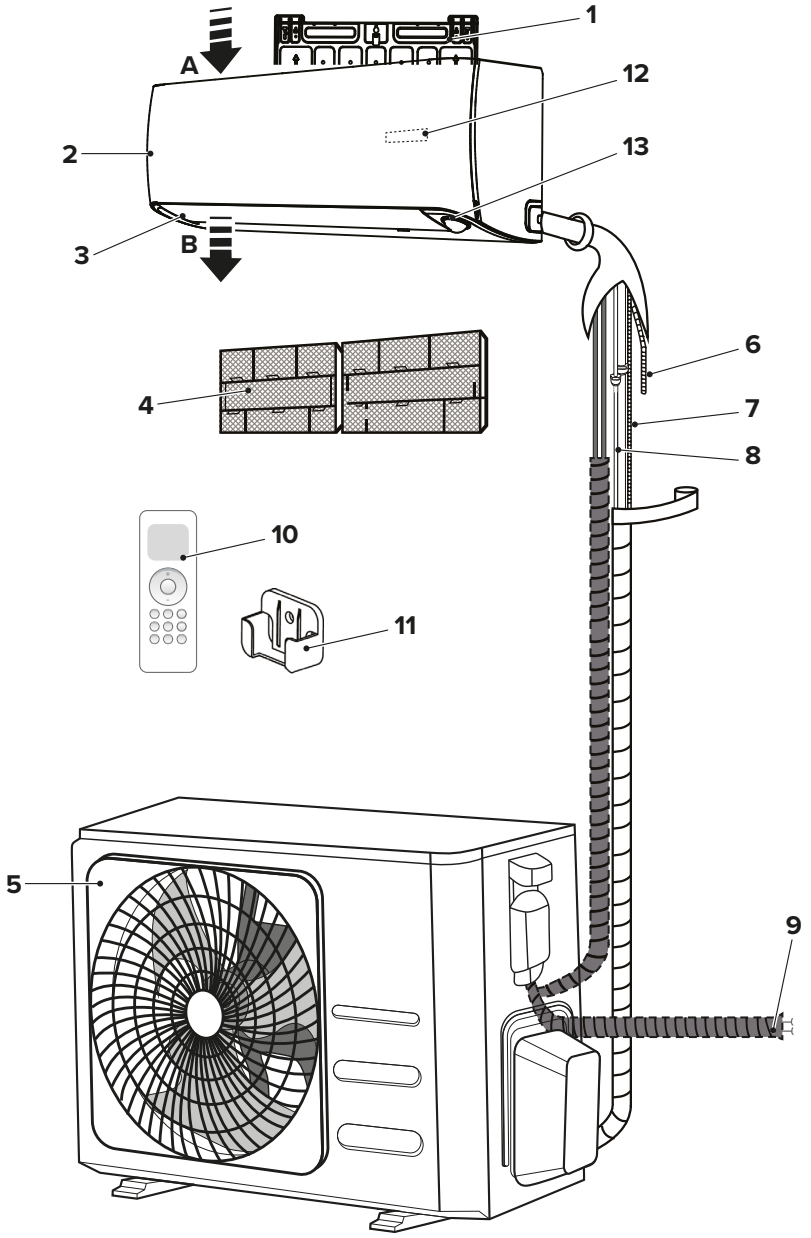

Fig. 1

A Ingresso aria

B Uscita aria

1 Piastra di montaggio a parete

2 Unità interna

3 Feritoia di ventilazione

4 Filtro

5 Unità esterna

6 Tubo flessibile di drenaggio

7 Collegamento elettrico

8 Linee frigorifere

9 Alimentazione unità esterna

10 Telecomando

11 Supporto del telecomando

12 Display led STELVIO

13 Sensore ottico intelligente

AVVERTENZA
Le immagini del presente manuale sono fornite a solo scopo illustrativo. L'aspetto del proprio apparecchio può differire leggermente dalle illustrazioni qui riportate. Fare riferimento alle caratteristiche effettive dell'unità..

1.3 Accessori

Il condizionatore è provvisto dei seguenti accessori. Per installarlo, usare tutti i componenti e gli accessori d'installazione specificati. Un'installazione non corretta può provocare perdite d'acqua, scosse elettriche e incendi, o causare il malfunzionamento dell'apparecchio.

Descrizione	Aspetto		Quantità
Piastra di montaggio	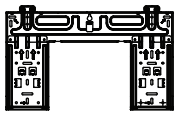		1
Tassello			5
Vite di fissaggio per piastra di montaggio ST3.9 X 25	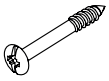		5
Telecomando	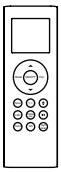		1
Supporto del telecomando	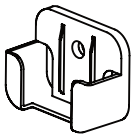		1
Vite di fissaggio per supporto del telecomando ST2.9 x 10			2
Batteria alcalina AAA.LR03	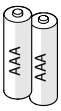		2
Manuale installazione uso e manutenzione			1
Guarnizione			1
Raccordo di scarico	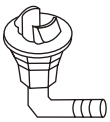		1
Gruppo tubi di collegamento	Lato liquido	Ø 6,35 mm (1/4")	Componenti da acquistare separatamente. Consultare il rivenditore per le dimensioni dei tubi.
		Ø 9,52 mm (3/8")	
	Lato gas	Ø 9,52 mm (3/8")	
		Ø 12,7 mm (1/2")	
		Ø 15,9 mm (5/8")	

1.4 Identificazione

L'unita interna e l'unità esterna sono identificabili attraverso l'etichetta matricolare che riporta i dati tecnici, prestazionali dell'apparecchio e quanto richiesto dalla Legislazione in vigore.

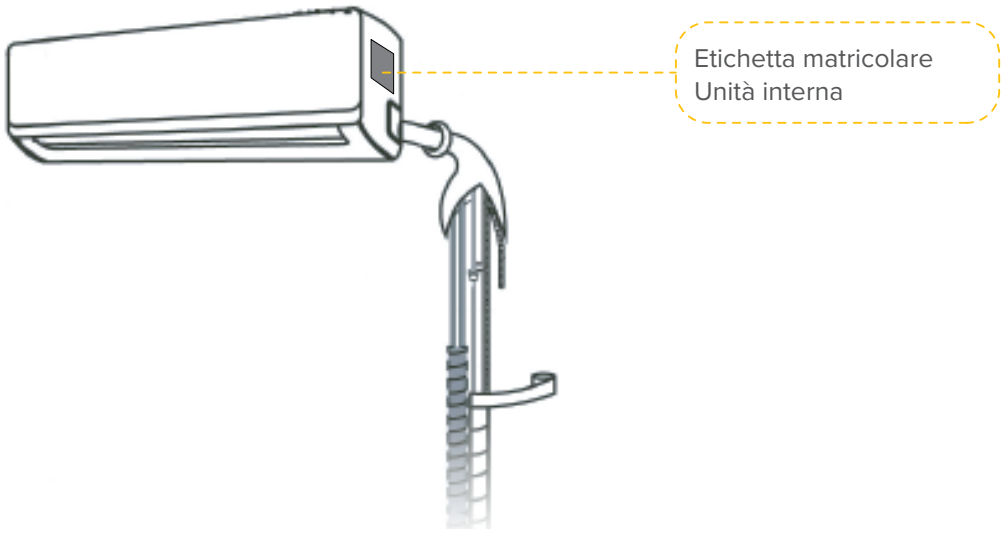

Fig. 2

PRESTARE CAUTELA
La manomissione, l'asportazione, la mancanza delle etichette di identificazione o quant'altro non permetta la sicura identificazione del prodotto, rende difficoltosa qualsiasi operazione di installazione e manutenzione.

2 INSTALLAZIONE

2.1 Ricevimento del prodotto

L'apparecchio viene fornito imballato in più colli. La movimentazione deve essere effettuata con appropriati mezzi in considerazione del peso complessivo del collo.

Al ricevimento dell'apparecchio verificare la perfetta integrità di ogni sua parte.
Nel caso si riscontrino danni all'apparecchiatura o materiale mancante contattare prontamente il rivenditore autorizzato.

AVVERTENZA
Il manuale è parte integrante del prodotto e quindi si raccomanda di leggerlo prima di installare e mettere in servizio l'apparecchio e di conservarlo con cura per consultazioni successive o per cessione ad altro Proprietario o Utente.

È VIETATO
disperdere nell'ambiente e lasciare alla portata dei bambini il materiale dell'imballo in quanto può essere potenziale fonte di pericolo. Deve essere smaltito secondo quanto stabilito dalla legislazione vigente.

2.2 Dimensione e peso

	Unità interna	
	27M	35M
Larghezza (mm)	895	895
Profondità (mm)	248	248
Altezza (mm)	298	298
Peso (kg)	12,7	12,7

2.3 Installazione - avvertenze preliminari

AVVERTENZA
Prima di installare l'unità interna, consultare l'etichetta sulla confezione del prodotto per controllare che il numero di modello corrisponda a quello dell'unità esterna.

ATTENZIONE PERICOLO ELETTRICO

- Tutti i collegamenti elettrici devono essere eseguiti da un elettricista autorizzato in conformità alle disposizioni dei codici elettrici nazionali e locali.
- Tutti i collegamenti elettrici devono essere eseguiti secondo lo schema elettrico riportato sui pannelli delle unità interna ed esterna.
- Se l'impianto elettrico presenta seri problemi di sicurezza, interrompere subito il lavoro. Spiegare la situazione al cliente e rifiutarsi di installare l'unità finché il problema di sicurezza non sia stato risolto.
- L'alimentazione elettrica dovrebbe corrispondere al 90-100% della tensione nominale. Un'alimentazione insufficiente può causare malfunzionamenti, scosse elettriche o incendi.
- Se i cavi di alimentazione vengono installati in modo fisso all'impianto elettrico, installare una protezione di sovracorrente e un interruttore di alimentazione principale con una portata pari a 1,5 volte la corrente massima dell'unità.
- La linea di alimentazione dovrà avere a monte un'apposita protezione contro i corto circuiti e le dispersioni verso terra che sezioni l'impianto rispetto alla altre utenze. Il tecnico dovrà scegliere un interruttore differenziale o generale di tipo omologato.
- Collegare l'unità a una presa singola di una derivazione dedicata del circuito. Non collegare altri apparecchi alla stessa presa elettrica.
- Il condizionatore d'aria deve essere provvisto di una messa a terra adeguata.
- Tutti i cavi e i conduttori devono essere collegati saldamente. L'allentamento di un conduttore può causare il surriscaldamento del morsetto, che a sua volta può generare rischi di incendio o malfunzionamenti del prodotto.
- I cavi elettrici non devono trovarsi a contatto o in appoggio contro i tubi del refrigerante, il compressore o qualsiasi parte in movimento dell'unità.

2.4 Installazione unità interna

2.4.1 Locale di installazione

PRESTARE CAUTELA
L'apparecchio deve essere collocato in un locale ben ventilato, con una superficie minima che varia in base alla quantità di refrigerante presente.

Per calcolare la superficie minima del locale di installazione, procedere come descritto di seguito:

- determinare la carica totale del refrigerante (vedere la sezione "3.1.1 Carica di refrigerante" del manuale dell'unità esterna)
- individuare nella tabella sottostante il valore della carica di refrigerante e derivare la rispettiva superficie minima richiesta per il locale di installazione.

Carica di refrigerante [kg]	Superficie minima [m²]
< 1,224	-
1,225	1,43
1,4	1,87
1,6	2,44
1,8	3,09
2,0	3,81
2,2	4,61
2,4	5,49
2,6	6,44
2,8	7,47
3,0	8,58
3,2	9,76
3,4	11,0
3,6	12,4
3,8	13,8
4,0	15,3
4,2	16,8
4,4	18,5
4,6	20,2
4,8	22,0
5,0	23,8
5,2	25,8
5,4	27,8
5,6	29,9
5,8	32,1
6,0	34,3
6,2	36,6
6,4	39,1
6,6	41,5
6,8	44,1
7,0	46,7
7,2	49,4
7,4	52,2
7,6	55,1
7,8	58,0
7,956	61,0

Le seguenti indicazioni possono essere d'aiuto per la scelta di una posizione adatta per l'unità interna.
Il luogo di installazione deve presentare le seguenti caratteristiche:

- buona circolazione d'aria
- facilità di drenaggio
- il rumore emesso dall'unità non deve disturbare altre persone
- stabilità e solidità — nessuna esposizione a vibrazioni
- portata sufficiente per sostenere il peso dell'unità
- almeno un metro di distanza da qualsiasi altro dispositivo elettrico (es. TV, radio, computer)

È VIETATO installare l'unità interna nei seguenti luoghi:
- vicino a fonti di calore, vapore o gas combustibile;
- vicino a oggetti infiammabili, come tende o tessuti;
- vicino a ostacoli che possano ostruire la circolazione d'aria;
- vicino all'entrata;
- in un luogo esposto alla luce diretta del sole.

NOTA SUL FORO NELLA PARETE
Se non sono presenti linee frigorifere fisse:
Per la scelta della posizione di installazione, si raccomanda di prevedere uno spazio sufficientemente ampio per il foro a parete (vedere il paragrafo "2.4.3 Predisposizione per i tubi di collegamento") in cui inserire il cavo di segnale e le linee frigorifere tra l'unità interna e quella esterna.
La posizione abituale per cavi e tubazioni è il lato destro dell'unità interna (guardando l'unità). Tuttavia, l'unità supporta l'installazione di cavi e tubazioni sia a destra che a sinistra.

Per le distanze dalle pareti e dal soffitto fare riferimento allo schema seguente:

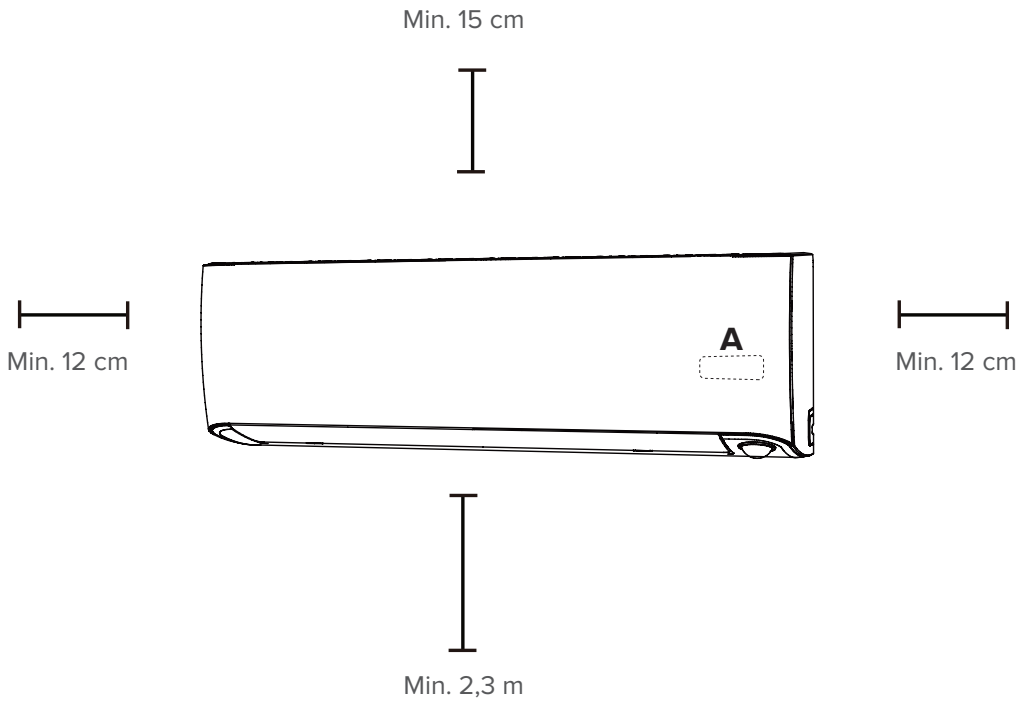

Fig. 3

A *Posizione del display STELVIO e del ricevitore del segnale da telecomando.*

NOTA*: Il ricevitore deve essere lasciato libero da ostacoli che potrebbero influenzare la ricezione dal telecomando.*

2.4.2 Piastra di montaggio

DIMENSIONI DELLA PIASTRA DI MONTAGGIO

La piastra di montaggio è utilizzata per fissare a parete l'unità interna.

Orientamento corretto della piastra di montaggio

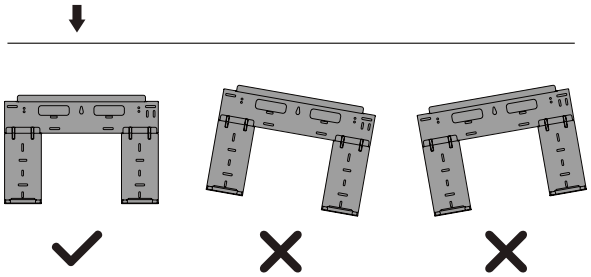

Modello 27M

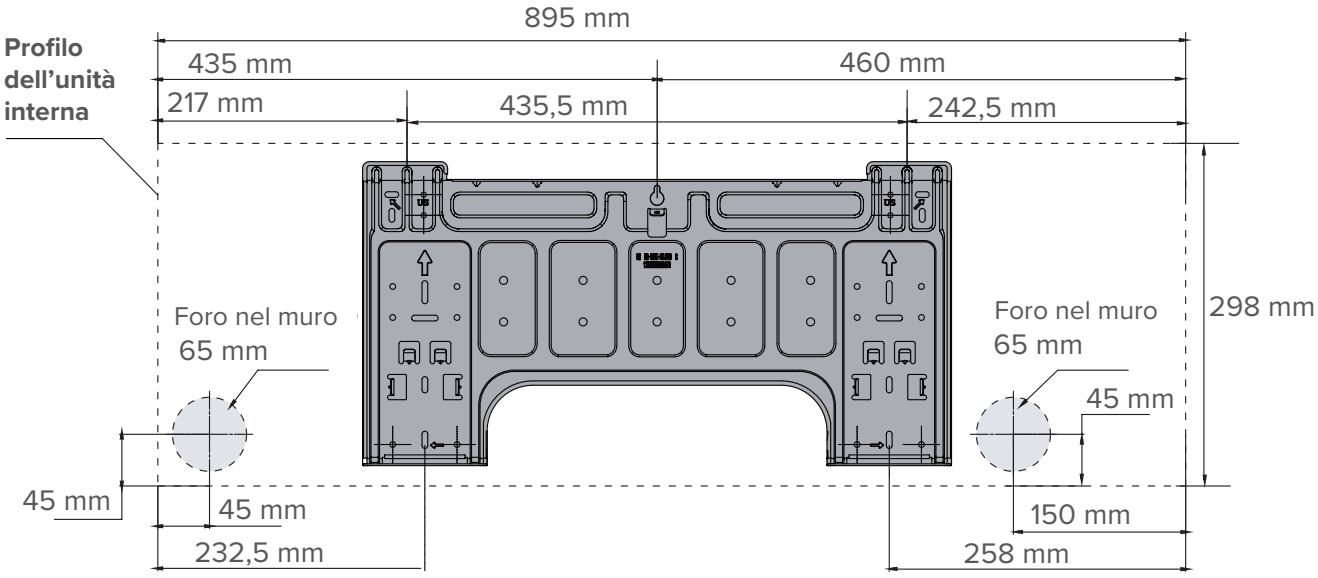

Modello 35M

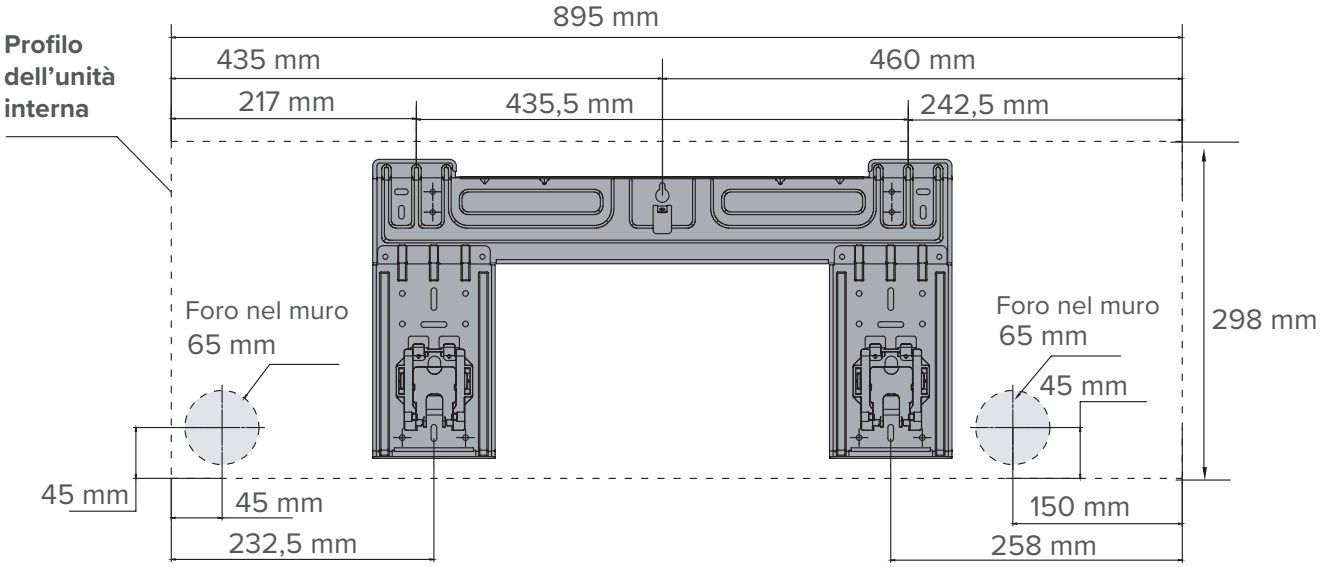

Fig. 4

FISSARE LA PIASTRA DI MONTAGGIO ALLA PARETE

1 Rimuovere la vite che fissa la piastra di montaggio al retro dell'unità interna.

2 Appoggiare la piastra di montaggio alla parete in una posizione che soddisfi i requisiti elencati al paragrafo "2.4.1 Locale di installazione" (per informazioni dettagliate sulle dimensioni della piastra di montaggio vedere "Dimensioni della piastra di montaggio".)

3 Realizzare i fori per le viti di fissaggio in posizioni che:

– siano sufficientemente solide e abbiano una portata sufficiente per sostenere il peso dell'unità

– corrispondano ai fori presenti nella piastra di montaggio

4 Fissare la piastra di montaggio alla parete con le viti in dotazione.

5 Verificare che la piastra di montaggio sia in linea contro la parete.

AVVERTENZA
Se il muro è di mattoni, calcestruzzo o materiali simili, realizzare fori con diametro di 5 mm e inserire i tasselli in dotazione. Fissare quindi la piastra di montaggio alla parete serrando le viti direttamente nei tasselli.
Se il muro è realizzato in altri materiali, utilizzare fissaggi idonei e verificarne la corretta tenuta.

2.4.3 Predisposizione per i tubi di collegamento

È necessario realizzare un foro nella parete in cui far passare le linee frigorifere, il tubo di drenaggio e i cavi elettrici che collegheranno l'unità interna a quella esterna.

AVVERTENZA
Le linee frigorifere possono uscire dall'unità interna con quattro angolazioni differenti:
- Lato sinistro
- Lato posteriore a sinistra
- Lato destro
- Lato posteriore a destra

Per maggiori dettagli vedere "Fig. 5"

Reversibilità collegamenti

Predisposizione di fabbrica

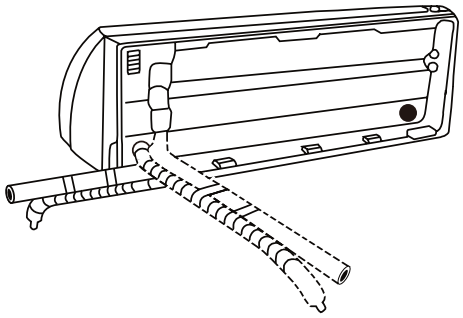

Configurazione adattabile in opera

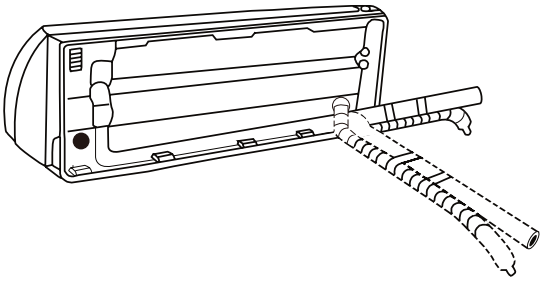

Fig. 5

1 Determinare la posizione del foro in base alla posizione della piastra di montaggio. Come ausilio per la scelta della posizione ottimale, fare riferimento al punto "Dimensioni della piastra di montaggio". Il foro nella parete dovrà avere un diametro minimo di 65 mm e una leggera inclinazione verso il basso per facilitare il drenaggio (vedere "Fig. 6").

2 Realizzare il foro nella parete usando una punta da 65 mm. Il foro dovrà avere una leggera inclinazione, in modo che l'estremità esterna sia più in basso di quella interna di circa 5-7 mm. Questo faciliterà il drenaggio dell'acqua.

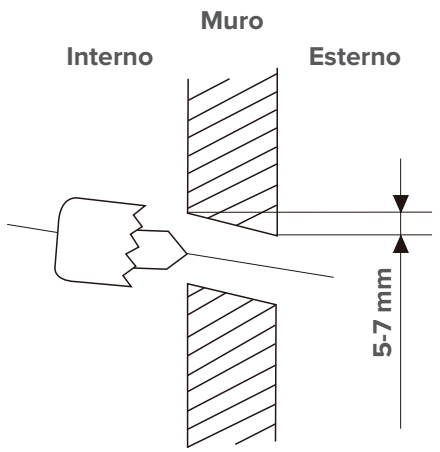

Fig. 6

3 Inserire nel muro il manicotto protettivo, che proteggerà i bordi del foro e migliorerà la tenuta al termine dell'installazione.

ATTENZIONE PERICOLO
Nel realizzare i fori, fare attenzione a evitare fili elettrici, tubi idraulici e altri componenti delicati.

2.4.4 Predisposizione per le linee frigorifere

Le linee frigorifere si trovano all'interno di un manicotto isolante fissato sul retro dell'unità. È necessario preparare le tubazioni prima di farle passare attraverso il foro nella parete. Per istruzioni dettagliate sulla svasatura dei tubi e sulle tecniche e le coppie di serraggio richieste, fare riferimento alla sezione "6 Nozioni sul collegamento delle linee frigorifere" del manuale dell'unità esterna.

1 In base alla posizione del foro a parete rispetto alla piastra di montaggio, scegliere il lato da cui far uscire le linee frigorifere dall'unità.

2 Se il foro a parete si trova dietro l'unità, lasciare in posizione il pannello pretranciato. Se il foro a parete si trova a lato dell'unità interna, rimuovere il pannello di plastica pretranciato dal fianco dell'unità utilizzando un seghetto per traforo (vedere "Fig. 7").

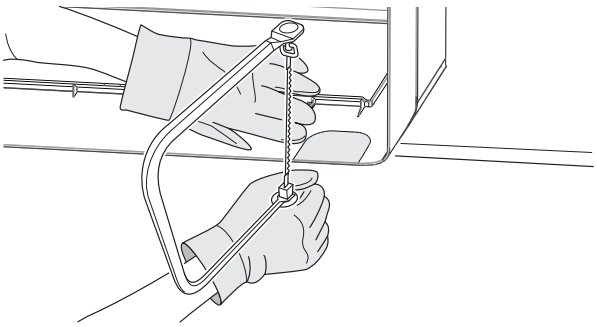

Fig. 7

3 Rimuovere eventuali bave lungo la sezione di taglio usando una lima a mezzo tondo.

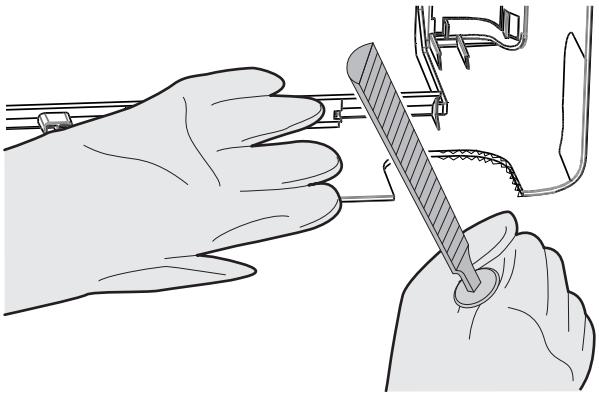

Fig. 8

È VIETATO
utilizzare le pinze per rimuovere il pannello pretranciato in quanto ciò potrebbe danneggiare la griglia anteriore.

4 Usando una forbice, tagliare il manicotto isolante in modo da esporre circa 15 cm delle linee frigorifere. Questa operazione ha una doppia utilità:

– facilita il collegamento delle linee frigorifere

– facilita il controllo delle perdite di gas e consente di controllare eventuali rientranze

5 Se i tubi di collegamento sono già incassati nella parete, procedere direttamente al paragrafo "2.4.5 Tubo di drenaggio". Se non vi sono tubi già predisposti, collegare le linee frigorifere dell'unità interna alla tubazione di collegamento tra l'unità interna e quella esterna. Per istruzioni dettagliate consultare la sezione "6 Nozioni sul collegamento delle linee frigorifere" del manuale dell'unità esterna.

6 In base alla posizione del foro a parete rispetto alla piastra di montaggio, determinare l'angolazione necessaria per la tubazione.

7 Afferrare la linea del refrigerante alla base della curva.

8 Lentamente, applicando una pressione uniforme, piegare la tubazione verso il foro. Fare attenzione a **non ammaccare o danneggiare la tubazione**.

PRESTARE CAUTELA
Non ammaccare o danneggiare la tubazione quando la si piega rispetto all'unità. Eventuali rientranze nella tubazione incideranno negativamente sulle prestazioni dell'unità.

2.4.5 Tubo di drenaggio

Nella configurazione predefinita, il tubo di drenaggio è collegato al lato sinistro dell'unità (guardando il retro di quest'ultima). Tuttavia, esso può essere collegato anche al lato destro.

1 Per garantire uno scarico corretto, fissare il tubo di drenaggio sullo stesso lato da cui escono le linee frigorifere.

2 Fissare la prolunga per il tubo di drenaggio (da acquistare separatamente) all'estremità del tubo.

3 Avvolgere strettamente il punto di raccordo con un nastro in Teflon in modo da assicurare una buona tenuta e impedire possibili perdite.

4 La parte del tubo di drenaggio che rimane all'interno dovrà essere avvolta in un manicotto di gommapiuma per impedire la formazione di condensa.

5 Rimuovere il filtro aria e versare una piccola quantità d'acqua nella vaschetta di scarico per verificare che l'acqua defluisca correttamente dall'unità.

AVVERTENZA
Per evitare perdite indesiderate, è necessario chiudere il foro di scarico non utilizzato con il tappo di gomma in dotazione.

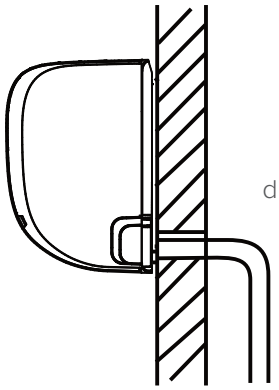

CORRETTO

Controllare che il tubo di drenaggio non presenti curve verso l'alto o strozzature.

Fig. 9

È VIETATO

– piegare il tubo di drenaggio verso l'alto;
– creare punti di ristagno;
– immergere l'estremità del tubo di drenaggio nell'acqua o in un recipiente di raccolta dell'acqua.

Fig. 10

2.4.6 Collegamenti elettrici

Per l'alimentazione e comunicazione tra l'unità interna e quella esterna sono necessari dei cavi con le seguenti caratteristiche:

Unità interna	Alimentazione da unità esterna	Segnale da unità esterna
	n° cavi/sezione	n° cavi/sezione
27M	2 x 1,5mm² + G	2 x 1,5mm²
35M	2 x 1,5mm² + G	2 x 1,5mm²

Le sezioni indicate sono idonee per una lunghezza del cablaggio fino a 5 metri.

ATTENZIONE PERICOLO ELETTRICO
Prima di eseguire i collegamenti elettrici, spegnere l'interruttore generale dell'impianto.

AVVERTENZA
ANNOTARE LE SPECIFICHE DEI FUSIBILI.
La scheda (PCB) del condizionatore d'aria è provvista di un fusibile per la protezione da sovracorrente. Le specifiche del fusibile sono stampate sulla scheda di circuito, ad esempio:
Unità interna: T5A/250VAC
NOTA: il fusibile è di ceramica.

1 Preparare il cavo per il collegamento:
   – Usando uno spelafili, spelare la guaina in gomma alle due estremità del cavo ed esporre circa 40 mm dei conduttori interni.
   – Spelare la guaina isolante alle estremità dei conduttori.
   – Usando una pinza crimpatrice, crimpare capicorda del tipo a U alle estremità dei conduttori.

PRESTARE CAUTELA
Durante la crimpatura, identificare chiaramente i cavi sotto tensione ("L") e gli altri cavi.

2 Aprire il pannello anteriore dell'unità interna.

3 Usando un cacciavite, aprire il coperchio del vano morsetti sul lato destro dell'unità. Si avrà accesso così alla morsettiera.

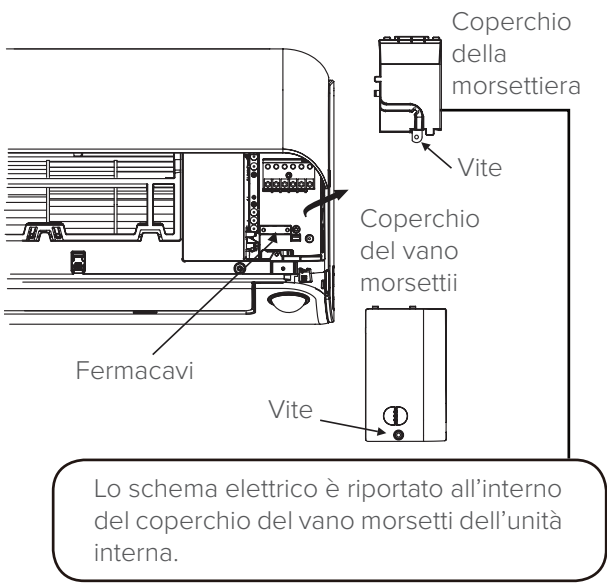

Fig. 11

AVVERTENZA
Tutti i collegamenti devono essere eseguiti esattamente come indicato nello schema elettrico situato sul lato interno del coperchio della morsettiera dell'unità interna.

4 Svitare il fermacavi sotto la morsettiera e tenerlo da parte.

5 Guardando il retro dell'unità, rimuovere il pannello di plastica situato sul lato sinistro della base.

6 Far passare i cavi elettrici da questa apertura, procedendo dal retro dell'unità verso il davanti.

7 Guardando il lato anteriore dell'unità, abbinare i colori dei cavi alle etichette della morsettiera, collegare i capicorda a U e avvitare saldamente ogni cavo al morsetto corrispondente.

ATTENZIONE PERICOLO
NON SCAMBIARE I CAVI IN TENSIONE CON QUELLI NEUTRI. Una configurazione di questo tipo è pericolosa e può causare il malfunzionamento del condizionatore.

8 Controllare che tutti i collegamenti siano stabili, quindi chiudere il fermacavi per fissare il cavo di segnale all'unità. Avvitare saldamente il fermacavi.

9 Riapplicare il coperchio sul lato anteriore dell'unità e rimontare il pannello di plastica sul retro.

Collegamenti in configurazione

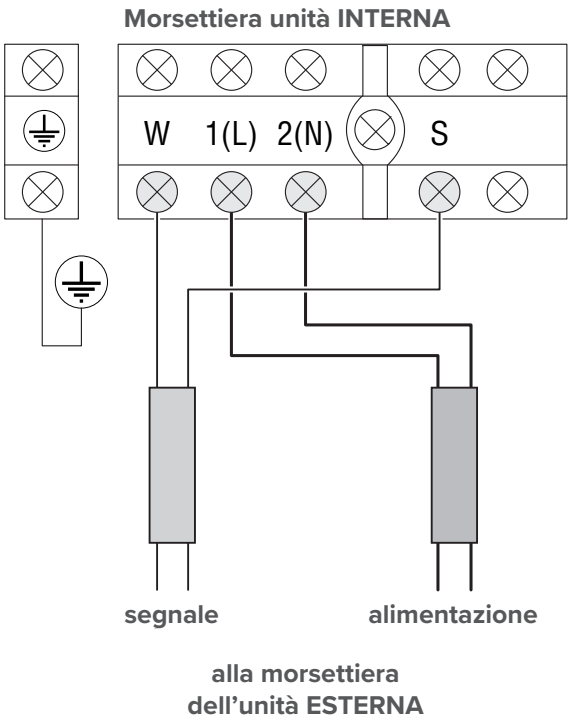

Fig. 12

2.4.7 Avvolgere i tubi e i cavi

È necessario avvolgere insieme i tubi del refrigerante, il tubo di drenaggio e i cavi elettrici; questo permette di ridurre l'occupazione di spazio, proteggerli e isolarli prima di passarli attraverso il foro nella parete.

1 Assemblare il tubo di drenaggio, i tubi del refrigerante e i cavi come indicato nella "Fig. 13".

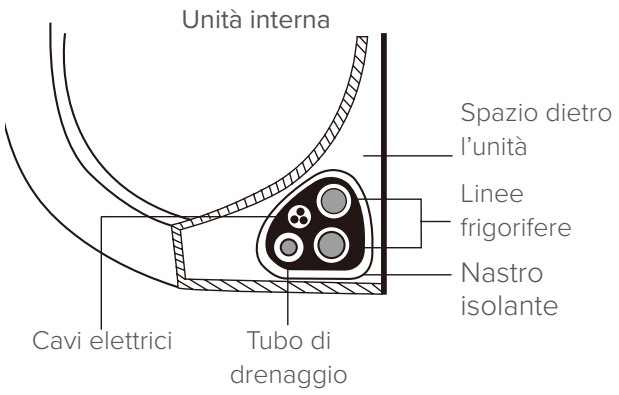

Fig. 13

PRESTARE CAUTELA

– Fare in modo che il tubo di drenaggio si trovi nella parte inferiore del gruppo. La disposizione del tubo di drenaggio nella parte alta del gruppo può causare la tracimazione della vaschetta di scarico, con conseguenti rischi di incendio o di danni dovuti all'acqua.

– Nell'avvolgere i tubi e i cavi, lasciare libere le estremità delle tubazioni. Queste dovranno essere accessibili per controllare l'assenza di perdite al termine dell'installazione (vedere la sezione "3.2 Controllo di dispersioni elettriche e perdite di gas" del manuale dell'unità esterna).

– Nell'assemblare i cavi, evitare di intrecciare o attorcigliare il cavo di segnale con altri tipi di cavo.

2 Usando un nastro adesivo vinilico, fissare il tubo di drenaggio al lato inferiore dei tubi del refrigerante.

3 Usando un nastro isolante, avvolgere insieme i cavi elettrici, i tubi del refrigerante e il tubo di drenaggio. Controllare che tutti i componenti siano uniti come indicato nella "Fig. 13"

2.4.8 Montaggio dell'unità interna

CASO "A": Se è stato installato un nuovo tubo di collegamento all'unità esterna, procedere come segue:

1 Controllare che le estremità dei tubi del refrigerante siano ben chiuse per evitare l'ingresso di polvere o materiali estranei.

2 Lentamente, far passare il gruppo contenente i tubi del refrigerante, il tubo di drenaggio e i cavi elettrici attraverso il foro nel muro.

3 Agganciare la parte superiore dell'unità interna al gancio superiore della piastra di montaggio.

4 Controllare che l'unità sia agganciata saldamente alla piastra applicando una leggera pressione a sinistra e a destra dell'unità. L'unità non dovrà spostarsi o oscillare.

5 Applicando una pressione uniforme, spingere sulla metà inferiore dell'unità. Continuare a spingere finché l'unità non scatta sui ganci posti lungo la base della piastra di montaggio.

6 Controllare di nuovo che l'unità sia montata saldamente sulla piastra applicando una leggera pressione a sinistra e a destra dell'unità.

CASO "B": Se le linee frigorifere sono già incassate nella parete, procedere come segue:

1 Agganciare la parte superiore dell'unità interna al gancio superiore della piastra di montaggio.

2 Usare i supporti presenti nella piastra di montaggio per sollevare l'unità in modo da avere spazio sufficiente per collegare le linee frigorifere, i cavi elettrici e il tubo di drenaggio (vedere "Fig. 14").

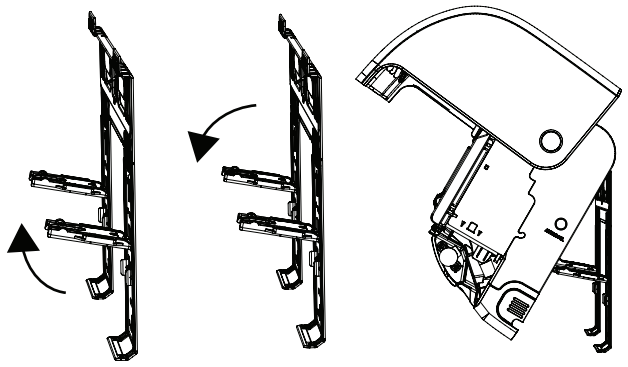

Fig. 14

3 Collegare il tubo di drenaggio e le linee frigorifere (per le istruzioni, vedere la sezione "6 Nozioni sul collegamento delle linee frigorifere" del manuale dell'unità esterna).

4 Lasciare esposto il punto di collegamento dei tubi per poter controllare l'assenza di perdite (vedere la sezione "3.2 Controllo di dispersioni elettriche e perdite di gas" del manuale dell'unità esterna).

5 Dopo avere verificato l'assenza di perdite, avvolgere

il punto di collegamento con del nastro isolante.

6 Abbassare i supporti presenti nella piastra di montaggio che tengono sollevata l'unità.

7 Applicando una pressione uniforme, spingere sulla metà inferiore dell'unità. Continuare a spingere finché l'unità non scatta sui ganci posti lungo la base della piastra di montaggio.

AVVERTENZA
L'UNITÀ È REGOLABILE.
I ganci della piastra di montaggio sono più piccoli dei fori posti sul retro dell'unità.
Se lo spazio disponibile per il collegamento dei tubi incassati all'unità interna non è molto ampio, l'unità può essere spostata a sinistra o a destra di circa 30-50 mm, in base al modello (vedere "Fig. 15").

Spostare verso sinistra o verso destra

Fig. 15

3 USO

3.1 Descrizione componenti del sistema

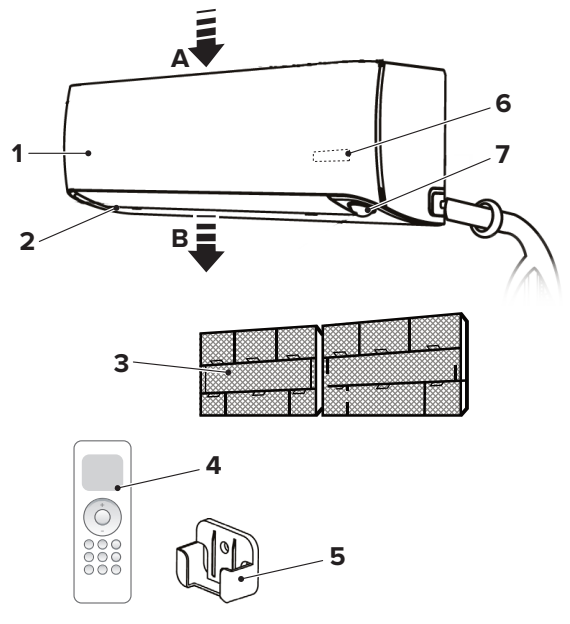

Fig. 16

A Ingresso aria
B Uscita aria

1 Unità interna

2 Feritoia di ventilazione

3 Filtro

4 Telecomando

5 Supporto del telecomando

6 Display led STELVIO

7 Sensore ottico intelligente

AVVERTENZA
Le immagini del presente manuale sono fornite a solo scopo illustrativo. L'aspetto del proprio apparecchio può differire leggermente dalle illustrazioni qui riportate. Fare riferimento alle caratteristiche effettive dell'unità..

3.2 Significato dei codici del display

Icona	Descrizione
ON	Si visualizza per 3 secondi quando: • si imposta il timer di accensione (TIMER ON) • vengono attivate le funzioni SWING, TURBO o SILENCE
OF	Si visualizza per 3 secondi quando: • si imposta il timer di accensione (TIMER OFF) • vengono disattivate le funzioni SWING, TURBO o SILENCE
cF	Quando viene attivata la funzione anti aria fredda
dF	Quando è attiva la funzione di sbrinamento
SC	Quando è in corso la funzione auto-pulizia dell'unità
	Quando si attiva la funzione Controllo WiFi
eco	Quando si attiva la funzione ECO
kW	Indica la potenza operativa corrente

***NOTA**: In modo ventilazione (FAN), l'unità mostra la temperatura del locale. In altre modalità, l'unità mostra la temperatura impostata.*

Display

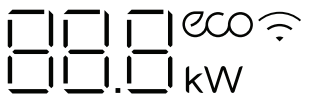

Fig. 17

Premendo il tasto LED del telecomando si spegne lo schermo del display; premendolo nuovamente viene visualizzata la temperatura ambiente; premendolo una terza volta viene mostrata la potenza operativa corrente, mentre premendolo una quarta volta il display torna a visualizzare la temperatura impostata.

L'unità incorpora un sensore ottico in grado di rilevare la luminosità dell'ambiente. Quando si spegne la luce, la luminosità delle indicazioni sul display si riduce gradualmente per risparmiare energia e creare condizioni più favorevoli per il sonno.

3.3 Telecomando

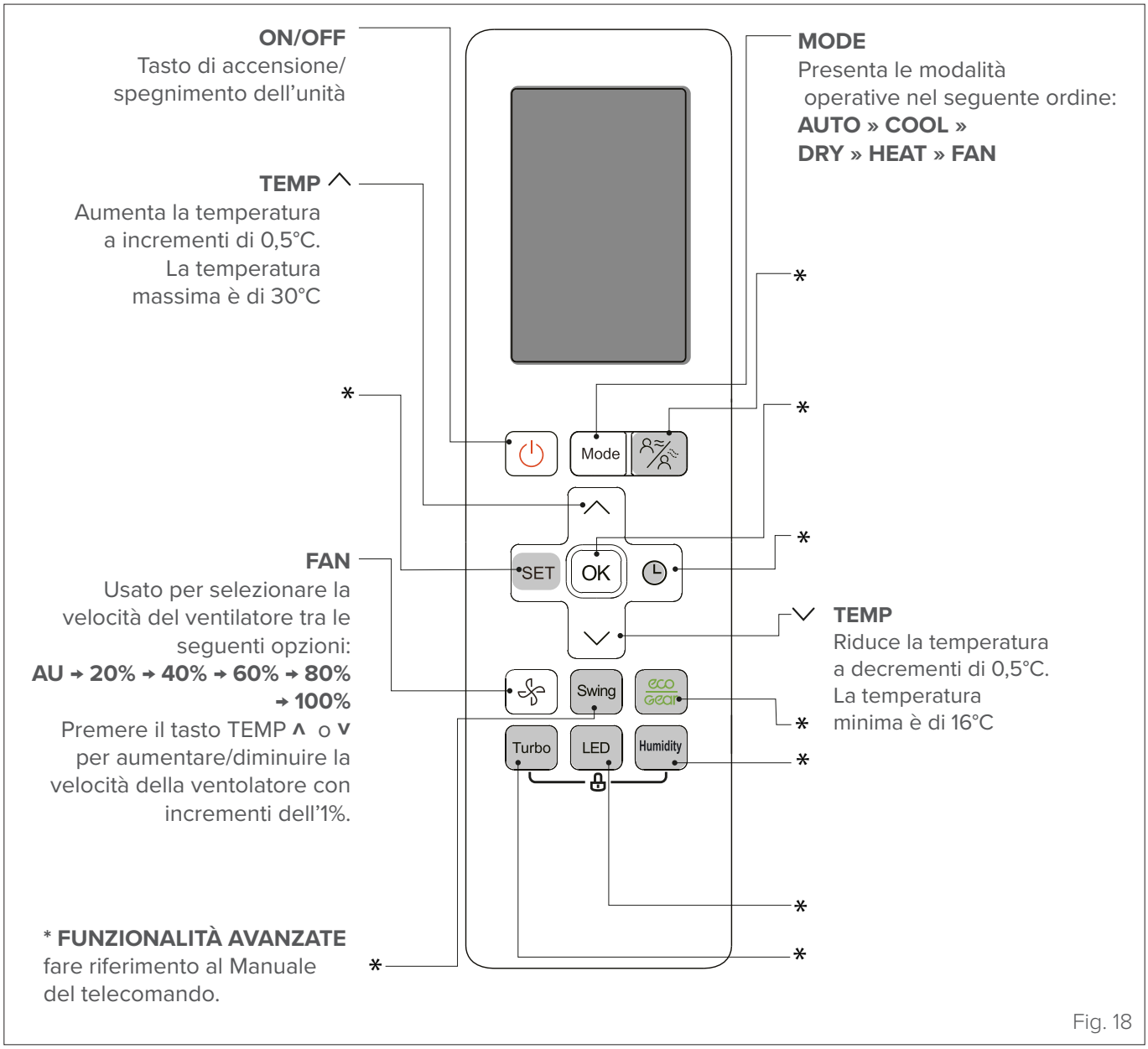

Fig. 18

3.4 Funzionamento

Per ottenere prestazioni ottimali nelle modalità raffreddamento, riscaldamento e deumidificazione, usare l'apparecchio negli intervalli di temperatura sotto riportati. Se il condizionatore d'aria viene usato al di fuori di questi intervalli, è possibile che intervengano alcune funzioni di protezione e causino un funzionamento non ottimale.

	Modo Raffreddamento	Modo Riscaldamento	Modo Deumidificazione
Temperatura ambiente	17°C ÷ 32°C	0°C ÷ 30°C	10°C ÷ 32°C
Temperatura esterna	-15°C ÷ 50°C	-30°C ÷ 30°	0°C ÷ 50°C

Per ottimizzare ulteriormente le prestazioni dell'unità, adottare i seguenti accorgimenti:

- Tenere chiuse porte e finestre.
- Limitare il consumo di energia usando i timer di accensione (TIMER ON) e spegnimento (TIMER OFF).
- Evitare di ostruire gli ingressi o le uscite per l'aria.
- Ispezionare e pulire regolarmente i filtri.

3.4.1 Altre funzioni

– **Riavvio automatico**

Se l'alimentazione elettrica dell'unità viene interrotta, al suo ripristino l'unità si riavvierà automaticamente con le ultime impostazioni.

– **Riscaldamento in climi rigidi**

La sofisticata tecnologia inverter può operare efficacemente anche in condizioni atmosferiche estreme. È possibile ottenere un clima interno confortevole anche con temperature esterne di -30°C.

– **Raffreddamento in climi rigidi**

La velocità del ventilatore esterno può essere modificata in base alla temperatura del condensatore e il condizionatore può operare senza problemi anche a temperature di -15°C.

– **Sensore di presenza "Intelligent Eye"**

Il sistema è provvisto di un sensore ottico che permette un controllo intelligente del funzionamento dell'unità. Il sensore può rilevare i movimenti delle persone nel locale e indirizzare il flusso d'aria in modo da seguire le persone o, viceversa, in modo da non colpirle direttamente.

In modo Raffreddamento, quando il locale resta vuoto per 30 minuti l'unità abbassa automaticamente la frequenza operativa per risparmiare energia (solo modelli inverter).

Quando il locale resta vuoto per 2 ore l'unità si spegne automaticamente.

Quando si ritorna nella stanza, l'unità si riaccende automaticamente.

– **Controllo WiFi**

Il controllo WiFi permette di comandare il condizionatore attraverso il telefono cellulare e una connessione wireless.

– **Memoria dell'angolo delle feritoie di ventilazione**

Quando si accende l'unità, le feritoie di ventilazione ritornano automaticamente all'ultima angolazione impostata.

– **Rilevamento delle perdite di refrigerante**

L'unità interna visualizza automaticamente l'indicazione "EC" quando rileva una perdita di refrigerante.

– **Umidità comfort**

La tecnologia dei sensori intelligenti permette di rilevare non solo la temperatura, ma anche il livello di umidità del locale. Un'app per smartphone permette di regolare il grado di umidità in base alle proprie preferenze.

AVVERTENZA
Per una spiegazione dettagliata delle funzionalità avanzate dell'unità (come il modo TURBO e le funzioni di auto-pulizia), fare riferimento al **Manuale del telecomando**.

3.4.2 Regolazione dell'angolazione del flusso d'aria

REGOLAZIONE DELL'ANGOLAZIONE VERTICALE DEL FLUSSO D'ARIA

Con l'unità accesa, usare il tasto SWING per regolare la direzione del flusso d'aria.

1 Per far oscillare in modo continuo la feritoia di ventilazione, tenere premuto il tasto SWING per 3 secondi. Premerlo nuovamente per interrompere la funzione automatica.

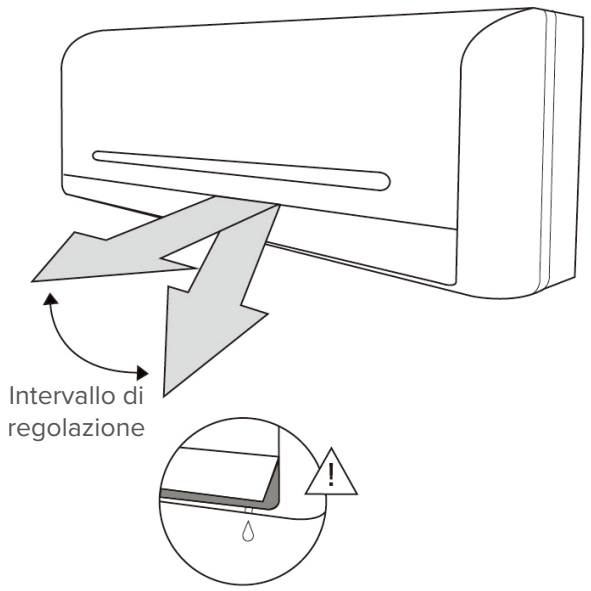

Fig. 19

AVVERTENZA
In modalità Raffreddamento o Deumidificazione, non lasciare la feritoia di ventilazione con un'angolazione troppo verticale per un periodo prolungato. In questa posizione potrebbe formarsi della condensa sull'aletta della feritoia, che potrebbe quindi cadere sul pavimento e sugli arredi (vedere "Fig. 19").
In modo Raffreddamento o in modo Riscaldamento, la regolazione della feritoia di ventilazione a un'angolazione troppo verticale può ridurre le prestazioni dell'unità a causa del flusso d'aria ristretto.

È VIETATO
regolare le feritoie di ventilazione con le mani, perché così facendo si potrebbe alterare il sincronismo. In questo caso, spegnere l'unità e staccarla dalla rete elettrica per alcuni secondi, quindi riavviare il condizionatore. La feritoia di ventilazione si resetterà.

REGOLAZIONE DELL'ANGOLAZIONE ORIZZONTALE DEL FLUSSO D'ARIA

Con l'unità accesa, usare il tasto SWING per regolare la direzione del flusso d'aria.

1 Per far oscillare in modo continuo la feritoia di ventilazione su e giù, premere il tasto SWING. Premerlo nuovamente per interrompere la funzione automatica.

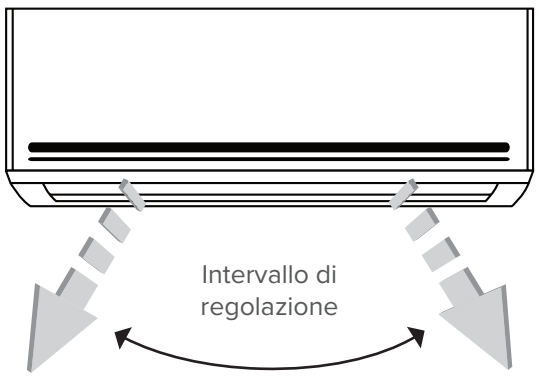

Fig. 20

ATTENZIONE PERICOLO
Non avvicinare o introdurre le dita nella sezione di aspirazione e uscita dell'aria. La rotazione ad alta velocità del ventilatore all'interno dell'unità potrebbe causare lesioni.

3.4.3 Funzionamento con Sensore di Presenza - Intelligent Eye

Il sensore ottico intelligente è in grado di rilevare i movimenti delle persone nel locale e di regolare l'angolazione orizzontale del flusso d'aria in base al tipo di funzionalità prescelta.

Con l'unità accesa, premere il tasto per scegliere se il flusso d'aria debba spostarsi seguendo le persone o, viceversa, debba spostarsi in modo da non colpire direttamente le persone.

Dopo 30 minuti senza movimenti: l'unità limita la sua frequenza operativa
Dopo 2 ore senza movimenti: l'unità opera alla sua frequenza minima

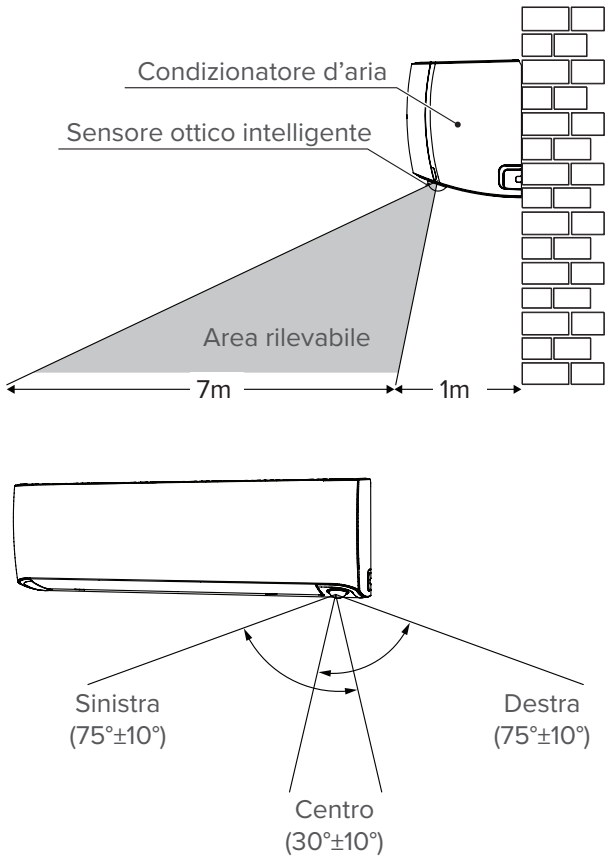

Fig. 21

Premere 1 volta :

- Flusso: segue le persone
- Velocità ventola: AUTO
- AutoSwing verticale: disponibile

Premere 2 volte :

- Flusso: evita le persone
- Velocità ventola: AUTO
- AutoSwing verticale: non disponibile

Premere 3 volte :

- Il sensore si spegne (opera come unità standard)

3.4.4 Funzione Sleep

La funzione SLEEP permette di ridurre il consumo energetico durante il sonno (quando non è richiesta un'impostazione di temperatura costante per avere un clima confortevole). Questa funzione può essere attivata solo tramite il telecomando.

Premere il tasto **SLEEP** quando si è pronti per coricarsi. In modo Raffreddamento, l'unità aumenterà la temperatura impostata di 1°C dopo 1 ora e nuovamente di 1°C dopo un'altra ora. In modo Riscaldamento, l'unità abbasserà la temperatura impostata di 1°C dopo 1 ora e nuovamente di 1°C dopo un'altra ora.

La nuova temperatura sarà mantenuta per 5 ore, quindi l'unità si spegnerà automaticamente.

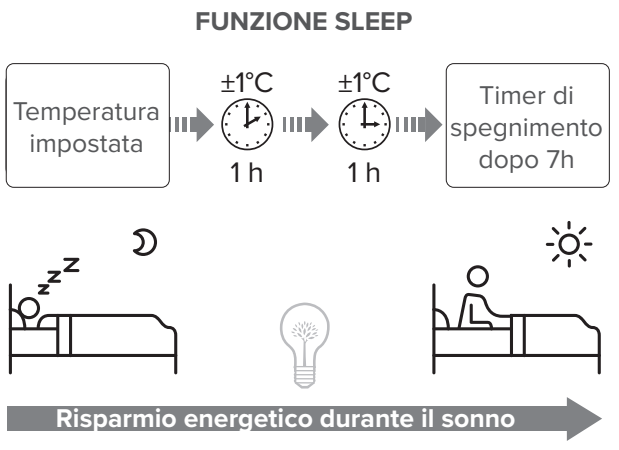

Fig. 22

***Nota**: la funzione SLEEP non è disponibile nelle modalità Ventilazione e Deumidificazione.*

3.5 Funzionamento manuale (senza telecomando)

Nel caso in cui il telecomando non funzioni, l'unità può essere azionata manualmente con il tasto di **comando manuale** situato sull'unità interna. Si noti che l'azionamento manuale è da considerarsi solo una soluzione temporanea, e che è altamente consigliato pilotare l'unità con il telecomando.

AVVERTENZA
Prima di attivare l'unità manualmente è necessario spegnerla.

Per azionare l'unità manualmente:

1. Sollevare il pannello anteriore dell'unità interna finché non scatta in posizione.
2. Individuare il tasto di comando manuale sul lato destro dell'unità.
3. Premere una volta il tasto di comando manuale per attivare il modo Automatico forzato.
4. Premere nuovamente il tasto di comando manuale per attivare il modo Raffreddamento forzato.
5. Premere una terza volta il tasto di comando manuale per spegnere l'unità.
6. Chiudere il pannello anteriore.

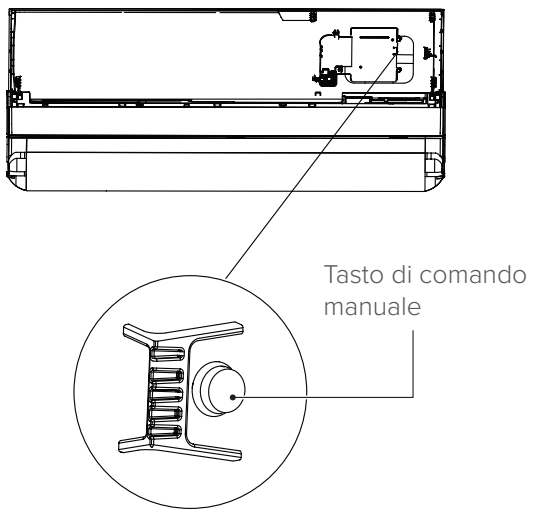

Fig. 23

ATTENZIONE PERICOLO
Il tasto di comando manuale è previsto soltanto per le operazioni di collaudo e le manovre di emergenza. Si raccomanda di usarlo solo nei casi assolutamente necessari e quando si sia perso il telecomando. Per ripristinare il funzionamento normale, attivare l'unità con il telecomando.

4 MANUTENZIONE

È buona norma pulire periodicamente sia le parti interne che quelle esterne dell'apparecchio. Questo ne garantisce il buon funzionamento e la durata nel tempo. Eseguire la manutenzione periodica dell'apparecchio secondo quanto previsto dalla normativa vigente.
La manutenzione deve essere effettuata da personale tecnico qualificato.

4.1 Pulizia dell'unità interna

ATTENZIONE PERICOLO ELETTRICO
Prima delle operazioni di pulizia o manutenzione, spegnere sempre il condizionatore e staccarlo dalla rete elettrica.

PRESTARE CAUTELA
Per pulire l'unità usare solo un panno morbido e asciutto. Se l'unità è particolarmente sporca, è possibile usare un panno inumidito in acqua tiepida.

È VIETATO
- usare sostanze chimiche o panni trattati chimicamente per pulire l'unità;
- usare benzene, diluenti, polveri lucidanti o altri solventi per pulire l'unità. Queste sostanze possono causare incrinature o deformazioni della superficie in plastica;
- usare acqua a temperature superiori a 40°C per pulire il pannello anteriore. L'acqua molto calda può causare la deformazione o lo scolorimento del pannello.

4.2 Pulizia del filtro dell'aria

L'ostruzione del filtro dell'aria può ridurre l'efficienza dell'unità e può essere nocivo per la salute. Si raccomanda di pulire il filtro ogni due settimane.

ATTENZIONE PERICOLO ELETTRICO
- Prima di sostituire o pulire il filtro, spegnere l'unità e staccarla dalla rete elettrica.
- Non lavare con acqua le parti interne dell'unità. L'acqua potrebbe danneggiare l'isolamento e creare rischi di folgorazione.

ATTENZIONE PERICOLO
Quando si rimuove il filtro, evitare di toccare le parti metalliche dell'unità. Gli spigoli affilati di metallo possono essere taglienti.

È VIETATO
asciugare il filtro esponendolo alla luce diretta del sole. Il filtro potrebbe restringersi

1 Sollevare il pannello anteriore dell'unità interna.
2 Premere la sporgenza all'estremità del filtro per sbloccare il fermo, sollevarlo e tirarlo verso di sé.

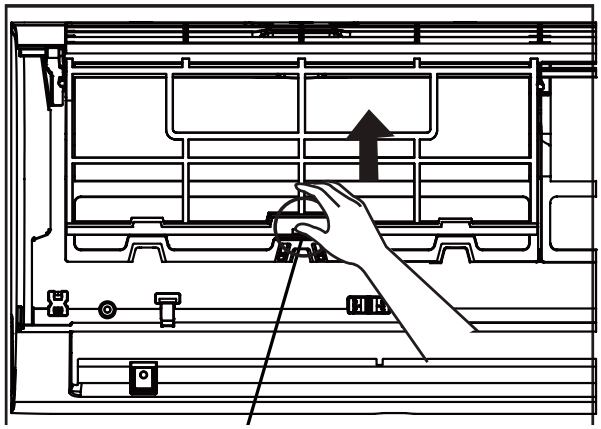

Fig. 24

3 A questo punto estrarre il filtro.

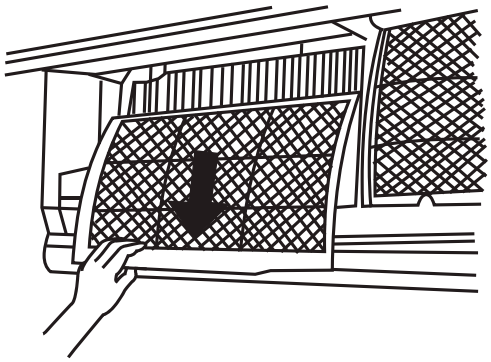

Fig. 25

4 Lavare il filtro con acqua tiepida saponata. Usare un detergente delicato.

5 Sciacquare il filtro con acqua pulita e scuoterlo per eliminare l'acqua in eccesso.

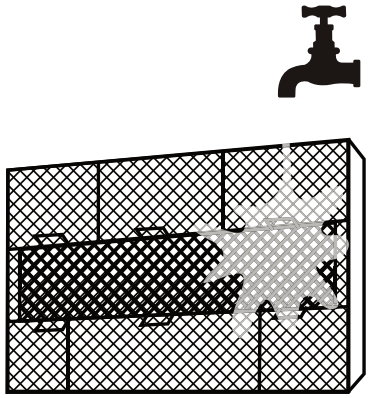

Fig. 26

6 Farlo asciugare in un luogo fresco e asciutto, evitando di esporlo alla luce diretta del sole.

7 Una volta asciugato, reinserire il filtro nell'unità interna.

8 Chiudere il pannello anteriore dell'unità interna.

4.3 Pulizia dell'unità esterna

Se la batteria dell'unità esterna è intasata, togliere le foglie e i detriti e poi eliminare la polvere con un getto d'aria o un po' d'acqua.

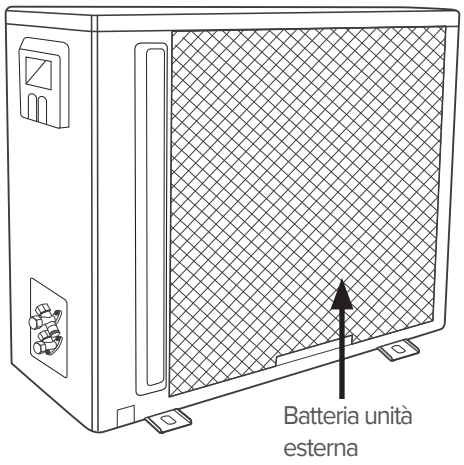

Fig. 27

4.4 Periodi di inutilizzo prolungato

Se si prevede di non utilizzare il condizionatore per un periodo prolungato, procedere come segue:

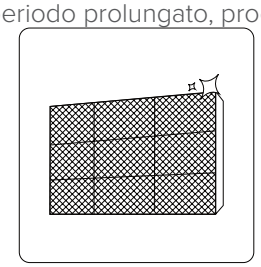

Pulire tutti i filtri

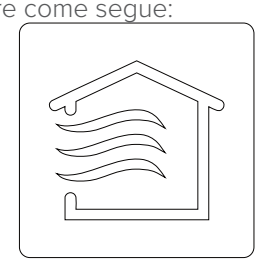

Attivare il modo Ventilazione fino alla completa asciugatura dell'unità

Spegnere l'unità e staccarla dalla rete elettrica

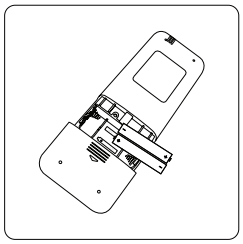

Estrarre le batterie dal telecomando

4.5 Manutenzione a inizio stagione

Dopo un lungo periodo di non utilizzo, o prima di un periodo di uso frequente, procedere come segue:

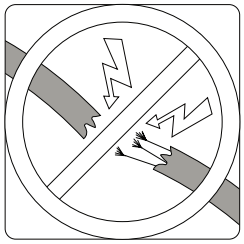

Controllare che i cavi siano integri

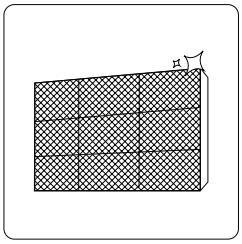

Pulire tutti i filtri

Controllare che non vi siano perdite

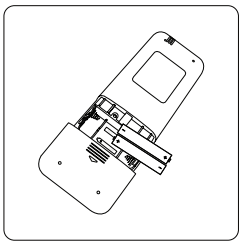

Sostituire le batterie

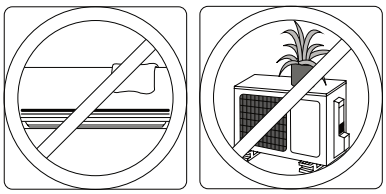

Verificare che gli ingressi e le uscite dell'aria non siano ostruiti

4.6 Ricerca guasti

ATTENZIONE PERICOLO
Se si dovesse verificare UNA QUALSIASI delle seguenti condizioni, spegnere subito l'unità.
– Il cavo di alimentazione è danneggiato o è insolitamente caldo.
– Si sente un odore di bruciato.
– L'unità emette rumori forti o anomali.
– Si brucia un fusibile o l'interruttore salvavita scatta frequentemente.
– È caduta dell'acqua o un'altra sostanza nell'unità, oppure si osservano fuoriuscite di acqua o altre sostanze dall'unità.
NON CERCARE DI RISOLVERE IL PROBLEMA DA SOLI. RIVOLGERSI SUBITO A UN CENTRO DI ASSISTENZA AUTORIZZATO.

4.6.1 Problemi comuni

I problemi sotto descritti non rappresentano anomalie di funzionamento e, nella maggior parte dei casi, non richiedono una riparazione.

Problema	Possibili cause
L'unità non si accende quando si preme il tasto ON/OFF	- L'unità ha una funzionalità di protezione con ritardo di 3 minuti che ne impedisce il sovraccarico. L'unità non può essere riavviata prima che siano trascorsi tre minuti dallo spegnimento.
L'unità passa dal modo Raffreddamento/ Riscaldamento al modo Ventilazione	- L'unità può cambiare modalità operativa per impedire la formazione di brina. All'aumento della temperatura, l'unità tornerà a operare nella modalità precedentemente impostata. - È stata raggiunta la temperatura impostata e si è spento il compressore. L'unità continuerà a funzionare in risposta alle variazioni di temperatura.
L'unità interna emette una nebbiolina bianca	- Nelle regioni umide, una marcata differenza di temperatura tra l'aria del locale e l'aria condizionata può causare la formazione di una nebbiolina bianca.
Sia l'unità interna che quella esterna emettono una nebbiolina bianca	- Quando l'unità si riavvia in modo Riscaldamento dopo un ciclo di sbrinamento, è possibile che emetta una nebbiolina bianca dovuta all'umidità generata dal processo di sbrinamento.
L'unità interna è rumorosa	- Si sente un rumore di corrente d'aria quando la feritoia di ventilazione torna alla posizione originale. - Si sente uno scricchiolio dopo l'attivazione del modo Riscaldamento a causa dell'espansione e della contrazione delle parti in plastica dell'unità.
Sia l'unità interna che quella esterna sono rumorose	- Leggero sibilo durante il funzionamento: questo rumore è normale ed è dovuto alla circolazione del gas refrigerante nelle unità interna ed esterna. - Leggero sibilo all'avvio del sistema, subito dopo lo spegnimento o durante lo sbrinamento: questo rumore è normale ed è dovuto all'arresto o al cambio di direzione del gas refrigerante. - Scricchiolio: dovuto ai normali fenomeni di espansione e contrazione delle parti di plastica e di metallo causati dalle variazioni di temperatura durante il funzionamento.
L'unità esterna è rumorosa	- L'unità emette vari rumori a seconda della modalità operativa in uso.
L'unità interna o quella esterna emettono polvere	- Durante un lungo periodo di non utilizzo è possibile che si accumuli della polvere sull'unità e che questa venga emessa alla sua riaccensione. Questo problema può essere in parte risolto coprendo l'unità nei periodi di inattività prolungati.
L'unità emana un cattivo odore	- È possibile che l'unità assorba gli odori dell'ambiente (mobili, cottura, sigarette, ecc.) e li emetta durante il funzionamento. - Sui filtri dell'unità si è formata della muffa che deve essere rimossa.
Il ventilatore dell'unità esterna non funziona	- Durante il funzionamento, la velocità del ventilatore viene controllata per ottimizzare il funzionamento del condizionatore.
Il funzionamento è irregolare o imprevedibile, oppure l'unità non risponde ai comandi	Eventuali interferenze di ripetitori per telefoni cellulari e amplificatori remoti possono causare anomalie di funzionamento dell'unità. In questo caso, provare a risolvere il problema come segue: - Staccare l'unità dalla rete elettrica e quindi ricollegarla. - Premere il tasto ON/OFF sul telecomando per riavviare il funzionamento.

***NOTA**: se il problema persiste, rivolgersi al rivenditore di zona o al centro di assistenza più vicino, fornendo una descrizione dettagliata del malfunzionamento e specificando il codice del modello.*

4.6.2 Anomalie e rimedi

In caso di problemi, eseguire i seguenti controlli prima di rivolgersi a un centro di assistenza.

Anomalie	Possibili cause	Rimedi
Prestazioni di raffreddamento insoddisfacenti	È possibile che la temperatura impostata sia più alta della temperatura ambiente del locale	Impostare una temperatura più bassa
	Lo scambiatore di calore dell'unità interna o di quella esterna è sporco	Pulire lo scambiatore di calore (Centro di Assistenza)
	Il filtro dell'aria è sporco	Rimuovere il filtro e pulirlo seguendo le istruzioni
	L'ingresso o l'uscita dell'aria dell'unità interna o di quella esterna sono ostruiti	Spegnere l'unità, eliminare la causa dell'ostruzione e riaccendere il condizionatore
	Porte e finestre aperte	Chiudere porte e finestre durante l'uso dell'unità
	La luce del sole produce un calore eccessivo	Chiudere tende e finestre nelle ore più calde o quando la luce del sole è più intensa
	Troppe fonti di calore nel locale (persone, computer, dispositivi elettronici, ecc.)	Ridurre le fonti di calore
	Basso livello di refrigerante dovuto a perdite o a un uso prolungato	Controllare che non vi siano perdite, all'occorrenza risigillare il sistema e rabboccare il refrigerante (Centro di Assistenza)
	È attiva la funzione SILENCE	La funzione SILENCE può ridurre le prestazioni del prodotto riducendo la frequenza di funzionamento. Disattivare la funzione SILENCE.
L'unità non funziona	Interruzione di corrente	Attendere il ripristino della corrente elettrica
	L'unità è spenta	Accendere l'apparecchio
	Il fusibile è bruciato	Sostituire il fusibile (Centro di Assistenza)
	Le batterie del telecomando sono scariche	Sostituire le batterie
	È attiva la funzione di protezione con ritardo di 3 minuti	Attendere tre minuti prima di riavviare l'unità
	È attivo il timer	Disattivare il timer
L'unità si avvia o si arresta frequentemente	La quantità di refrigerante nel sistema è eccessiva o insufficiente	Controllare che non vi siano perdite e rabboccare il refrigerante (Centro di Assistenza)
	È entrato del gas incomprimibile o vi è stata una penetrazione di umidità nel sistema.	Evacuare il sistema e ricaricare il refrigerante (Centro di Assistenza)
	Il compressore è guasto	Sostituire il compressore (Centro di Assistenza)
	La tensione è troppo alta o troppo bassa	Installare un regolatore di tensione (Centro di Assistenza)
Prestazioni di riscaldamento insoddisfacenti	La temperatura esterna è estremamente bassa	Usare un apparecchio di riscaldamento ausiliario
	Entra aria fredda da porte e finestre	Chiudere porte e finestre durante l'uso dell'unità
	Basso livello di refrigerante dovuto a perdite o a un uso prolungato	Controllare che non vi siano perdite, all'occorrenza risigillare il sistema e rabboccare il refrigerante (Centro di Assistenza)
Le spie degli indicatori continuano a lampeggiare	L'unità può arrestarsi o continuare a funzionare correttamente. Se le spie degli indicatori continuano a lampeggiare o vengono visualizzati dei codici di errore, attendere circa 10 minuti. Il problema potrebbe risolversi da solo. In caso contrario, staccare l'unità dalla rete elettrica e ricollegarla. Accendere l'unità. Se il problema persiste, staccare l'unità dalla rete elettrica e rivolgersi al centro di assistenza più vicino.	
Sul display dell'unità interna compare un codice di errore: • E0, E1, E2... • P1, P2, P3... • F1, F2, F3...		

***NOTA**: se dopo avere eseguito i controlli e le procedure diagnostiche sopra descritte il problema persiste, spegnere subito l'unità e rivolgersi a un centro di assistenza autorizzato.*

4.7 Codici di errore visualizzati sul display dell'unità interna

Codice errore	Causa	Spia del temporizzatore
dF	Sbrinamento	--
CL	Promemoria pulizia filtro (accensione display per 15 secondi)	--
CL	Pulizia attiva	--
nF	Promemoria sostituzione filtro (accensione display per 15 secondi)	--
FP	Riscaldamento a temperatura ambiente inferiore a 8°C	--
FC	Raffreddamento forzato	--
AP	Modalità AP di connessione WIFI	--
CP	Remoto spento	--
EH 00 / EH 0A	Errore parametro EEPROM dell'unità interna	OFF
EL 01	Errore di comunicazione unità interna/esterna	OFF
EH 02	Errore di rilevamento del segnale di zero crossing	OFF
EH 03	Velocità del ventilatore interno al di fuori del normale intervallo	OFF
EC 51	Errore parametro EEPROM dell'unità da esterno	OFF
EC 52	Sensore di temperatura della batteria del condensatore T3 in circuito aperto o cortocircuito	OFF
EC 53	Sensore di temperatura ambiente esterno T4 in circuito aperto o cortocircuito	OFF
EC 54	Sensore di temperatura di scarico del compressore TP in circuito aperto o cortocircuito	OFF
EC 56	Sensore di temperatura in uscita della batteria dell'evaporatore T2B in circuito aperto o cortocircuito (per unità interne free-match)	OFF
EH 60	Sensore di temperatura ambiente interno T1 in circuito aperto o cortocircuito	OFF
EH 61	Sensore di temperatura centrale della batteria dell'evaporatore T2 in circuito aperto o cortocircuito	OFF
EC 07	La velocità del ventilatore esterno funziona al di fuori dell'intervallo normale	OFF
EH 0b	Errore di comunicazione scheda PCB interna/scheda display	OFF
EL 0C	Rilevamento delle perdite di refrigerante	OFF
PC 00	Malfunzionamento IPM o protezione sovracorrente IGBT	Lampeggiante
PC 01	Protezione da sovratensione o sottotensione	Lampeggiante
PC 02	Protezione massima temperatura del compressore o protezione dell'alta temperatura del modulo IPM o protezione alta pressione	Lampeggiante
PC 04	Errore azionamento inverter del compressore	Lampeggiante
PC 08	Protezione da sovraccarico di corrente	Lampeggiante
PC 40	"Errore di comunicazione tra chip principale esterno e compressore Chip di azionamento"	Lampeggiante
PC 03	Low pressure protection (protezione di bassa pressione)	Lampeggiante
--	Conflitto di modalità unità da interno (abbinamento con unità da esterno MULTI)	ON

***NOTA**: In caso di allarme la spia di funzionamento (lampeggia)*

CODICI DI ERRORE VISUALIZZATI SUL TELECOMANDO.

Per visualizzare gli allarmi utilizzare la funzione “Query mode” dal telecomando (vedere: technical manual special modes).

Codice errore	Descrizione
EH 00 / EH 0A	Errore parametro EEPROM dell’unità interna
EL 01	Errore di comunicazione dell’unità da interno/esterno
EH 02	Errore di rilevamento del segnale di zero crossing
EH 30	Protezione da sottotensione del ventilatore esterno da interno
EH 31	Protezione da sovratensione del ventilatore esterno da interno
EH 03	Velocità del ventilatore interno al di fuori del normale intervallo
EC 51	Errore parametro EEPROM dell'unità da esterno
EC 52	Sensore di temperatura della batteria del condensatore T3 in circuito aperto o cortocircuito
EC 53	Sensore di temperatura ambiente esterno T4 in circuito aperto o cortocircuito
EC 54	Sensore di temperatura di scarico del compressore TP in circuito aperto o cortocircuito
EC 56	Sensore di temperatura di uscita della batteria dell'evaporatore T2B in circuito aperto o cortocircuito
EH 60	Sensore di temperatura ambiente interno T1 in circuito aperto o cortocircuito
EH 61	Sensore di temperatura della batteria dell'evaporatore T2 in circuito aperto o cortocircuito
EC 07	Velocità del ventilatore esterno al di fuori dell’intervallo normale
EH 0b	Errore di comunicazione scheda PCB interna/scheda display
EL 0C	Perdita di refrigerante rilevata
PC 00	Malfunzionamento IPM o protezione sovracorrente IGBT
PC 10	Protezione sottotensione
PC 11	Protezione da sovratensione
PC 12	Protezione tensione CC
PC 02	Protezione temperatura massima del compressore (OLP)
PC 03	Protezione della pressione
PC 40	Errore di comunicazione tra chip principale esterno e chip di azionamento del compressore
PC 41	Protezione rilevamento ingresso corrente
PC 42	Errore di avvio del compressore
PC 43	Protezione mancanza di fase (trifase)
PC 44	Nessuna protezione velocità
PC 45	Errore 341PWM
PC 46	Malfunzionamento della velocità del compressore
PC 49	Protezione da sovracorrente compressore
--	Conflitto di modalità unità da interno (abbinamento con unità da esterno MULTI)
PC 0A	Protezione alta temperatura del condensatore
PC 06	Protezione temperatura di scarico del compressore
PC 08	Protezione corrente esterna
PH 09	Anti-aria fredda in modalità di riscaldamento

PC 0F	Malfunzionamento del modulo PFC
PC 0I	Temperatura ambiente esterno troppo bassa
PH 90	Protezione alta temperatura della batteria dell'evaporatore
PH 91	Protezione temperatura bassa della batteria dell'evaporatore
LC 05	Limite di frequenza causato dalla tensione
LC 03	Limite di frequenza causato dalla corrente
LC 02	Limite di frequenza causato da TP
LC 01	Limite di frequenza causato da T3
LH 00	Limite di frequenza causato da T2
LC 06	Limite di frequenza causato da PFC
LH 07	Limite di frequenza causato dal controllo remoto
nA	Nessun malfunzionamento o protezione

5 SMALTIMENTO

Il produttore è iscritto al Registro Nazionale AEE, in conformità all'attuazione della direttiva 2012/19/UE e delle relative norme nazionali vigenti sui rifiuti di apparecchiature elettriche ed elettroniche.
Tale direttiva raccomanda il corretto smaltimento delle apparecchiature elettriche ed elettroniche.
Quelle che riportano il marchio del bidoncino sbarrato devono essere smaltite a fine ciclo di vita in modo differenziato al fine di scongiurare danni per la salute umana e per l'ambiente.

L'Apparecchiatura elettrica ed elettronica deve essere smaltita completa di tutte le sue parti.
Per smaltire una apparecchiatura elettrica ed elettronica "domestica", il produttore raccomanda di rivolgersi ad un rivenditore autorizzato o ad una piazzola ecologica autorizzata.

Lo smaltimento di una apparecchiatura elettrica ed elettronica "professionale" deve essere effettuato da personale autorizzato tramite i consorzi appositamente costituiti presenti sul territorio.
A tal proposito si riporta di seguito la definizione di RAEE domestico e RAEE professionale.

RAEE provenienti dai nuclei domestici: i RAEE originati dai nuclei domestici e i RAEE di origine commerciale, industriale, istituzionale e di altro tipo, analoghi, per natura e quantità, a quelli originati dai nuclei domestici. I rifiuti delle AEE che potrebbero essere usate sia dai nuclei domestici che da utilizzatori diversi dai nuclei domestici sono in ogni caso considerati RAEE provenienti dai nuclei domestici;

RAEE professionali: tutti i RAEE diversi da quelli provenienti dai nuclei domestici di cui al punto sopra.
Queste apparecchiature possono contenere:

- gas refrigerante che deve essere integralmente recuperato da parte di personale specializzato e munito delle necessarie abilitazioni in appositi contenitori;
- olio di lubrificazione contenuto nei compressori e nel circuito frigorifero che deve essere raccolto;
- miscele con anticongelanti contenute nel circuito idrico, il cui contenuto deve essere opportunamente raccolto;
- parti meccaniche ed elettriche che vanno separate e smaltite in modo autorizzato.

Quando componenti delle macchine vengono rimossi per essere sostituiti per motivi di manutenzione o quando l'intera unità giunge al termine della sua vita ed è necessario rimuoverla dall'installazione, si raccomanda di differenziare i rifiuti per natura e fare in modo che vengano smaltiti da personale autorizzato presso gli esistenti centri di raccolta.

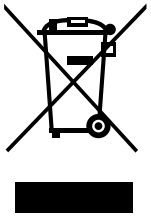

6 ALLEGATI

6.1 Schemi elettrici unità interna

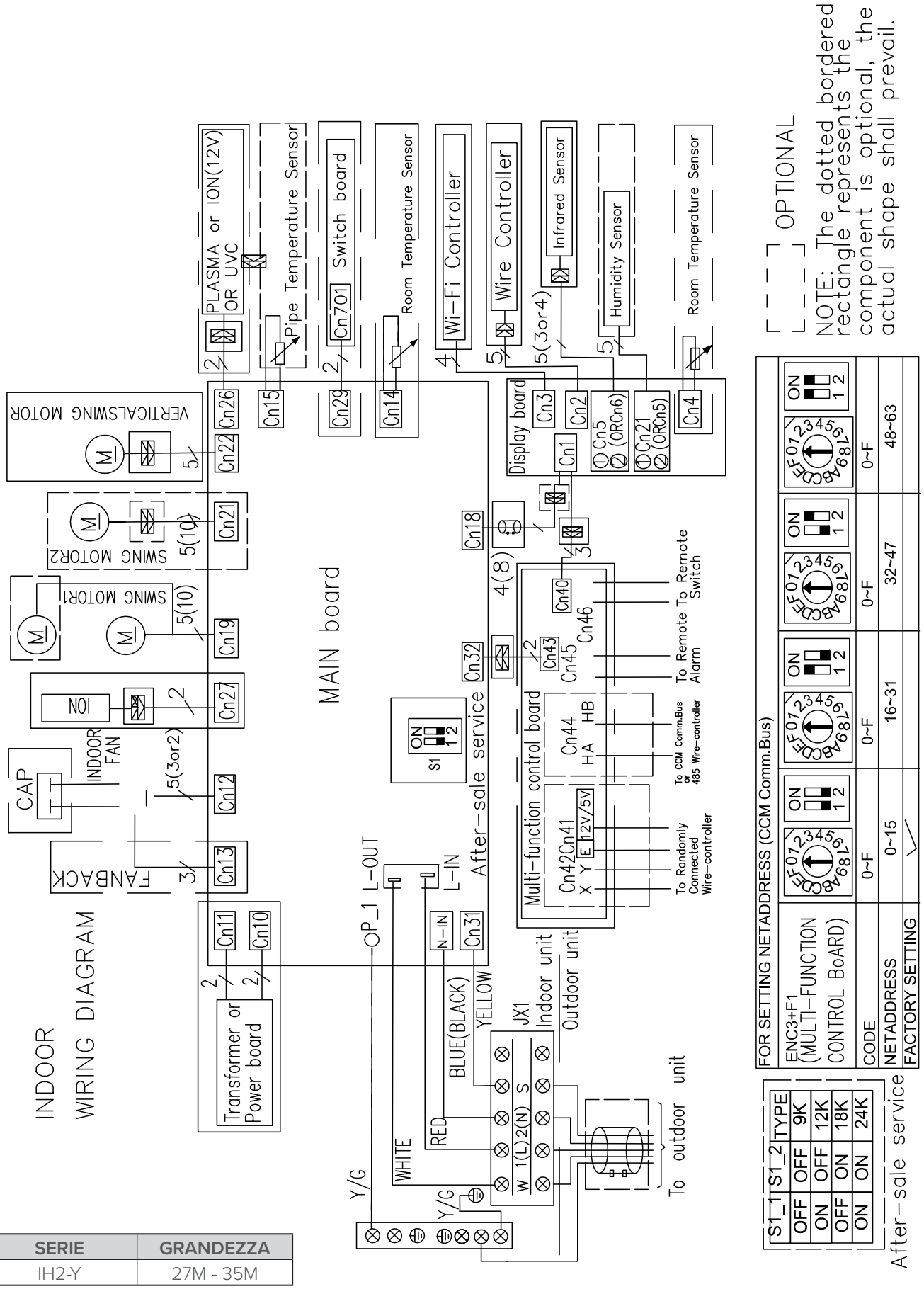

SERIE	GRANDEZZA
IH2-Y	27M - 35M

6.2 Dichiarazione di conformità

DECLARATION OF CONFORMITY EU

DICHIARAZIONE DI CONFORMITÀ UE
KONFORMITÄTSERKLÄRUNG EU
DECLARATION DE CONFORMITE EU
DECLARACIÓN DE CONFORMIDAD EU

WE DECLARE UNDER OUR SOLE RESPONSIBILITY THAT THE MACHINE
DICHIARIAMO SOTTO LA NOSTRA SOLA RESPONSABILITÀ CHE LA MACCHINA
WIR ERKLÄREN EIGENVERANTWORTLICH, DASS DIE MASCHINE
NOUS DÉCLARONS SOUS NOTRE SEULE RESPONSABILITÉ QUE LA MACHINE
EL FABRICANTE DECLARA BAJO SU EXCLUSIVA RESPONSABILIDAD QUE LA MÁQUINA

CATEGORY	DIRECT EXPANSION TERMINALS - Heat pump
CATEGORIA	TERMINALI AD ESPANSIONE DIRETTA - Pompa di calore
KATEGORIE	DIREKTVERDAMPFUNGSGERÄTE - Wärmepumpe
CATEGORIE	TERMINAUX À DÉTENTE DIRECTE - Pompe à chaleur
CATEGORIA	TERMINALES POR EXPANSIÓN DIRECTA - Bomba de calor

TYPE / TIPO / TYP / TYPE / TIPO

IH2-Y 27M
IH2-Y 35M

- **COMPLIES WITH THE FOLLOWING EEC DIRECTIVES, INCLUDING THE MOST RECENT AMENDMENTS, AND THE RELEVANT NATIONAL HARMONISATION LEGISLATION CURRENTLY IN FORCE:**
- RISULTA IN CONFORMITÀ CON QUANTO PREVISTO DALLE SEGUENTI DIRETTIVE CEE, COMPRESE LE ULTIME MODIFICHE, E CON LA RELATIVA LEGISLAZIONE NAZIONALE DI RECEPIMENTO:
- DEN IN DEN FOLGENDEN EWG-RICHTLINIEN VORGESEHENEN VORSCHRIFTEN, EINSCHLIEßLICH DER LETZTEN ÄNDERUNGEN, SOWIE DEN ANGEWANDTEN LANDESGESETZEN ENTSPRICHT:
- EST CONFORME AUX DIRECTIVES CEE SUIVANTES, Y COMPRIS LES DERNIÈRES MODIFICATIONS, ET À LA LÉGISLATION NATIONALE D'ACCUEIL CORRESPONDANTE:
- ES CONFORME A LAS SIGUIENTES DIRECTIVAS CEE, INCLUIDAS LAS ÚLTIMAS MODIFICACIONES, Y A LA RELATIVA LEGISLACIÓN NACIONAL DE RECEPCIÓN:

☒ **2014/35/EC** **low voltage directive**
direttiva bassa tensione
Bestimmungen der Niederspannungsrichtlinie
directive basse tension
directiva de baja tensión

☒ **2014/30/UE** **electromagnetic compatibility**
compatibilità elettromagnetica
Elektromagnetische Verträglichkeit
compatibilité électromagnétique
compatibilidad electromagnética

☒ **2009/125/CE** **Ecodesign** /Progettazione ecocompatibile / Ecodesign / Éco-conception / Ecodiseño

☒ **2011/65/UE** **2015/863/UE** **RoHs**

-Unit manufactured and tested according to the followings Standards: -Unità costruita e collaudata in conformità alle seguenti Normative: -Unité construite et testée en conformité avec les Réglementations suivantes -Unidad construida y probada de acuerdo con las siguientes Normativas -Gebautes und geprüftes Gerät nach folgenden Normen	EN 55014-1 :2017 EN 55014-2 :2015 EN IEC 61000-3-2 :2019 EN 61000-3-3 :2013/A1 :2019 EN 55014-1 :2017/A11 :2020 EN 60335-1 :2012/A2 :2019 EN 60335-2-40 :2003/A13 :2012 EN 62233 :2008 EN 62321-1 :2013 EN 62321-2 :2014 EN 62321-3-1 :2014 EN 62321-4 :2014 EN 62321-5 :2014 EN 62321-6 :2015 EN 62321-7-1 :2015 EN 62321 :2009

-Responsible to constitute the technical file is the company n°.00708410253 and registered at the Chamber of Commerce of Belluno Italy
-Responsabile a costituire il fascicolo tecnico è la società n° 00708410253 registrata presso la Camera di Commercio di Belluno Italia
-Verantwortliche für die technischen Unterlagen zusammenstellen n°.00708410253 ist das Unternehmen bei der Handelskammer von Belluno Italien registriert
-Responsable pour compiler le dossier technique est la société n°00708410253 enregistrée à la Chambre de Commerce de Belluno en Italie
-Encargado de elaborar el expediente técnico es la empresa N º 00708410253 registrada en la Cámara de Comercio de Belluno Italia

FELTRE, 20/09/2021

NAME / NOME / VORNAME / PRÉNOM / NOMBRE — STEFANO
SURNAME / COGNOME / ZUNAME / NOM / APELLIDOS — BELLÒ
COMPANY POSITION / POSIZIONE / BETRIEBSPOSITION / FONCTION / CARGO — LEGALE RAPPRESENTANTE

CLIVET S.P.A. - Via Camp Lonc, 25 - Z.I. VILLAPAIERA - 32030 FELTRE (BL) – ITALIA
Cap. Soc. Eur 20.000.000 i.v. – C.F. e reg.Impr. BL n°.00708410253 – R.E.A. n°.66577 –P.I./ VAT :IT 00708410253
Tel. +39 0439 3131 - Fax +39 0439 313300 – Sito Web : www.clivet.it E-mail : info@clivet.it - Registro A.E.E. IT08020000001697

DA 30 ANNI OFFRIAMO SOLUZIONI PER IL COMFORT SOSTENIBILE E IL BENESSERE DELL'INDIVIDUO E DELL'AMBIENTE

www.clivet.com

vendita e assistenza

PRONTO CLIVET

ASSISTENZA DEDICATA: PRONTO CLIVET

Assistenza SPLIT Clivet (solo Italia):
Tel. 041/5099169
Lu-Ve 09:00-20:00, Sa 09:00-12:00 (festivi esclusi)
split@clivet.support

CLIVET SPA
Via Camp Lonc 25, Z.I. Villapaiera
32032 Feltre (BL) - Italy
Tel. +39 0439 3131 - Fax +39 0439 313300
info@clivet.it

MideaGroup
humanizing technology

CLIVET

STELVIO

IH2-Y series from 27M to 35M

MANUAL

FOR INSTALLATION, USE AND MAINTENANCE

GB

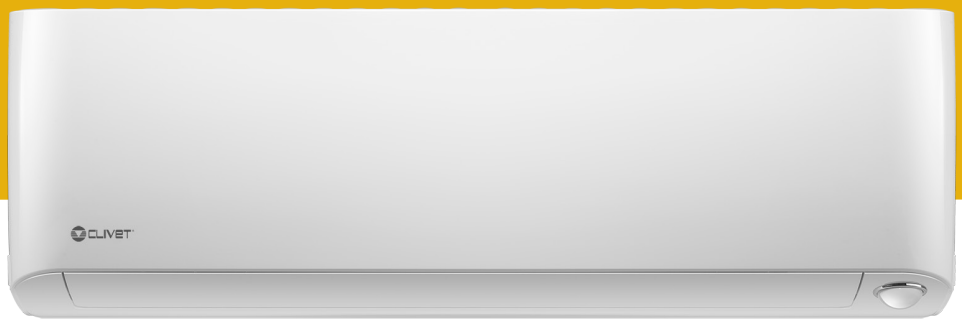

INTRODUCTION

Dear Customer,
Thank you for choosing a **CLIVET** product.
The **STELVIO** model which you have chosen, is a high performance product of advanced design and technology, high reliability and quality construction.
We suggest that you entrust its management and maintenance to professionally qualified personnel you trust, who, when necessary, only use original spare parts.
This manual contains important information and tips that must be followed for easier installation and the best possible use of the appliance.

SERIES

MONOSplit systems	
STELVIO	S.IH2+ MH2-Y series from 27M to 35M

SYMBOLS USED IN THE MANUAL AND THEIR MEANING

WARNING
To indicate special information.

CAUTION
To indicate particularly important and delicate operations.

CAUTION DANGER
To indicate actions which, if not carried out correctly, may result in general accidents or may cause malfunctions or material damage to the device; therefore, they require special attention and adequate preparation.

ATTENTION ELECTRIC DANGER
To indicate actions which, if not carried out correctly, may result in accidents of electrical origin; therefore, they require special attention and adequate preparation.

IT IS PROHIBITED TO
indicate actions that MUST NOT be performed.

FLAMMABLE MATERIAL
Indicates that the appliance uses a flammable refrigerant.

WARRANTY

The product **CLIVET** is covered by a **conventional warranty**, valid from the date of purchase of the appliance, the conditions of which are specified in the GENERAL CONDITIONS OF SALE available at **www.clivet.com**

WARNING

– The warranty is void if the appliance has been used without following the instructions in this manual.
– The warranty will be forfeited if the customer makes changes and/or attempts to repair the product himself or through third parties not authorised by the manufacturer/authorised dealer.
– The product must be intended for the use intended by **CLIVET** for which it was expressly made. Any contractual and non-contractual liability **CLIVET** for damage caused to persons, animals or property by installation, adjustment, maintenance and misuse errors is excluded.

INDEX

1 General Details 4

1.1 General warnings and safety rules 4
1.2 Description of system components 6
1.3 Accessories 7
1.4 Identification 8

2 Installation 9

2.1 Product receiving 9
2.2 Size and weight 9
2.3 Installation - preliminary warnings 9
2.4 Indoor unit installation 10
2.4.1 Installation room 10
2.4.2 Mounting plate 12
2.4.3 Preparation for connection pipes 13
2.4.4 Preparation for refrigerant piping 14
2.4.5 Drainage pipe 15
2.4.6 Electrical connections 16
2.4.7 Wrap the pipes and cables 18
2.4.8 Mounting the indoor unit 18

3 Use 20

3.1 Description of system components 20
3.2 Meaning of the display codes 20
3.3 Remote control 21
3.4 Operation 21
3.4.1 Other functions 22
3.4.2 Airflow angle adjustment 22
3.4.3 Operation with Intelligent Eye - Presence Sensor 23
3.4.4 Sleep Function 24
3.5 Manual operation (without remote control) 24

4 Maintenance 25

4.1 Cleaning the indoor unit 25
4.2 Cleaning the air filter 25
4.3 Cleaning the outdoor unit 26
4.4 Extended periods of inactivity 26
4.5 Maintenance at the start of the season 26
4.6 Troubleshooting 27
4.6.1 Common problems 27
4.6.2 Anomalies and remedies 28
4.7 Error codes displayed on the indoor unit display 29

5 Disposal 32

6 Attachments 33

6.1 Indoor unit wiring diagrams 33
6.2 Declaration of conformity 34

Section dedicated to the USER

1 GENERAL DETAILS

1.1 General warnings and safety rules

WARNING

– This manual is the property of CLIVET and reproduction or transfer to third parties of the contents of this document is prohibited. All rights reserved. It is an integral part of the product; make sure that it is always supplied with the appliance, even in case of sale/transfer to another owner, so that it can be consulted by the user or by personnel authorized to carry out maintenance and repairs.

– Read this manual carefully before using the unit to ensure its safe operation.

– Periodically check the integrity of the power cord, plug and related socket. If the power cable is damaged, it may only be replaced by the manufacturer or the local distributor who sold the appliance or by authorised maintenance and repair personnel.

– The installation must be carried out by an authorized dealer or a qualified technician. Faulty installation may result in water leakage, electric shock or fire.

– Work on the refrigerant circuit must only be carried out by persons with a valid certification, issued by an accredited body, certifying their competence to handle refrigerants safely in compliance with the specifications in force in the sector.

– The installation must be carried out according to the instructions provided. An incorrect installation may cause water leaks, electric shock or fire.

– Install the drain hose according to the instructions in this manual. Incorrect draining can cause water seepage or flooding with possible damage to the home and other property.

– The device must be stored in such a way as to prevent any mechanical damage.

– Consult a qualified technician for unit repair or maintenance.

– Perform the installation using only the supplied accessories and parts specified. The use of non-standard components may cause water leakage, electric shock or fire and cause the unit to malfunction.

– Do not use any means other than those recommended by the manufacturer to accelerate the defrosting process or to clean the unit.

– The appliance must be placed in a room that does not contain any ignition sources operating continuously (e.g. open flames, gas appliances or electric heaters).

– Note that the coolants are odourless.

– Always use the specified cables for all electrical work. Connect the cables securely and secure them in a stable manner to prevent the terminals from being damaged by external forces. Incorrect electrical connection may cause overheating conditions and may result in fire and electrocution.

– The cables must be arranged so that the control board cover can close properly. If the control board cover is not closed properly, corrosion may occur and the connection points on the terminals may become hot, ignite or cause electric shock.

– In some functional environments such as kitchens, server rooms, etc., it is recommended to use specially designed air conditioners.

– The appliance is only suitable for use by children 8 years old and over and persons with reduced physical, sensory or mental capabilities or lack of experience or knowledge when they are properly supervised or have received instructions on the safe use of the appliance and have understood the associated dangers. Prevent children from playing with the appliance. Cleaning and maintenance operations must not be carried out by children without supervision.

– For electrical work, comply with the provisions of the national electrical code, local regulations, current regulations and the requirements contained in the installation manual. It is necessary to use an independent circuit and a single power outlet. Do not connect other appliances to the same electrical outlet. Insufficient electrical capacity or faulty electrical installation may cause risk of electric shock or fire.

CAUTION DANGER

- When connecting refrigerant piping,keep substances or gases other than the specified refrigerant from entering the unit. The presence of other gases or substances can reduce unit performance and cause an abnormal increase in pressure in the refrigeration cycle. This can lead to explosion hazards and resulting injuries.
- Install the unit on a stable stand that can support its weight. If the chosen stand cannot support the weight of the unit, or if the installation is not performed correctly, the unit may fall and cause injury and serious damage.
- Do not pierce or ignite the device.
- The appliance must be placed in a well-ventilated room whose dimensions correspond to those specified for operation.
- The product must be installed with earthing in accordance with the law to avoid the risk of electrocution.
- Do not install the unit in a location that may be exposed to combustible gas leakage. Any accumulation of combustible gas around the unit may cause a fire hazard.
- Do not operate the air conditioner in a very humid room, for example in a bathroom or laundry room. Excessive exposure to water can cause electrical components to short-circuit.

IT IS PROHIBITED TO

- Make changes and/or repair attempts to the product. Any repairs must be carried out by a qualified technician.
- Touch the device with wet, damp and/or barefoot body parts. If you notice current leakage that can be detected on contact with metal parts of the appliance, disconnect the switch, unplug it from the power supply socket and contact an authorised dealer.
- Use of the appliance by children and persons with reduced capacity or lack of experience and specific knowledge unless they are assisted by qualified personnel responsible for their safety.
- Disperse in the environment and leave within the reach of children the packaging material as it may be a potential source of danger. It must therefore be disposed of in accordance with current legislation.
- Change the length of the power cable or use extension cables to power the unit.
- Use the same electrical outlet for other equipment. Incorrect or insufficient power supply may cause fire or electric shock hazard.

NOTES ON FLUORINATED GASES

- This air conditioner contains fluorinated gas. For specific information on gas types and quantities, please refer to the plate found on the unit. It is always necessary to comply with national regulations regarding the use of gases.
- Installation, service, maintenance and repair of the unit must be performed by a qualified technician.
- The uninstallation and recycling of the product must be carried out by qualified technical personnel.
- If a leak detection device is installed in the system, it is necessary to check that there are no leaks at least every 12 months. When checking the unit for leaks, it is recommended to keep a detailed record of all inspections.
- Pay attention to the fact that refrigerant R32 is odourless.

FLAMMABLE MATERIAL

The refrigerant used inside this unit is flammable. A coolant leak that is exposed to an external ignition source can create fire risks

1.2 Description of system components

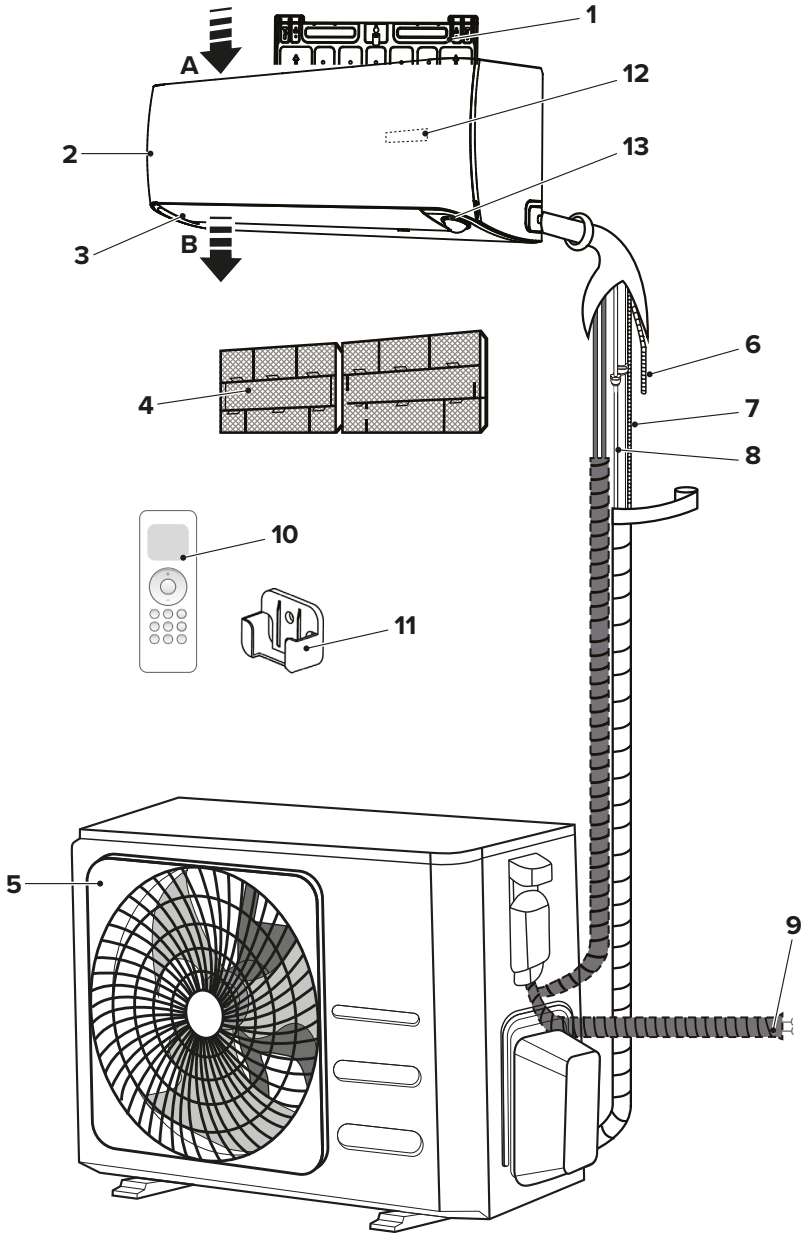

Fig. 1

A Air inlet

B Air outlet

1 Wall mounting plate

2 Indoor unit

3 Ventilation slit

4 Filter

5 Outdoor unit

6 Flexible drainage hose

7 Electrical connection

8 Refrigerant piping

9 Outdoor unit power supply

10 Remote control

11 Remote control support

12 Display LED STELVIO

13 Intelligent optical sensor

WARNING
The images in this manual are provided for illustrative purposes only. The appearance of your device may differ slightly from the illustrations shown here. Refer to the actual characteristics of the unit.

1.3 Accessories

The air conditioner is equipped with the following accessories. Use all specified installation components and accessories to install it. Incorrect installation may cause water leakage, electric shock and fire, or cause the unit to malfunction.

Description	Aspect		Quantity
Mounting plate	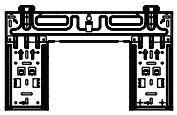		1
Anchor			5
Fixing screw for mounting plate ST3.9 X 25	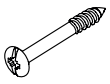		5
Remote control	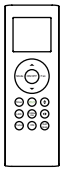		1
Remote control support	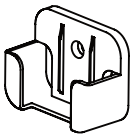		1
Fixing screw for the ST2.9 x 10 remote control holder			2
AAA Alkaline battery. LR03	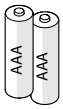		2
Installation use and maintenance manual			1
Gasket			1
Drain fitting	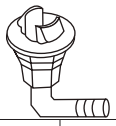		1
Connection pipe unit	Liquid side	Ø 6.35 mm (1/4")	Components to be purchased separately. Consult your dealer for pipe sizes.
		Ø 9.52 mm (3/8")	
	Gas side	Ø 9.52 mm (3/8")	
		Ø 12.7 mm (1/2")	
		Ø 15.9 mm (5/8")	

1.4 Identification

The indoor unit and the outdoor unit can be identified by the serial number label that shows the technical and performance data of the unit and what is required by the legislation in force.

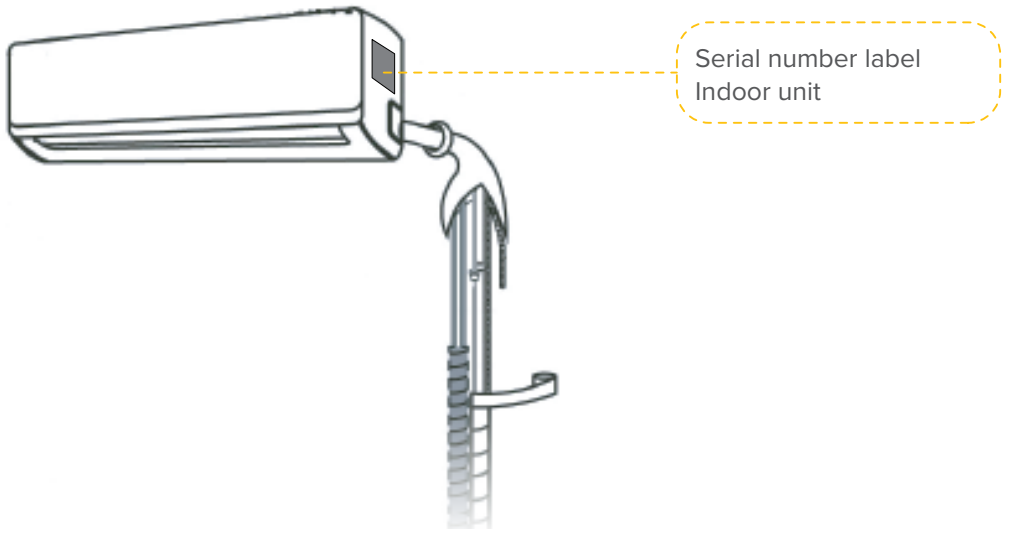

Fig. 2

CAUTION
Tampering, removal, lack of identification labels or anything else that does not allow safe product identification, makes any installation and maintenance operation difficult.

2 INSTALLATION

2.1 Product receiving

The appliance is supplied packed in several parcels. Handling must be carried out by appropriate means in view of the overall weight of the package.

Upon receiving the appliance, check the perfect integrity of all parts.
In case of damage to the equipment or missing material, please contact your authorised dealer promptly.

WARNING
The manual is an integral part of the product and therefore it is recommended that you read it before installing and commissioning the device and keep it with care for future reference or transfer to another Owner or User.

IT IS PROHIBITED TO
disperse the packaging material in the environment and leave it within the reach of children as it can be a potential source of danger. It must be disposed of in accordance with current legislation.

2.2 Size and weight

	Indoor unit	
	27M	35M
Width (mm)	895	895
Depth (mm)	248	248
Height (mm)	298	298
Weight (kg)	12,7	12,7

2.3 Installation - preliminary warnings

WARNING
Before installing the indoor unit, consult the label on the product package to check that the model number matches the model number of the outdoor unit.

ATTENTION ELECTRIC DANGER

- All electrical connections must be done by a licensed electrician according to the provisions of national and local electrical codes.
- All electrical connections must be made according to the wiring diagram on the panels of the indoor and outdoor units.
- If the electrical system has serious safety problems, stop work immediately. Explain the situation to the customer and refuse to install the unit until the safety problem has been resolved.
- The power supply should correspond to 90-100% of the rated voltage. Insufficient power supply may cause malfunction, electric shock or fire.
- If the power cables are permanently installed connected to the electrical system, install overcurrent protection and a main power switch with a capacity of 1.5 times the maximum current of the unit.
- The power supply line must have a special protection upstream against short circuits and earthing leakage that sections the system with respect to other utilities. The technician must choose an approved differential circuit-breaker or main circuit breaker.
- Connect the unit to a single socket of a dedicated branch of the circuit. Do not connect other appliances to the same electrical outlet.
- The air conditioner must be properly grounded.
- All cables and conductors must be connected securely. Loosening a conductor may cause the terminal to overheat, which in turn may result in fire hazards or product malfunction.
- The electrical cables must not touch or rest against the refrigerant pipes, the compressor or any moving parts of the unit.

2.4 Indoor unit installation

2.4.1 Installation room

CAUTION
The appliance must be placed in a well-ventilated room, with a minimum surface area that varies according to the amount of refrigerant present.

To calculate the minimum area of the installation room, proceed as described below:

- determine the total refrigerant charge (see section "3.1.1 Refrigerant charge" of the outdoor unit manual)
- identify the refrigerant charge value in the table below and derive the respective minimum area required for the installation room.

Refrigerant charge [kg]	Minimum surface [m²]
< 1.224	-
1.225	1.43
1.4	1.87
1.6	2.44
1.8	3.09
2.0	3.81
2.2	4.61
2.4	5.49
2.6	6.44
2.8	7.47
3.0	8.58
3.2	9.76
3.4	11.0
3.6	12.4
3.8	13.8
4.0	15.3
4.2	16.8
4.4	18.5
4.6	20.2
4.8	22.0
5.0	23.8
5.2	25.8
5.4	27.8
5.6	29.9
5.8	32.1
6.0	34.3
6.2	36.6
6.4	39.1
6.6	41.5
6.8	44.1
7.0	46.7
7.2	49.4
7.4	52.2
7.6	55.1
7.8	58.0
7.956	61.0

The following information can help you choose a suitable location for the indoor unit.
The installation location must have the following characteristics:

- good air circulation
- ease of drainage
- the noise emitted by the unit must not disturb other people
- stability and robustness - no exposure to vibration
- sufficient capacity to support the weight of the unit
- at least one metre away from any other electrical device (e.g. TV, radio, computer)

It is PROHIBITED to install the indoor unit in the following locations:

- near sources of heat, steam or combustible gas;
- near flammable objects, such as curtains or fabrics;
- near obstacles that could obstruct air circulation;
- near the entrance;
- In a an area that is not exposed to direct sunlight.

NOTE ON THE HOLE IN THE WALL
If there is no fixed refrigerant piping:
When choosing the installation position, it is recommended to provide a sufficiently large space for the wall hole (see paragraph "2.4.3 Preparation for connection pipes") in which to insert the signal cable and the refrigerant piping between the indoor and outdoor units.
The usual position for cables and pipes is on the right side of the indoor unit (looking at the unit). However, the unit supports installation of cables and piping both on the left and on the right.

Please refer to the following diagram for wall and ceiling distances:

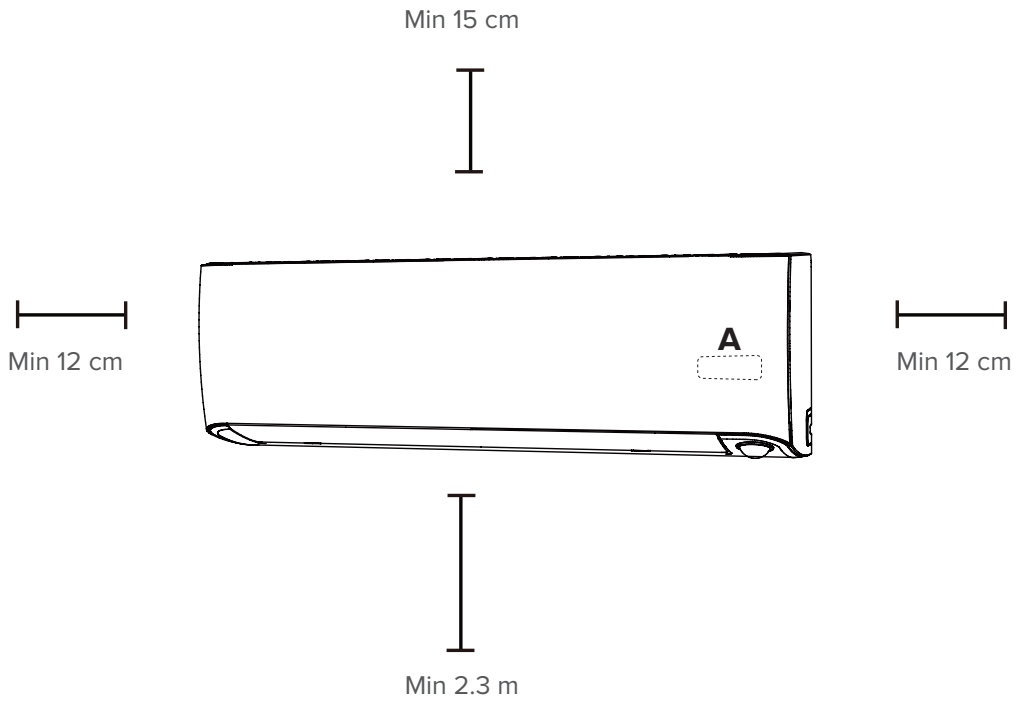

Fig. 3

A *Position of the display STELVIO and remote control signal receiver.*

NOTE*: The receiver must be left free of obstacles that could affect reception from the remote control.*

2.4.2 Mounting plate

MOUNTING PLATE DIMENSIONS

The mounting plate is used to fix the indoor unit to the wall.

Correct orientation of the mounting plate

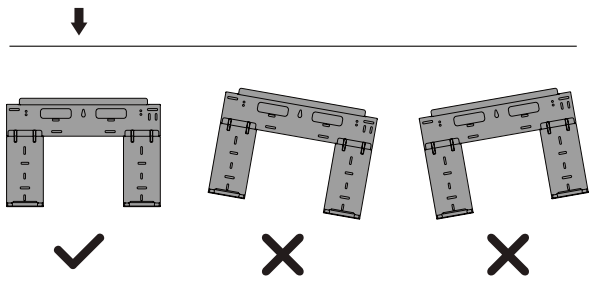

27M Model

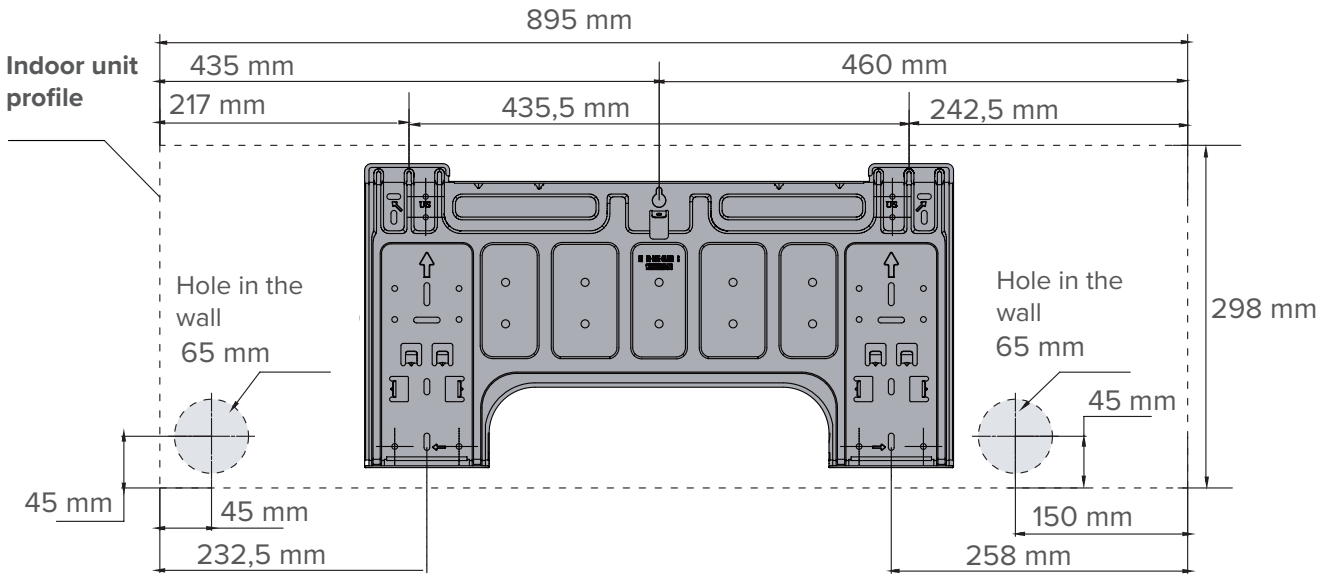

35M Model

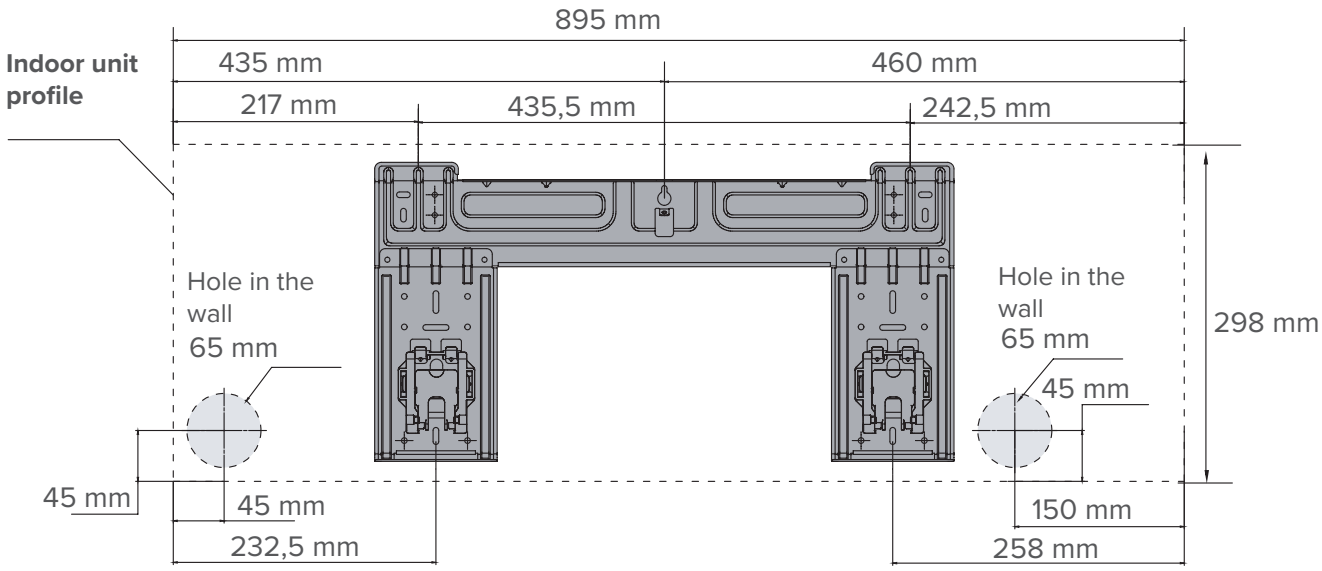

Fig. 4

FIX THE MOUNTING PLATE TO THE WALL

1 Remove the screw that fastens the mounting plate to the back of the indoor unit.

2 Place the mounting plate on the wall in a position that meets the requirements listed in paragraph "2.4.1 Installation room" (for detailed information on the dimensions of the mounting plate see "Mounting plate dimensions".)

3 Drill the holes for the fixing screws in positions that:

– are strong enough and have sufficient capacity to support the weight of the unit

– match the holes in the mounting plate

4 Fix the mounting plate to the wall using the screws provided.

5 Check that the mounting plate is in line against the wall.

WARNING
If the wall is made of brick, concrete or similar materials, drill holes with a diameter of 5 mm and insert the anchors provided. Then fix the mounting plate to the wall by tightening the screws directly into the anchors.
If the wall is made of other materials, use suitable fasteners and check that they are properly sealed.

2.4.3 Preparation for connection pipes

It is necessary to make a hole in the wall where the refrigerant piping, drainage pipe and electrical cables that will connect the indoor unit to the outdoor unit will pass through.

WARNING
The refrigerant piping can come out of the indoor unit at four different angles:
- Left side
- Rear left side
- Right side
- Rear right side

For more details see "Fig. 5"

Reversibility connections

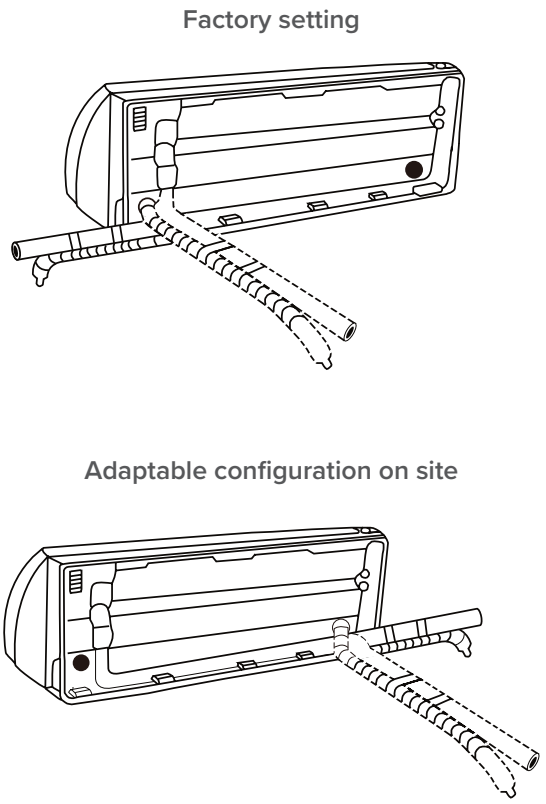

Fig. 5

1 Determine hole position according to the position of the mounting plate. To help you choose the optimal position, refer to point "Mounting plate dimensions". The hole in the wall should have a minimum diameter of 65 mm and a slight downward slope to facilitate drainage (see "Fig. 6").

2 Drill the hole in the wall using a 65 mm drill bit. The hole should have a slight inclination, so that the outer end is lower than the inner one by about 5-7 mm. This will facilitate water drainage.

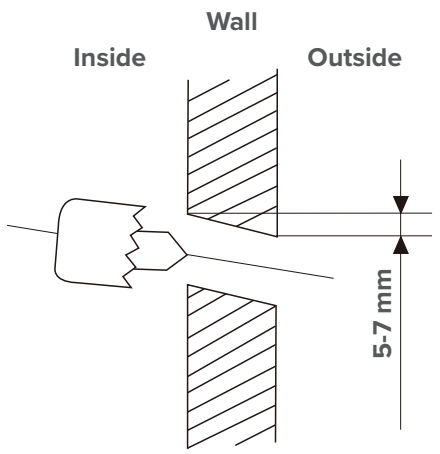

Fig. 6

3 Insert the protective sleeve into the wall, which will protect the edges of the hole and improve the seal after installation.

CAUTION DANGER
When drilling holes, be careful to avoid electrical wires, hydraulic hoses and other delicate components.

2.4.4 Preparation for refrigerant piping

The refrigerant piping is located inside an insulating sleeve fixed on the back of the unit. It is necessary to prepare the pipes before passing them through the hole in the wall. For detailed instructions on countersinking pipes and the required tightening techniques and torques, refer to section "6 Notions on refrigerant piping connection" of the outdoor unit manual.

1 Depending on the position of the wall hole in relation to the mounting plate, choose the side from which the refrigerant piping will exit the unit.

2 If the wall hole is behind the unit, leave the pre-cut panel in place. If the wall hole is on the side of the indoor unit, remove the pre-cut plastic panel from the side of the unit using a jig saw (see "Fig. 7").

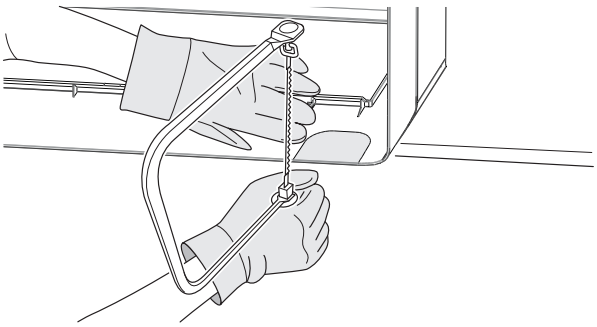

Fig. 7

3 Remove any burrs along the cut section using a half round file.

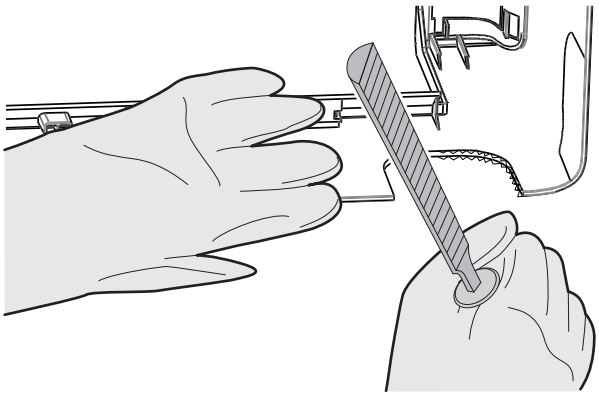

Fig. 8

IT IS PROHIBITED TO
use pliers to remove the pre-cut panel as this may damage the front grille.

4 Using scissors, cut the insulation sleeve so that about 15 cm of the refrigerant piping is exposed. This operation has a double utility:

- it facilitates connection of refrigerant piping
- it makes it easier to check for gas leaks and to check for indentations

5 If the connection pipes are already embedded in the wall, proceed directly to paragraph "2.4.5 Drainage pipe". If there are no pipes already prepared, connect the refrigerant piping of the indoor unit to the connection pipe between the indoor unit and the outdoor unit. Refer to section "6 Notions on refrigerant piping connection" of the outdoor unit manual for detailed instructions.

6 Depending on the position of the wall hole in relation to the mounting plate, determine the angle required for the pipe.

7 Grab the refrigerant line at the base of the bend.

8 Slowly, applying uniform pressure, bend the pipe towards the hole. Take care to **not to dent or damage the pipe**.

CAUTION
Do not dent or damage the pipe when bending it compared to the unit. Any recesses in the pipe will adversely affect unit performance.

2.4.5 Drainage pipe

In the default configuration, the drainage pipe is connected to the left side of the unit (looking at the back of the unit). However, it can also be connected to the right side.

1 To ensure proper drainage, secure the drainage pipe on the same side as the refrigerant piping.

2 Attach the drainage pipe extension (to be purchased separately) to the end of the pipe.

3 Tightly wrap the connection joint with Teflon tape to ensure a good seal and prevent possible leakage.

4 The part of the drainage pipe that remains inside should be wrapped in a foam sleeve to prevent condensate from forming.

5 Remove the air filter and pour a small amount of water into the drain pan to make sure the water is draining properly from the unit.

WARNING
To prevent unwanted leakage, the unused drain hole must be closed using the rubber cap provided.

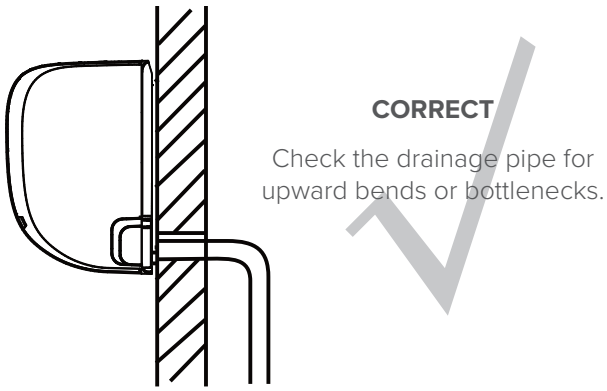

Fig. 9

IT IS PROHIBITED TO

– bend the drainage pipe upwards;

– create stagnation points;

– submerge the end of the drainage pipe in water or in a water collection container.

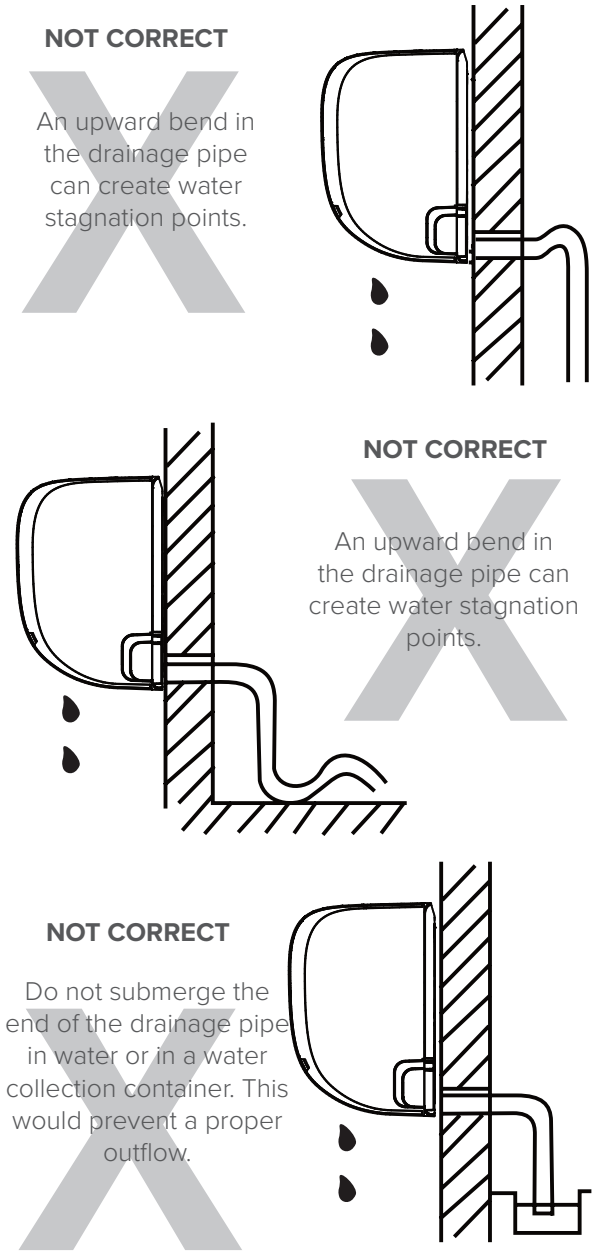

Fig. 10

2.4.6 Electrical connections

Cables with the following characteristics are required for power supply and communication between the indoor and outdoor units:

Indoor unit	Power supplied from outdoor unit	Signal from outdoor unit
	n° cables/cross section	n° cables/cross section
27M	2 x 1.5mm² + G	2 x 1.5mm²
35M	2 x 1.5mm² + G	2 x 1.5mm²

The indicated cross-sections are suitable for a wiring length of up to 5 metres.

ATTENTION ELECTRIC DANGER
Before making electrical connections, turn off the main switch of the system.

WARNING
WRITE DOWN THE SPECIFICATIONS OF THE FUSES.
The air conditioner board (PCB) is equipped with a fuse for overcurrent protection. Fuse specifications are printed on the circuit board, for example:
Indoor unit: T5A/250VAC
NOTE: The fuse is ceramic.

1 Prepare the cable for connection:

– Using a wire stripper, strip the rubber sheath at both ends of the cable and expose approximately 40 mm of the internal conductors.

– Strip the insulation sheath at the ends of the conductors.

– Using a crimping tool, crimp U-type wire terminals to the ends of the conductors.

CAUTION
When crimping, clearly identify live cables ("L") and other cables.

2 Open the front panel of the indoor unit.

3 Using a screwdriver, open the terminal compartment cover on the right side of the unit. This will give you access to the terminal block.

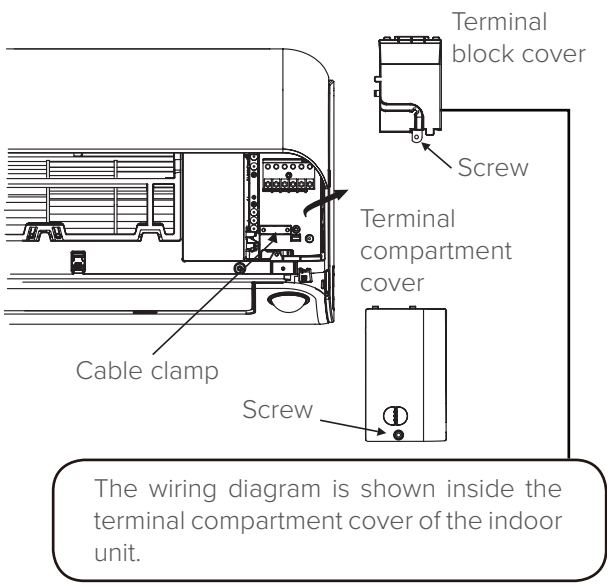

Fig. 11

WARNING
All connections must be made exactly as shown in the wiring diagram on the inside of the terminal block cover of the indoor unit.

4 Unscrew the cable clamp under the terminal block and hold it aside.

5 Looking at the back of the unit, remove the plastic panel located on the left side of the base.

6 Route the electrical cables through this opening, proceeding from the back of the unit to the front.

7 Looking at the front side of the unit, match the colours of the cables to the labels on the terminal block, connect the U-shaped terminals and screw each cable securely to the corresponding terminal.

CAUTION DANGER
DO NOT SWITCH LIVE AND NEUTRAL CABLES. Such a configuration is dangerous and may cause the air conditioner to malfunction.

8 Check that all connections are stable, then close the cable clamp to secure the signal cable to the unit. Screw the cable clamp on firmly.

9 Replace the cover on the front side of the unit and replace the plastic panel on the back.

Connections in configuration

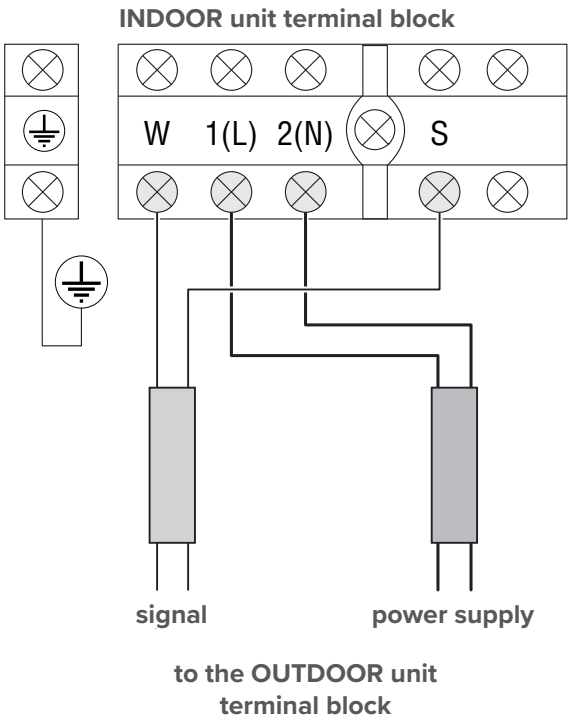

Fig. 12

2.4.7 Wrap the pipes and cables

It is necessary to wrap the refrigerant pipes, drainage pipe and electrical cables together; this reduces the space occupied, protects them and insulates them before passing them through the hole in the wall.

1 Assemble the drainage pipe, refrigerant pipes and cables as indicated in "Fig. 13".

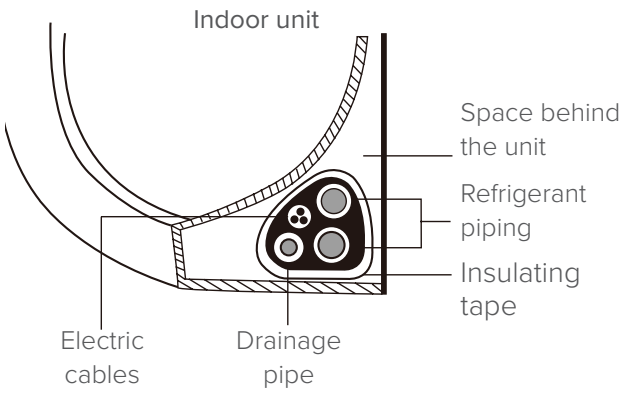

Fig. 13

CAUTION

– Make sure that the drainage pipe is on the lower part of the unit. Placement of the drainage pipe at the top of the unit may cause the drain pan to overflow, which may result in fire or water damage.

– When winding the pipes and cables, leave the ends of the pipes free. These must be accessible so that you can check for leaks after installation has been completed (see the "3.2 Electrical dispersion and gas leakage control" section in the outdoor unit's manual).

– When assembling cables, avoid twisting or tangling the signal cable with other types of cable.

2 Using vinyl adhesive tape, fasten the drain pipe to the bottom side of the refrigerant pipes.

3 Using insulating tape, wrap the electrical cables, refrigerant pipes and drainage pipe together. Check that all components are joined together as indicated in "Fig. 13"

2.4.8 Mounting the indoor unit

CASE "A": If you have installed a new connection pipe to the outdoor unit, proceed as follows:

1 Check that the ends of the refrigerant pipes are closed tightly to prevent dust or foreign materials from entering.

2 Slowly pass the unit containing the refrigerant pipes, drainage pipe and electrical cables through the hole in the wall.

3 Hook the top of the indoor unit to the top hook of the mounting plate.

4 Check that the unit is securely attached to the plate by applying light pressure to the left and right of the unit. The unit must not move or swing.

5 Applying uniform pressure, push on the lower half of the unit. Continue pushing until the unit clicks onto the hooks located along the base of the mounting plate.

6 Once again check that the unit is securely mounted on the plate by applying light pressure to the left and right of the unit.

CASE "B": If the refrigerant piping is already embedded in the wall, proceed as follows:

1 Hook the top of the indoor unit to the top hook of the mounting plate.

2 Use the supports in the mounting plate to lift the unit so that there is enough space to connect the refrigerant piping, electrical cables and drainage pipe (see "Fig. 14").

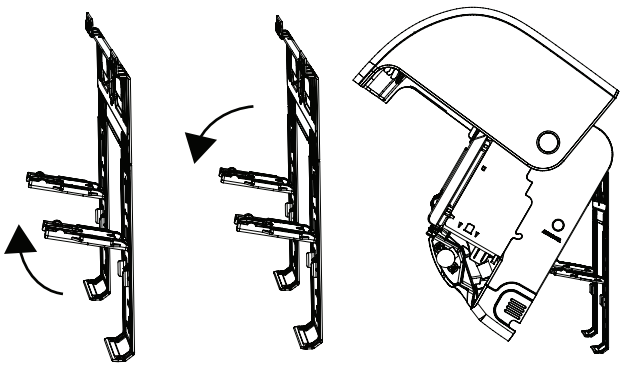

Fig. 14

3 Connect the drainage pipe and refrigerant piping (for instructions, see section "6 Notions on refrigerant piping connection" of the outdoor unit manual).

4 Leave the pipe connection point exposed so that you can check for leaks (see section "3.2 Electrical dispersion and gas leakage control" of the outdoor unit manual).

5 After checking for leaks, wrap the connection point with insulating tape.

6 Lower the supports in the mounting plate that keep the unit lifted.

7 Applying uniform pressure, push on the lower half of the unit. Continue pushing until the unit clicks onto the hooks located along the base of the mounting plate.

WARNING
THE UNIT IS ADJUSTABLE.
The mounting plate hooks are smaller than the holes on the back of the unit.
If the space available for connecting the recessed pipes to the indoor unit is not very large, the unit can be moved left or right about 30-50 mm, depending on the model (see "Fig. 15").

Move towards the left or the right

Fig. 15

3 USE

3.1 Description of system components

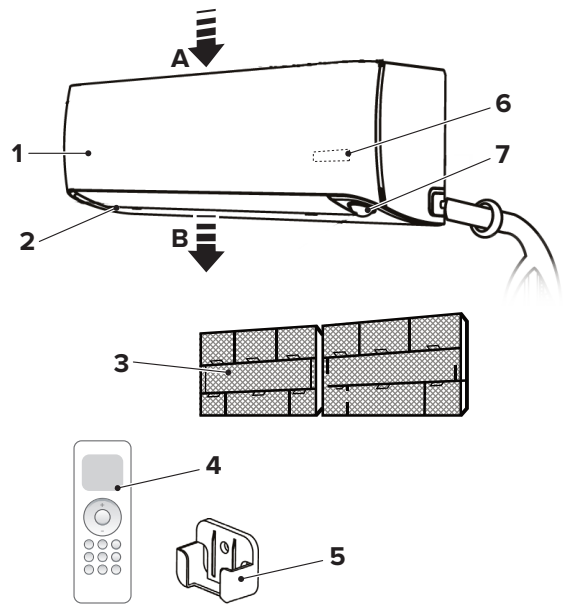

Fig. 16

A Air inlet
B Air outlet

1 Indoor unit

2 Ventilation slit

3 Filter

4 Remote control

5 Remote control support

6 Display LED STELVIO

7 Intelligent optical sensor

WARNING
The images in this manual are provided for illustrative purposes only. The appearance of your device may differ slightly from the illustrations shown here. Refer to the actual characteristics of the unit.

3.2 Meaning of the display codes

Icon	Description
ON	It displays for 3 seconds when: • you set the start-up timer (TIMER ON) • SWING, TURBO or SILENCE functions are activated
OF	It displays for 3 seconds when: • you set the start-up timer (TIMER OFF) • SWING, TURBO or SILENCE functions are deactivated
cF	When the function against cold air is activated
dF	When the defrosting function is active
SC	When the self-cleaning function of the unit is in progress
	When activating the WiFi Control function
eco	When the ECO function is activated
kW	Indicates the current operating power

***NOTE**: In ventilation mode (FAN), the unit shows room temperature. In other modes, the unit shows the set temperature.*

Display

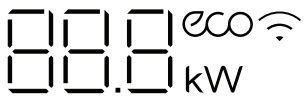

Fig. 17

Pressing the LED button on the remote control turns the display screen off; pressing it again displays the room temperature; pressing it a third time displays the current operating power, while pressing it a fourth time displays the set temperature on the screen again.

The unit incorporates an optical sensor that can detect the brightness in the room. When the light is turned off, the brightness of the indications on the display gradually dulls to save energy and create more favourable sleep conditions.

3.3 Remote control

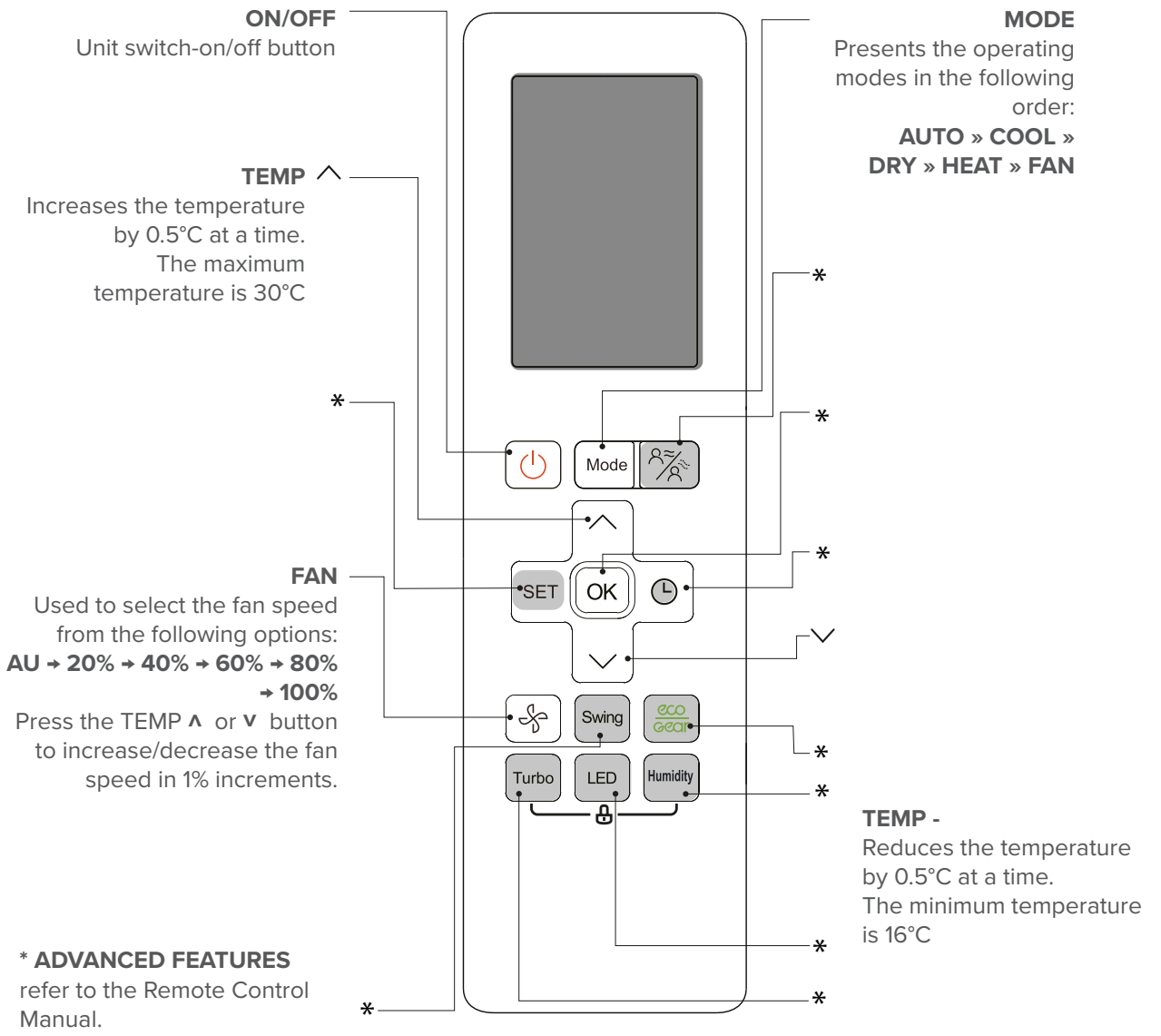

Fig. 18

3.4 Operation

For optimum performance in cooling, heating and dehumidification modes, use the unit within the temperature ranges below. If the air conditioner is used outside of these ranges, some protective functions may trip and cause suboptimal operation.

	Cooling Mode	Heating Mode	Dehumidification Mode
Room temperature	17°C ÷ 32°C	0°C ÷ 30°C	10°C ÷ 32°C
Outdoor temperature	-15°C ÷ 50°C	-30°C ÷ 30°	0°C ÷ 50°C

To further optimise unit performance, take the following steps:

- Keep doors and windows closed.
- Limit power consumption using the ON TIMER and OFF TIMER.
- Avoid obstructing air inlets or outlets.
- Inspect and clean the filters regularly.

3.4.1 Other functions

- **Automatic restart**

  If the power supply to the unit is interrupted, the unit will automatically restart with the last settings when it is restored.

- **Heating in harsh climates**

  The sophisticated inverter technology can operate efficiently even in extreme weather conditions. A comfortable indoor climate can be obtained even with an outdoor temperature of -30°C.

- **Cooling in harsh climates**

  The external fan speed can be changed according to the temperature of the condenser and the air conditioner can work without any problems even at a temperature of -15°C.

- **“Intelligent Eye” presence sensor**

  The system has an optical sensor for intelligent control of the unit’s operation. The sensor can detect the movements of people in the room and direct the airflow so that it follows the people or, vice versa, so that it doesn’t hit them directly.

  In Cooling mode, when the room stays empty for 30 minutes, the unit automatically lowers the operating frequency to save energy (inverter models only).

  When the room stays empty for 2 hours, the unit automatically switches off.

  When you go back into the room, the unit automatically switches on.

- **WiFi Control**

  WiFi control allows you to control the air conditioner through your mobile phone and a wireless connection.

- **Memory of the ventilation slits angle**

  When the unit is turned on, the ventilation slits automatically return to the last set angle.

- **Detection of refrigerant leaks**

  The indoor unit automatically displays "EC" when it detects a refrigerant leak.

- **Comfort humidity**

  Intelligent sensor technology detects not only the temperature, but also the level of humidity in the room. A smartphone app can be used to control the level of humidity according to your preferences.

WARNING
For a detailed explanation of the unit's advanced features (such as TURBO mode and self-cleaning functions), refer to the **Remote Control Manual**.

3.4.2 Airflow angle adjustment

ADJUSTING THE VERTICAL AIRFLOW ANGLE

With the unit turned on, use SWING button to adjust airflow direction.

1 To swing the ventilation slit continuously, press and hold the SWING button for 3 seconds. Press it again to stop the automatic function.

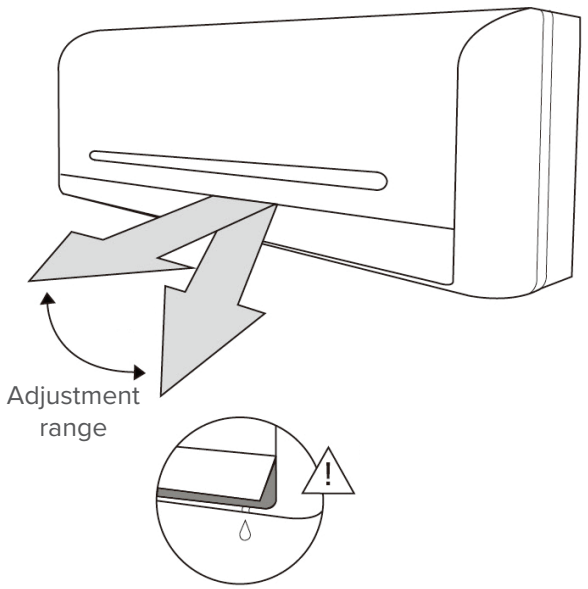

Fig. 19

WARNING
In Cooling or Dehumidification mode, do not leave the ventilation slit at an angle that is too vertical for a prolonged period. In this position condensate may form on the slit flap, which may then fall on the floor and furniture (see “Fig. 19”).
In Cooling or Heating mode, adjustment of the ventilation slit to an angle that is too vertical may reduce the performance of the unit due to restricted airflow.

IT IS PROHIBITED TO
adjust the ventilation slits with your hands, because doing so could alter the synchronism. In this case, turn off the unit and disconnect it from the power mains for a few seconds, then restart the air conditioner. The ventilation slit will reset.

ADJUSTING THE HORIZONTAL AIRFLOW ANGLE

With the unit turned on, use SWING button to adjust airflow direction.

1 Press the SWING button once to activate the ventilation slit up and down. Press it again to stop the automatic function.

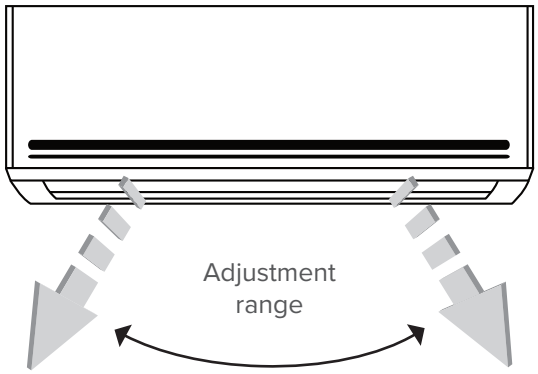

Fig. 20

CAUTION DANGER
Do not approach or insert your fingers into the air intake and outlet section. High-speed rotation of the fan inside the unit may cause injury.

3.4.3 Operation with Intelligent Eye - Presence Sensor

The intelligent optical sensor can detect the movements of people in the room and adjust the horizontal angle of the airflow according to the type of function chosen.

With the unit switched on, press the button to choose whether the airflow should follow the people or, vice versa, should move so as not to hit them directly.

After 30 minutes without any movement: the unit will limit its operating frequency
After 2 hours without any movement: the unit will operate at its minimum frequency

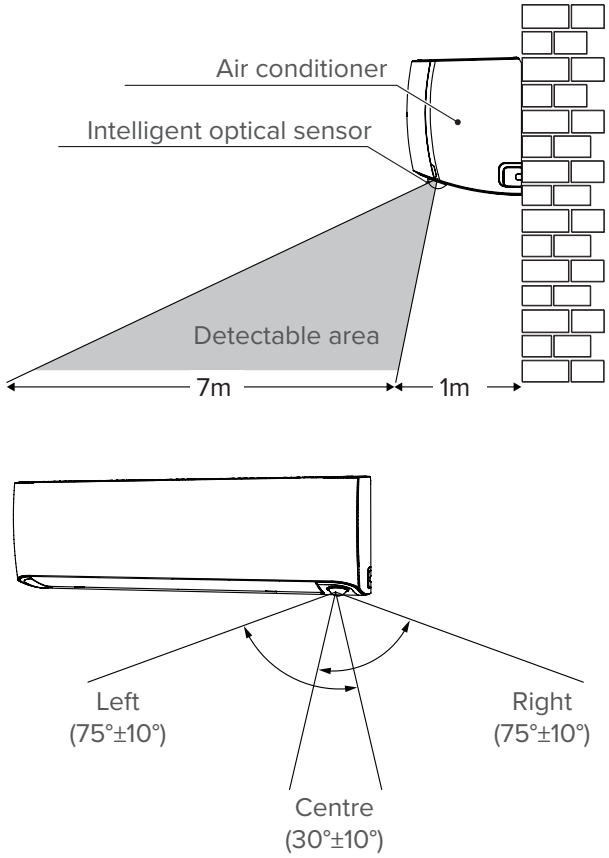

Fig. 21

Press once:

- Flow: follows the people
- Fan speed: AUTO
- Vertical AutoSwing: available

Press twice:

- Flow: avoids the people
- Fan speed: AUTO
- Vertical AutoSwing: not available

Press 3 times:

- The sensor switches off (works as a standard unit)

3.4.4 Sleep Function

The SLEEP function is used to reduce energy consumption while sleeping (when a constant temperature setting is not required for a comfortable climate). This function can only be activated with the remote control.

Press the **SLEEP** button when you are ready to go to bed. In Cooling mode, the unit will increase the set temperature by 1°C after 1 hour and again by 1°C after another hour. In Heating mode, the unit will lower the set temperature by 1°C after 1 hour and again by 1°C after another hour.

The new temperature will be maintained for 5 hours, then the unit will automatically switch off.

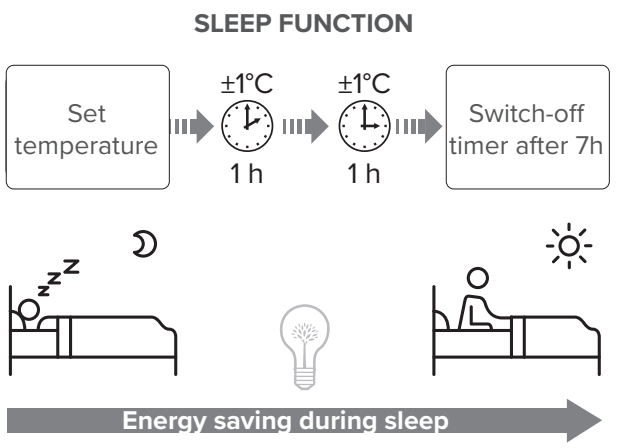

Fig. 22

***Note**: The SLEEP function is not available in Ventilation or Dehumidification mode.*

3.5 Manual operation (without remote control)

If the remote control does not work, the unit can be operated manually with the **manual control** button located on the indoor unit. Note that manual operation is only a temporary solution, and it is highly recommended to run the unit with the remote control.

WARNING
Before activating the unit manually, you must turn it off.

To operate the unit manually:

1. Lift the front panel of the indoor unit until it clicks into place.
2. Locate the manual control button on the right side of the unit.
3. Press the manual control button once to activate forced-automatic mode.
4. Press the manual control button again to activate forced cooling mode.
5. Press the manual control button a third time to turn the unit off.
6. Close the front panel.

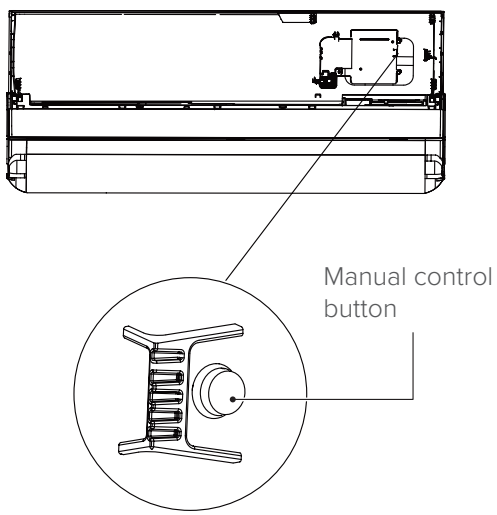

Fig. 23

CAUTION DANGER
The manual override button is only intended for testing and emergency manoeuvres operations. It is recommended to only use it when absolutely necessary and when the remote control has been lost. To restore normal operation, activate the unit using the remote control.

4 MAINTENANCE

It is good practice to periodically clean both the internal and external parts of the appliance. This guarantees its proper operation and durability.
Carry out periodic maintenance of the appliance in accordance with the regulations in force.
Maintenance must be carried out by qualified technical personnel.

4.1 Cleaning the indoor unit

ATTENTION ELECTRIC DANGER
Before cleaning or maintenance, always switch off the air conditioner and disconnect it from the power supply.

CAUTION
Use only a soft, dry cloth to clean the unit. If the unit is particularly dirty, you can use a cloth moistened in warm water.

IT IS PROHIBITED TO
- use chemicals or chemically treated cloths to clean the unit;
- use benzene, thinners, polishing powders or other solvents to clean the unit. These substances can cause cracking or deformation of the plastic surface;
- use water at temperatures above 40°C to clean the front panel. Very hot water can cause the panel to deform or discolour.

4.2 Cleaning the air filter

Obstruction of the air filter can reduce the efficiency of the unit and can be harmful to health. It is recommended to clean the filter every two weeks.

ATTENTION ELECTRIC DANGER
- Before replacing or cleaning the filter, switch the unit off and disconnect it from the power supply.
- Do not wash the inside of the unit with water. Water could damage the insulation and create a risk of electrocution.

CAUTION DANGER
When removing the filter, avoid touching the metal parts of the unit. Sharp metal edges can be sharp.

IT IS PROHIBITED TO
dry the filter by exposing it to direct sunlight. The filter may shrink

1 Lift the front panel of the indoor unit.

2 Press the protrusion at the end of the filter to unlock the latch, lift it and pull it towards you.

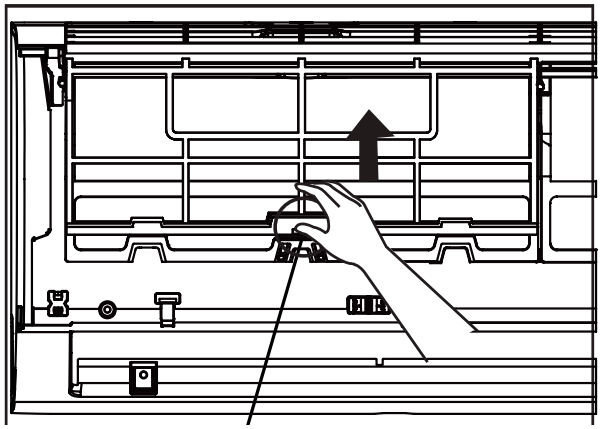

Fig. 24

3 Now pull the filter out.

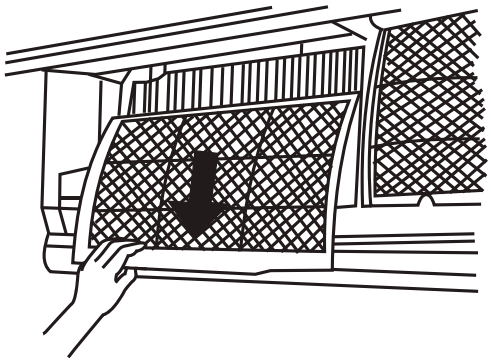

Fig. 25

4 Wash the filter with warm soapy water. Use a mild detergent.

5 Rinse the filter with clean water and shake it to remove excess water.

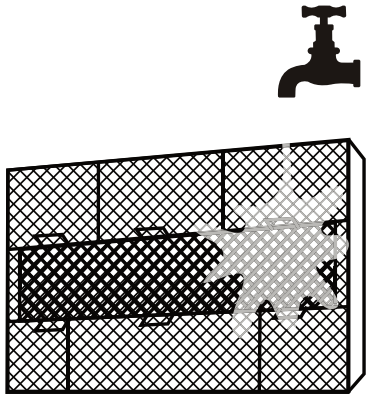

Fig. 26

6 Let it dry in a cool, dry place, avoiding direct sunlight.

7 Once dry, reinsert the filter into the indoor unit.

8 Close the front panel of the indoor unit.

4.3 Cleaning the outdoor unit

If the battery in the outdoor unit is clogged, remove the leaves and debris and then remove the dust with a jet of air or water.

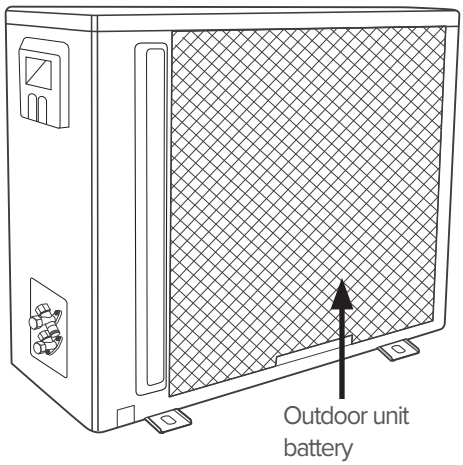

Fig. 27

4.4 Extended periods of inactivity

If you do not plan to use the air conditioner for an extended period of time, proceed as follows:

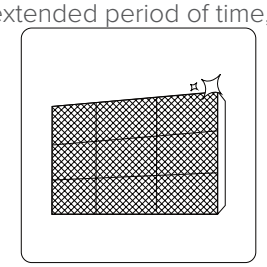

Clean all filters

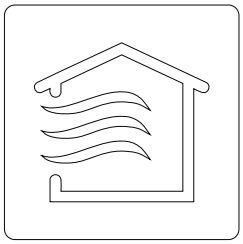

Activate the Ventilation mode until the unit is completely dry

Switch the unit off and disconnect it from the mains power supply

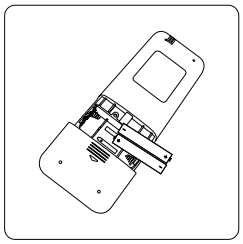

Remove the batteries from the remote control

4.5 Maintenance at the start of the season

After a long period of non-use, or before a period of frequent use, proceed as follows:

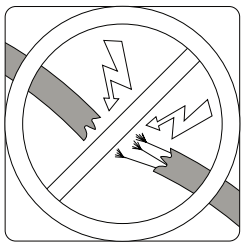

Check that the cables are intact

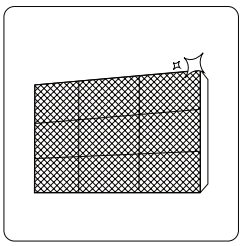

Clean all filters

Check that there are no leaks

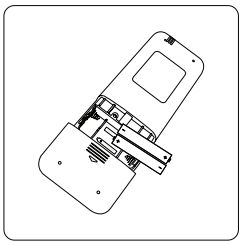

Replace batteries

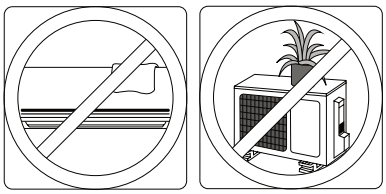

Check that the air inlets and outlets are not obstructed

4.6 Troubleshooting

CAUTION DANGER
If any of the following conditions occur, switch the unit off immediately.
– The power cable is damaged or unusually hot.
– You can smell burning.
– The unit makes loud or abnormal noises.
– A fuse blows or the circuit breaker trips frequently.
– Water or other substance have fallen into the unit, or water or other substance have leaked from the unit.
DON'T TRY TO SOLVE THE PROBLEM YOURSELF. IMMEDIATELY CONTACT AN AUTHORISED SERVICE CENTRE.

4.6.1 Common problems

The problems described below do not represent malfunctions and, in most cases, do not require repair.

Problem	Possible causes
The unit does not switch on when the ON/OFF button is pressed	- The unit has a 3-minute delay protection feature that prevents overloading. The unit cannot be restarted until three minutes have elapsed since it was switched off.
The unit switches from Cooling/Heating mode to Ventilation mode	- The unit can change operating mode to prevent frost formation. As the temperature rises, the unit will return to the previously set mode. - The set temperature has been reached and the compressor has switched off. The unit will continue to operate in response to temperature changes.
The indoor unit emits a white haze	- In humid regions, a marked difference in temperature between the air in the room and the air conditioning can cause a white mist to form.
Both the indoor and outdoor units emit a white haze	- When the unit restarts in Heating mode after a defrosting cycle, it may emit a white haze due to moisture generated by the defrosting process.
The indoor unit is noisy	- An air current noise is heard when the ventilation slit returns to its original position. - You will hear a crackling sound after the Heating mode is activated due to the expansion and contraction of the plastic parts of the unit.
Both the indoor and outdoor units are noisy	- Slight hissing during operation: this noise is normal and is due to the circulation of refrigerant gas in the indoor and outdoor units. - Slight hissing when the system starts up, immediately after shutdown or during defrosting: this noise is normal and is caused by stopping or changing the direction of the refrigerant gas. - Cracking: due to normal expansion and contraction of plastic and metal parts caused by temperature changes during operation.
The outdoor unit is noisy	- The unit emits various noises depending on the operating mode in use.
Indoor or outdoor unit emits dust	- During a long period of non-use, dust may accumulate on the unit and be emitted when it is turned on again. This problem can be partly solved by covering the unit during prolonged periods of inactivity.
The unit smells bad	- The unit may absorb ambient odours (furniture, cooking, cigarettes, etc.) and emit them during operation. - Mold has formed on the unit's filters and must be removed.
The fan of the outdoor unit is not working	- During operation, fan speed is controlled to optimise the operation of the air conditioner.
Operation is erratic or unpredictable, or the unit does not respond to commands	Interference from mobile phone repeaters and remote amplifiers may cause the unit to malfunction. In this case, try to solve the problem as follows: - Disconnect the unit from the power mains and then reconnect it. - Press the ON/OFF button on the remote control to restart operation.

***NOTE**: if the problem persists, contact your local dealer or nearest service centre, providing a detailed description of the malfunction and specifying the model number.*

4.6.2 Anomalies and remedies

If problems occur, please check the following before contacting a service centre.

Anomalies	Possible causes	Remedies
Unsatisfactory cooling performance	The set temperature may be higher than the room temperature	Set a lower temperature
	The heat exchanger of the indoor or outdoor unit is dirty	Clean the heat exchanger (Service Centre)
	The air filter is dirty	Remove the filter and clean it following instructions
	The air inlet or outlet of the indoor or outdoor unit is blocked	Switch the unit off, remove the cause of the obstruction and switch the air conditioner on again
	Open doors and windows	Close doors and windows when using the unit
	Sunlight produces excessive heat	Close curtains and windows during the hottest hours or when the sun is brightest
	Too many heat sources in the room (people, computers, electronic devices, etc.)	Reduce heat sources
	Low refrigerant level due to leakage or prolonged use	Check for leaks, reseal the system if necessary and refill the refrigerant (Service Centre)
	The SILENCE function is active	The SILENCE function can reduce product performance by reducing the frequency of operation. Deactivate the SILENCE function.
The unit does not work	Power failure	Wait for power to be restored
	The unit is turned off	Switch on the device
	The fuse is blown	Replace the fuse (Service Centre)
	Remote control batteries are low	Replace batteries
	Protection function with 3-minute delay is active	Wait three minutes before restarting the unit
	The timer is active	Deactivate the timer
The unit starts or stops frequently	The amount of refrigerant in the system is excessive or insufficient	Check for leaks and top up the refrigerant (Service Centre)
	Incompressible gas has entered or moisture has penetrated the system.	Evacuate the system and recharge the refrigerant (Service Centre)
	The compressor is faulty	Replace the compressor (Service Centre)
	The voltage is too high or too low	Install a voltage controller (Service Centre)
Unsatisfactory heating performance	The outside temperature is extremely low	Using an auxiliary heating appliance
	Cold air enters through doors and windows	Close doors and windows when using the unit
	Low refrigerant level due to leakage or prolonged use	Check for leaks, reseal the system if necessary and refill the refrigerant (Service Centre)
The indicator lights continue to flash	The unit may stop or continue to operate properly. If the indicator lights continue to flash or error codes are displayed, wait approximately 10 minutes. The problem may solve itself. If not, disconnect the unit from the power mains and reconnect it. Switch on the unit. If the problem persists, disconnect the unit from the power supply and contact the nearest service centre.	
An error code appears on the display of the indoor unit: • E0, E1, E2... • P1, P2, P3... • F1, F2, F3...		

NOTE: *if, after performing the above checks and diagnostic procedures, the problem persists, switch the unit off immediately and contact an authorised service centre.*

4.7 Error codes displayed on the indoor unit display

Error code	Cause	Timer light
dF	Defrost	--
CL	Filter cleaning reminder (power on display for 15 seconds)	--
CL	Active clean	--
nF	Filter replacement reminder (power on display for 15 seconds)	--
FP	Heating in room temperature under 8°C	--
FC	Forced cooling	--
AP	AP mode of WIFI connection	--
CP	Remote switched off	--
EH 00 / EH 0A	Indoor unit EEPROM parameter error	OFF
EL 01	Indoor/outdoor unit communication error	OFF
EH 02	Zero-crossing signal detection error	OFF
EH 03	The indoor fan speed is operating outside of the normal range	OFF
EC 51	Outdoor unit EEPROM parameter error	OFF
EC 52	Condenser coil temperature sensor T3 is in open circuit or has short circuited	OFF
EC 53	Outdoor room temperature sensor T4 is in open circuit or has short circuited	OFF
EC 54	Compressor discharge temperature sensor TP is in open circuit or has short circuited	OFF
EC 56	Evaporator coil outlet temperature sensor T2B is in open circuit or has short circuited (for free-match indoor units)	OFF
EH 60	Indoor room temperature sensor T1 is in open circuit or has short circuited	OFF
EH 61	Evaporator coil middle temperature sensor T2 is in open circuit or has short circuited	OFF
EC 07	The outdoor fan speed is operating outside of the normal range	OFF
EH 0b	Indoor PCB/Display board communication error	OFF
EL 0C	Refrigerant leakage detection	OFF
PC 00	IPM malfunction or IGBT over-strong current protection	Flashing
PC 01	Over voltage or over low voltage protection	Flashing
PC 02	Top temperature protection of compressor or High temperature protection of IPM module or High pressure protection	Flashing
PC 04	Inverter compressor drive error	Flashing
PC 08	Current overload protection	Flashing
PC 40	"Communication error between outdoor main chip and compressor driven chip"	Flashing
PC 03	Low pressure protection	Flashing
--	Indoor units mode conflict (match with multi outdoor unit)	ON

***NOTE**: To case of an alarm, the operation light (flashes)*

ERROR CODES DISPLAYED ON THE REMOTE CONTROL.

Use the “Query mode” function on the remote control to display the alarms (see: technical manual special modes).

Error code	Description
EH 00 / EH 0A	Indoor unit EEPROM parameter error
EL 01	Indoor / outdoor unit communication error
EH 02	Zero-crossing signal detection error
EH 30	Over low voltage protection of indoor external fan
EH 31	Over voltage protection of indoor external fan
EH 03	The indoor fan speed is operating outside of the normal range
EC 51	Outdoor unit EEPROM parameter error
EC 52	Condenser coil temperature sensor T3 is in open circuit or has short circuited
EC 53	Outdoor room temperature sensor T4 is in open circuit or has short circuited
EC 54	Compressor discharge temperature sensor TP is in open circuit or has short circuited
EC 56	Evaporator coil outlet temperature sensor T2B is in open circuit or has short circuited
EH 60	Indoor room temperature sensor T1 is in open circuit or has short circuited
EH 61	Evaporator coil temperature sensor T2 is in open circuit or has short circuited
EC 07	The outdoor fan speed is operating outside of the normal range(
EH 0b	Indoor PCB/Display board communication error
EL 0C	Refrigerant leak detected
PC 00	IPM malfunction or IGBT over-strong current protection
PC 10	Over low voltage protection
PC 11	Over voltage protection
PC 12	DC voltage protection
PC 02	Compressor top high temperature protection (OLP)
PC 03	Pressure protection
PC 40	Communication error between outdoor main chip and compressor driven chip
PC 41	Current Input detection protection
PC 42	Compressor start error
PC 43	Lack of phase (3 phase) protection
PC 44	No speed protection
PC 45	341PWM error
PC 46	Compressor speed malfunction
PC 49	Compressor over current protection
--	Indoor units mode conflict(match with multi outdoor unit)
PC 0A	Condenser high temperature protection
PC 06	Compressor discharge temperature protection
PC 08	Outdoor current protection
PH 09	Anti-cold air in heating mode

PC 0F	PFC module malfunction
PC 0I	Outdoor ambient tempreture too low
PH 90	Evaporator coil temperature over high protection
PH 91	Evaporator coil temperature over low Protection
LC 05	Frequency limit caused by voltage
LC 03	Frequency limit caused by current
LC 02	Frequency limit caused by TP
LC 01	Frequency limit caused by T3
LH 00	Frequency limit caused by T2
LC 06	Frequency limit caused by PFC
LH 07	Frequency limit caused by remote controller
nA	no malfuction or pretecion

5 DISPOSAL

The manufacturer is registered on the National EEE Register, in compliance with implementation of Directive 2012/19/EU and pertinent national regulations on electrical and electronic equipment waste.
This Directive requires electrical and electronic equipment to be disposed of properly.
Equipment bearing the crossed-out wheelie bin symbol must be disposed of separately at the end of its lifecycle to prevent damage to human health and to the environment.

Electrical and electronic equipment must be disposed of together with all of its parts.
To dispose of "household" electrical and electronic equipment, the manufacturer recommends contacting an authorised dealer or an authorised ecological site.

"Professional" electrical and electronic equipment must be disposed of by authorised personnel through established waste disposal authorities around the country.
In this regard, here is the definition of household WEEE and professional WEEE.

WEEE from private households: WEEE originating from private households and WEEE which comes from commercial, industrial, institutional and other sources which, because of its nature and quantity, is similar to that from private households. Subject to the nature and quantity, where the waste from EEE was likely to have been used by both a private household and users of other than private households, it will be classed as private household WEEE;

Professional WEEE: all WEEE which comes from something other than private households.
This equipment may contain:

- refrigerant gas, the entire contents of which must be recovered in suitable containers by specialised personnel with the necessary qualifications;
- lubrication oil contained in compressors and in the refrigeration circuit to be collected;
- mixtures with antifreeze in the water circuit, the contents of which are to be collected;
- mechanical and electrical parts to be separated and disposed of as authorised.

When the components to be replaced for maintenance purposes are removed or when the entire unit reaches the end of its life and needs to be removed from the installation, waste should be separated by its nature and disposed of by authorised personnel at existing collection centres.

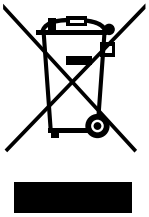

6 ATTACHMENTS

6.1 Indoor unit wiring diagrams

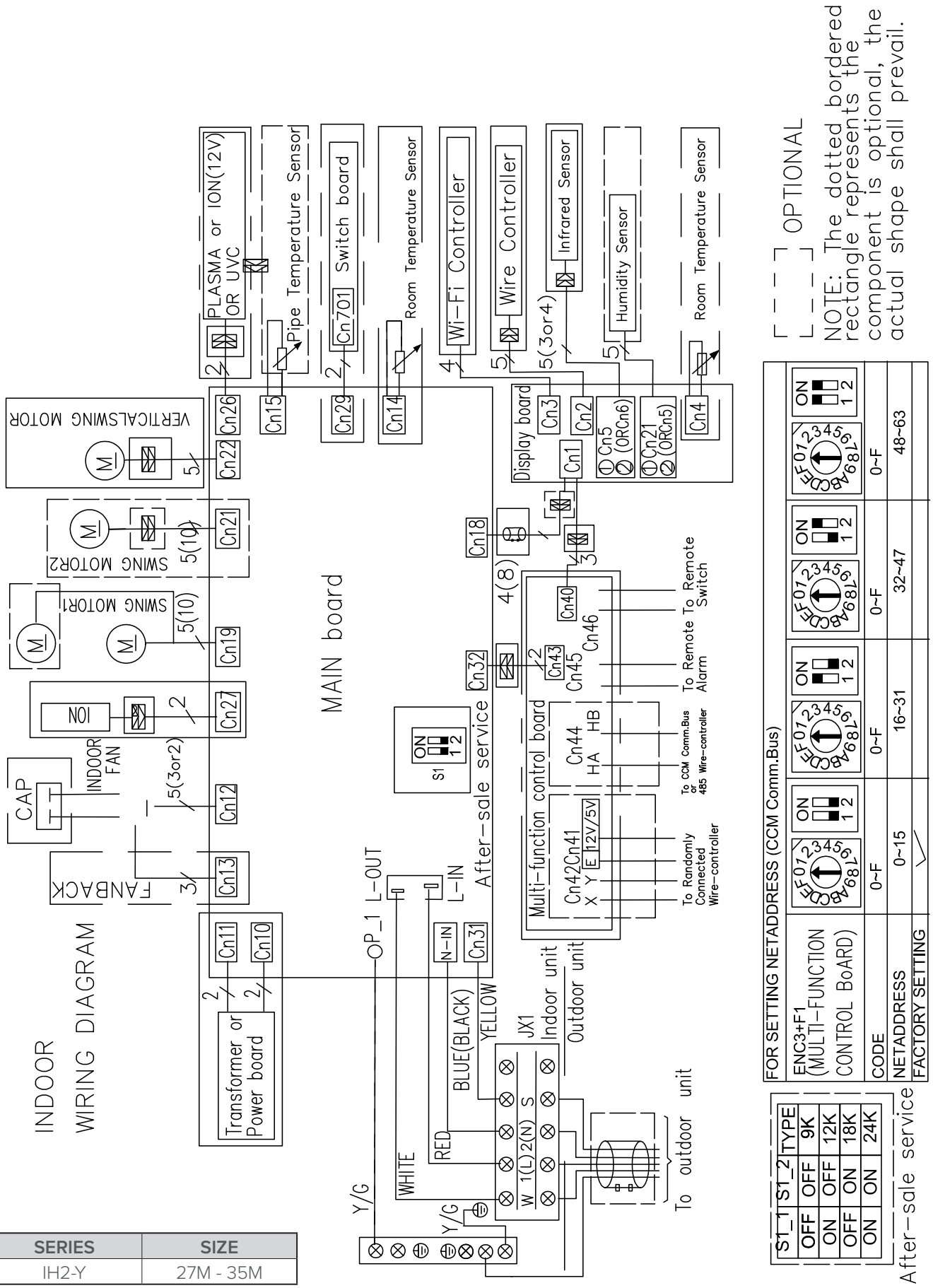

SERIES	SIZE
IH2-Y	27M - 35M

6.2 Declaration of conformity

DECLARATION OF CONFORMITY EU

DICHIARAZIONE DI CONFORMITÀ UE
KONFORMITÄTSERKLÄRUNG EU
DECLARATION DE CONFORMITE EU
DECLARACIÓN DE CONFORMIDAD EU

WE DECLARE UNDER OUR SOLE RESPONSIBILITY THAT THE MACHINE
DICHIARIAMO SOTTO LA NOSTRA SOLA RESPONSABILITÀ CHE LA MACCHINA
WIR ERKLÄREN EIGENVERANTWORTLICH, DASS DIE MASCHINE
NOUS DÉCLARONS SOUS NOTRE SEULE RESPONSABILITÉ QUE LA MACHINE
EL FABRICANTE DECLARA BAJO SU EXCLUSIVA RESPONSABILIDAD QUE LA MÁQUINA

CATEGORY	DIRECT EXPANSION TERMINALS - Heat pump
CATEGORIA	TERMINALI AD ESPANSIONE DIRETTA - Pompa di calore
KATEGORIE	DIREKTVERDAMPFUNGSGERÄTE - Wärmepumpe
CATEGORIE	TERMINAUX À DÉTENTE DIRECTE - Pompe à chaleur
CATEGORIA	TERMINALES POR EXPANSIÓN DIRECTA - Bomba de calor

TYPE / TIPO / TYP / TYPE / TIPO

IH2-Y 27M
IH2-Y 35M

- **COMPLIES WITH THE FOLLOWING EEC DIRECTIVES, INCLUDING THE MOST RECENT AMENDMENTS, AND THE RELEVANT NATIONAL HARMONISATION LEGISLATION CURRENTLY IN FORCE:**
- RISULTA IN CONFORMITÀ CON QUANTO PREVISTO DALLE SEGUENTI DIRETTIVE CEE, COMPRESE LE ULTIME MODIFICHE, E CON LA RELATIVA LEGISLAZIONE NAZIONALE DI RECEPIMENTO:
- DEN IN DEN FOLGENDEN EWG-RICHTLINIEN VORGESEHENEN VORSCHRIFTEN, EINSCHLIEßLICH DER LETZTEN ÄNDERUNGEN, SOWIE DEN ANGEWANDTEN LANDESGESETZEN ENTSPRICHT:
- EST CONFORME AUX DIRECTIVES CEE SUIVANTES, Y COMPRIS LES DERNIÈRES MODIFICATIONS, ET À LA LÉGISLATION NATIONALE D'ACCUEIL CORRESPONDANTE:
- ES CONFORME A LAS SIGUIENTES DIRECTIVAS CEE, INCLUIDAS LAS ÚLTIMAS MODIFICACIONES, Y A LA RELATIVA LEGISLACIÓN NACIONAL DE RECEPCIÓN:

☒ **2014/35/EC** **low voltage directive**
direttiva bassa tensione
Bestimmungen der Niederspannungsrichtlinie
directive basse tension
directiva de baja tensión

☒ **2014/30/UE** **electromagnetic compatibility**
compatibilità elettromagnetica
Elektromagnetische Verträglichkeit
compatibilité électromagnétique
compatibilidad electromagnética

☒ **2009/125/CE** **Ecodesign** /Progettazione ecocompatibile / Ecodesign / Éco-conception / Ecodiseño

☒ **2011/65/UE** **2015/863/UE** **RoHs**

-Unit manufactured and tested according to the followings Standards:	EN 55014-1 :2017 EN 55014-2 :2015 EN IEC 61000-3-2 :2019
-Unità costruita e collaudata in conformità alle seguenti Normative:	EN 61000-3-3 :2013/A1 :2019 EN 55014-1 :2017/A11 :2020
-Unité construite et testée en conformité avec les Réglementations suivantes	EN 60335-1 :2012/A2 :2019 EN 60335-2-40 :2003/A13 :2012
-Unidad construida y probada de acuerdo con las siguientes Normativas	EN 62233 :2008
-Gebautes und geprüftes Gerät nach folgenden Normen	EN 62321-1 :2013 EN 62321-2 :2014 EN 62321-3-1 :2014
	EN 62321-4 :2014 EN 62321-5 :2014 EN 62321-6 :2015
	EN 62321-7-1 :2015 EN 62321 :2009

-Responsible to constitute the technical file is the company n°.00708410253 and registered at the Chamber of Commerce of Belluno Italy
-Responsabile a costituire il fascicolo tecnico è la società n° 00708410253 registrata presso la Camera di Commercio di Belluno Italia
-Verantwortliche für die technischen Unterlagen zusammenstellen n°.00708410253 ist das Unternehmen bei der Handelskammer von Belluno Italien registriert
-Responsable pour compiler le dossier technique est la société n°00708410253 enregistrée à la Chambre de Commerce de Belluno en Italie
-Encargado de elaborar el expediente técnico es la empresa N º 00708410253 registrada en la Cámara de Comercio de Belluno Italia

FELTRE, 20/09/2021

NAME / NOME / VORNAME / PRÉNOM / NOMBRE — STEFANO
SURNAME / COGNOME / ZUNAME / NOM / APELLIDOS — BELLÒ
COMPANY POSITION / POSIZIONE / BETRIEBSPOSITION / FONCTION / CARGO — LEGALE RAPPRESENTANTE

CLIVET S.P.A. - Via Camp Lonc, 25 - Z.I. VILLAPAIERA - 32030 FELTRE (BL) – ITALIA
Cap. Soc. Eur 20.000.000 i.v. – C.F. e reg.Impr. BL n°.00708410253 – R.E.A. n°.66577 –P.I./ VAT :IT 00708410253
Tel. +39 0439 3131 - Fax +39 0439 313300 – Sito Web : www.clivet.it E-mail : info@clivet.it - Registro A.E.E. IT08020000001697

FOR 30 YEARS WE HAVE BEEN OFFERING SOLUTIONS FOR SUSTAINABLE COMFORT THE WELL-BEING OF PEOPLE AND THE ENVIRONMENT

www.clivet.com

sales and service

CLIVET SPA
Via Camp Lonc 25, Z.I. Villapaiera
32032 Feltre (BL) - Italy
Tel. +39 0439 3131 - Fax +39 0439 313300
info@clivet.it

MideaGroup
humanizing technology

CLIVET

STELVIO

Série IH2-Y de 27M à 35M

MANUEL

POUR L'INSTALLATION, L'UTILISATION ET L'ENTRETIEN

F

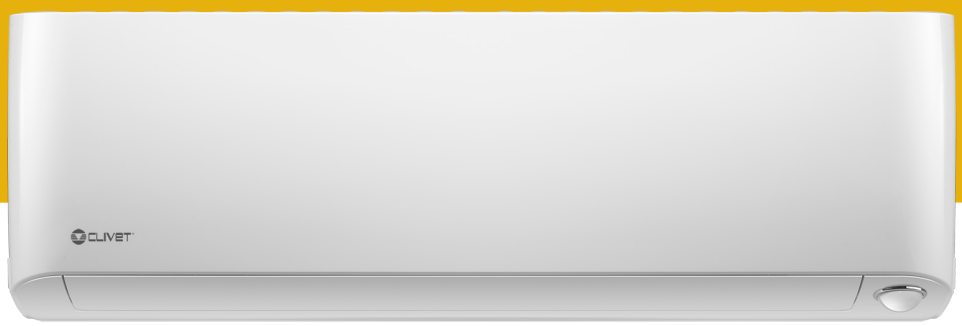

INTRODUCTION

Cher Client,
Merci d'avoir choisi un produit **CLIVET**.
Le modèle **STELVIO**, que vous avez choisi, est un produit aux hautes performances, avec une conception et une technologie de pointe, d'une excellente fiabilité et d'une fabrication de qualité.
Nous vous suggérons de confier la gestion et l'entretien à un personnel professionnellement qualifié de votre choix, qui n'utilise, le cas échéant, que des pièces de rechange d'origine.
Ce manuel contient des informations importantes et des conseils qui doivent être respectés pour une installation plus facile et le meilleur usage possible de l'appareil.

GAMME

Systèmes MONOSplit	
STELVIO	Série S.IH2 + MH2-Y de 27M à 35M

SYMBOLES UTILISÉS DANS LE MANUEL ET LEUR SIGNIFICATION

MISE EN GARDE
Pour indiquer des informations particulières.

FAIRE ATTENTION
Pour indiquer les opérations particulièrement importantes et délicates.

ATTENTION DANGER
Pour indiquer les actions qui, si elles ne sont pas exécutées correctement, peuvent provoquer des accidents d'origine générale ou des dysfonctionnements ou des dommages matériels à l'appareil ; ils requièrent donc une attention particulière et une préparation adéquate.

ATTENTION DANGER ÉLECTRIQUE
Pour indiquer les actions qui, si elles ne sont pas exécutées correctement, peuvent provoquer des accidents d'origine électrique ; ils requièrent donc une attention particulière et une préparation adéquate.

IL EST INTERDIT
Pour indiquer les actions qui NE DOIVENT PAS être effectuées.

MATÉRIAU INFLAMMABLE
Indique que l'appareil utilise un réfrigérant inflammable.

GARANTIE

Le produit**CLIVET** bénéficie d'une **garantie conventionnelle**, valable à compter de la date d'achat de l'appareil, dont les conditions sont spécifiées dans les CONDITIONS GÉNÉRALES DE VENTE disponibles sur le site **www.clivet.com**

MISE EN GARDE

– La garantie est annulée si l'appareil a été utilisé sans se conformer aux instructions figurant dans ce manuel.
– La garantie est annulée si le client, indépendamment ou par l'intermédiaire de tiers non autorisés par le fabricant/revendeur agréé,effectuer des modifications et/ou tente de réparer le produit.
– Le produit doit être utilisé pour l'usage prévu par **CLIVET** et pour lequel il a été expressément réalisé. Toute responsabilité contractuelle et extra-contractuelle de **CLIVET** pour des dommages corporels ou matériels, résultant d'erreurs d'installation, de réglage, d'entretien et d'utilisation impropre, est exclue.

INDEX

1 Généralités 4

1.1 Avertissements généraux et consignes de sécurité 4
1.2 Description des composants du système 6
1.3 Accessoires 7
1.4 Identification 8

2 Installation 9

2.1 Réception du produit 9
2.2 Dimension et poids 9
2.3 Installation - mises en garde préliminaires 9
2.4 Installation de l'unité interne 10
2.4.1 Pièce pour l'Installation 10
2.4.2 Plaque de montage 12
2.4.3 Prédisposition pour les tuyaux de raccordement 13
2.4.4 Prédisposition pour les lignes frigorifiques 14
2.4.5 Tuyau de drainage 15
2.4.6 Branchements électriques 16
2.4.7 Enrouler les tuyaux et les câbles 18
2.4.8 Montage de l'unité interne 18

3 Utilisation 20

3.1 Description des composants du système 20
3.2 Signification des codes à l'écran 20
3.3 Télécommande 21
3.4 Fonctionnement 21
3.4.1 Autres fonctions 22
3.4.2 Réglage de l'angle du flux d'air 22
3.4.3 Fonctionnement avec Capteur de présence - Intelligent Eye 23
3.4.4 Fonction Sleep 24
3.5 Fonctionnement manuel (sans télécommande) 24

4 Entretien 25

4.1 Nettoyage de l'unité interne 25
4.2 Nettoyage du filtre à air 25
4.3 Nettoyage de l'unité externe 26
4.4 Périodes d'inutilisation prolongée 26
4.5 Entretien en début de saison 26
4.6 Diagnostic des pannes 27
4.6.1 Problèmes communs 27
4.6.2 Anomalies et remèdes 28
4.7 Codes d'erreur affichés sur l'écran de l'unité interne 29

5 Élimination 32

6 Pièces jointes 33

6.1 Schémas électrique de l'unité interne 33
6.2 Déclaration de conformité 34

Section dédiée à L'UTILISATEUR

1 GÉNÉRALITÉS

1.1 Avertissements généraux et consignes de sécurité

MISE EN GARDE

– Ce manuel est la propriété de CLIVET et sa reproduction ou le transfert à des tiers du contenu de ce document est interdit. Tous les droits sont réservés. Il fait partie intégrante du produit ; il faut donc s'assurer qu'il est toujours fourni avec l'appareil, même en cas de vente/transfert à un autre propriétaire, afin qu'il puisse être consulté par l'utilisateur ou par le personnel autorisé à effectuer l'entretien et les réparations.

– Lire attentivement ce manuel avant d'utiliser l'appareil et pour garantir un fonctionnement en toute sécurité.

– Vérifier régulièrement l'intégrité du cordon d'alimentation, de la fiche et de la prise correspondante. Si le cordon d'alimentation est endommagé, il ne peut être remplacé que par le fabricant ou le distributeur local ayant vendu l'appareil ou par un personnel d'entretien et de réparation agréé.

– L'installation doit être effectuée par un revendeur agréé ou un technicien qualifié. Une installation défectueuse peut entraîner des fuites d'eau, des décharges électriques ou des incendies.

– Les interventions sur le circuit réfrigérant ne doivent être effectuées que par des personnes possédant une certification en cours de validité, délivrée par un organisme accrédité, qui atteste leur compétence à manipuler des fluides réfrigérants en toute sécurité, conformément aux spécifications en vigueur dans le secteur.

– L'installation doit être effectuée conformément aux instructions fournies. Une mauvaise installation peut entraîner des fuites d'eau, des décharges électriques ou des incendies.

– Installer le tuyau de drainage conformément aux instructions fournies dans ce manuel. Un mauvais drainage peut provoquer des infiltrations d'eau ou des inondations avec des dommages possibles à la maison et à d'autres biens.

– L'appareil doit être stocké de manière à éviter tout dommage de type mécanique.

– Contacter un technicien qualifié pour les opérations de réparation ou d'entretien de l'unité.

– Effectuer l'installation en utilisant uniquement les accessoires et les composants fournis en équipement et les pièces spécifiées. L'utilisation de composants non standard peut entraîner des fuites d'eau, des décharges électriques ou des incendies et provoquer un dysfonctionnement de l'unité.

– Ne pas utiliser d'autres moyens que ceux recommandés par le fabricant pour accélérer le processus de dégivrage ou pour nettoyer l'unité.

– L'appareil doit être installé dans une pièce ne contenant pas de sources d'ignition fonctionnant en continu (par exemple : flammes nues, appareils à gaz ou radiateurs électriques).

– Il faut savoir que les réfrigérants sont inodores.

– Utiliser toujours les câbles spécifiés pour toutes les intervention électriques. Connecter les câbles fermement et les fixer de manière stable pour éviter que l'action de forces externes n'endommage les bornes. Une connexion électrique incorrecte peut provoquer des conditions de surchauffe et entraîner des risques d'incendie et d'électrocution.

– Les câbles doivent être disposés de sorte que le couvercle de la carte de contrôle puisse se fermer correctement. Si le couvercle de la carte de contrôle n'est pas fermé correctement, de la corrosion peut se produire et les points de connexion sur les bornes peuvent surchauffer, s'enflammer ou provoquer une décharge électrique.

– Dans certains environnements fonctionnels tels que les cuisines, les salles de serveurs, etc., l'utilisation de climatiseurs spécialement conçus est recommandée.

– L'appareil peut être utilisé par des enfants âgés de 8 ans et plus et des personnes ayant des capacités physiques, sensorielles ou mentales réduites ou un manque d'expérience ou de connaissances, à condition qu'ils soient correctement surveillés ou qu'il aient reçu des instructions pour une utilisation de l'appareil en toute sécurité et qu'ils aient bien compris les dangers corrélés. Ne pas laisser les enfants jouer avec l'appareil. Les opérations de nettoyage et d'entretien ne doivent pas être effectuées par des enfants non surveillés.

– Pour les interventions électriques, il faut respecter les dispositions du code électrique national, des normes locales, des réglementations en vigueur et des instructions du manuel d'installation. Un circuit indépendant et une prise de courant unique doivent être utilisés. Ne pas brancher d'autres appareils à la même prise électrique. Une portée électrique insuffisante ou une installation électrique défectueuse peut entraîner une décharge électrique ou un risque d'incendie.

ATTENTION DANGER

– Lors du raccordement des lignes frigorifiques, éviter l'entrée de substances ou de gaz autres que le réfrigérant spécifié dans l'unité. La présence d'autres gaz ou de substances peut réduire les performances de l'unité et provoquer une augmentation anormale de la pression dans le cycle de réfrigération. Cela peut entraîner des risques d'explosion et des blessures consécutives.
– Installer l'unité sur un support stable capable de supporter son poids. Si le support choisi ne peut pas supporter le poids de l'unité, ou si l'installation n'est pas effectuée correctement, l'unité peut tomber et causer des blessures et des dommages graves.
– Ne pas percer ni incendier l'appareil.
– L'appareil doit être situé dans une pièce bien ventilée dont les dimensions correspondent à celles spécifiées pour le fonctionnement.
– Le produit doit être installé avec une mise à la terre conforme à la loi, afin d'éviter tout risque d'électrocution.
– Ne pas installer l'appareil dans un endroit pouvant être exposé à des fuites de gaz combustible. Toute accumulation de gaz combustible autour de l'unité peut entraîner des risques d'incendie.
– Ne pas faire fonctionner le climatiseur dans une pièce très humide, telle qu'une salle de bain ou une buanderie. Une exposition excessive à l'eau peut provoquer un court-circuit des composants électriques.

IL EST INTERDIT

– D'effectuer des modifications et/ou de tenter de réparer le produit. À un technicien non qualifié d'effectuer des réparations sur l'appareil.
– De Toucher l'appareil avec des parties du corps mouillées, humides et/ou pieds nus. En cas de dispersion de courant, pouvant être détecté au contact avec des parties métalliques de l'appareil, d'allumer l'interrupteur, de débrancher la fiche de la prise de courant, car dans ce cas il faut contacter un revendeur agréé.
– De laisser des enfants et des personnes à capacités réduites ou manquant d'expérience et de connaissances spécifiques d'utiliser l'appareil, sauf s'ils sont assistés par un personnel qualifié et responsable de leur sécurité.
– De jeter le matériel d'emballage dans la nature et de le laisser à la portée des enfants, car il peut être une source potentielle de danger. Il doit donc être éliminé conformément à la législation en vigueur en la matière.
– De modifier la longueur du cordon d'alimentation ou d'utiliser des rallonges pour alimenter l'appareil.
– D'utiliser la même prise électrique pour d'autres appareils. D'utiliser un courant électrique incorrect ou insuffisante, car cela peut entraîner des risques d'incendie ou d'électrocution.

REMARQUES SUR LES GAZ FLUORÉS

– Ce climatiseur contient des gaz fluorés. Pour obtenir des informations spécifiques sur le type et sur la quantité de gaz, se reporter à l'étiquette des données appliquée sur l'unité. Il faut toujours respecter les normes nationales en matière d'utilisation des gaz.
– Les opérations d'installation, d'assistance, d'entretien et de réparation de l'unité doivent être effectuées par un technicien qualifié.
– Les opérations de désinstallation et de recyclage du produit doivent être effectuées par un personnel technique qualifié.
– Si un dispositif de détection de fuites est installé dans le système, l'absence de fuites doit être vérifiée au moins tous les 12 mois. Lorsque des contrôles sont effectués quant à l'absence de fuites sur l'unité, il est recommandé de tenir un registre détaillé de toutes les inspections effectuées.
– Faites attention au fait que le réfrigérant R32 est inodore.

MATÉRIAU INFLAMMABLE

Le réfrigérant utilisé à l'intérieur de cette unité est inflammable. Une fuite de réfrigérant exposée à une source d'ignition externe peut créer des risques d'incendie

1.2 Description des composants du système

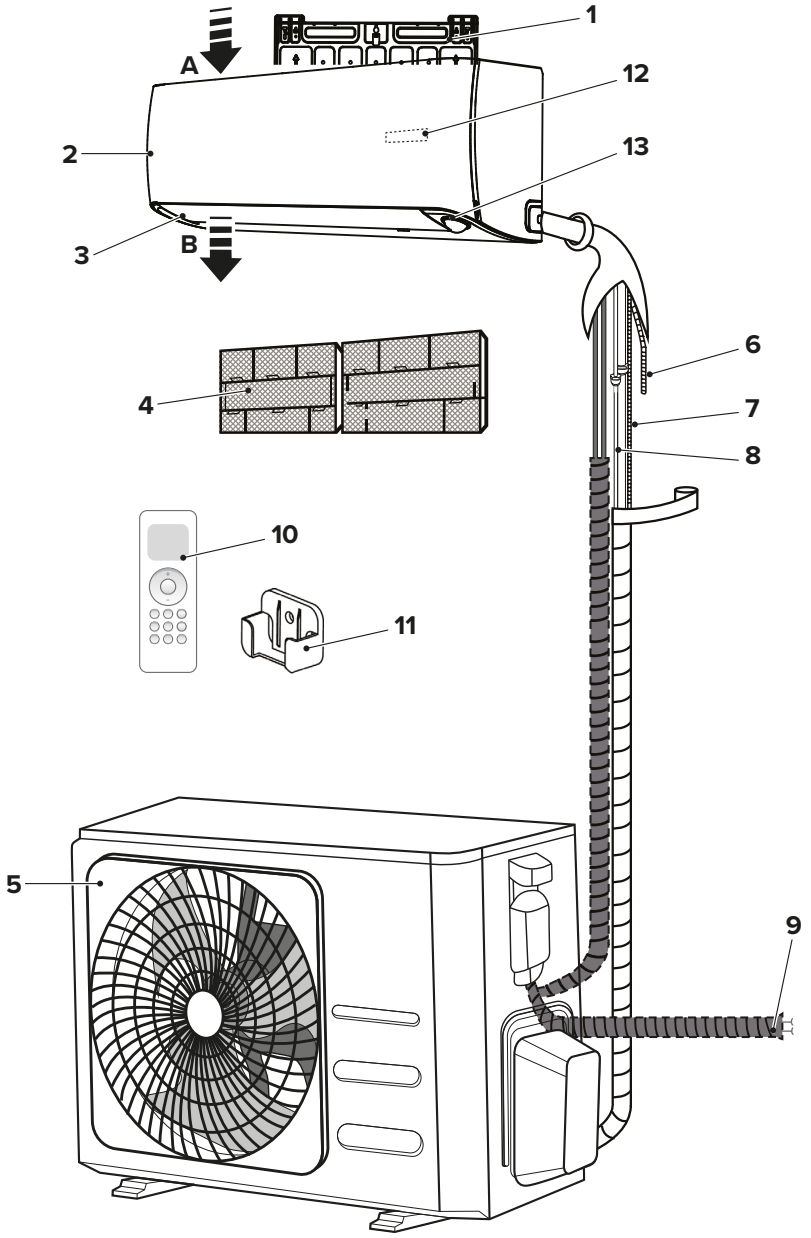

Fig. 1

A Entrée air

B Sortie air

1 Plaque pour le montage mural

2 Unité interne

3 Volet de ventilation

4 Filtre

5 Unité externe

6 Tuyau flexible de drainage

7 Branchement électrique

8 Lignes frigorifiques

9 Alimentation des unités externes

10 Télécommande

11 Support de la télécommande

12 Écran LED STELVIO

13 Capteur optique intelligent

MISE EN GARDE
Les images de ce manuel sont fournies à titre indicatif uniquement. L'apparence de l'appareil peut différer légèrement des illustrations présentées ici. Se référer aux caractéristiques réelles de l'unité.

1.3 Accessoires

Le climatiseur est équipé des accessoires suivants. Pour l'installer, il faut utiliser toutes les pièces et accessoires d'installation spécifiés. Une mauvaise installation incorrecte entraîner des fuites d'eau, des décharges électriques et des incendies, ou provoquer un dysfonctionnement de l'appareil.

Description	Aspect		Quantité
Plaque de montage			1
Cheville			5
Vis de fixation pour plaque de montage ST3.9 X 25			5
Télécommande			1
Support de la télécommande			1
Vis de fixation pour support de la télécommande ST2.9 x 10			2
Pile alcaline AAA.LR03			2
Manuel d'installation, d'utilisation et d'entretien			1
Joint			1
Raccord d'évacuation			1
Groupe de tuyaux de raccordement	Côté liquide	Ø 6,35 mm (1/4")	Composants à acheter séparément. Consulter le revendeur pour les dimensions des tuyaux.
		Ø 9,52 mm (3/8")	
	Côté gaz	Ø 9,52 mm (3/8")	
		Ø 12,7 mm (1/2")	
		Ø 15,9 mm (5/8")	

1.4 Identification

L'unité interne et l'unité externe sont identifiables au moyen de l'étiquette du numéro de série qui indique les données techniques, les performances de l'appareil et ce qui est requis par la législation en vigueur en la matière.

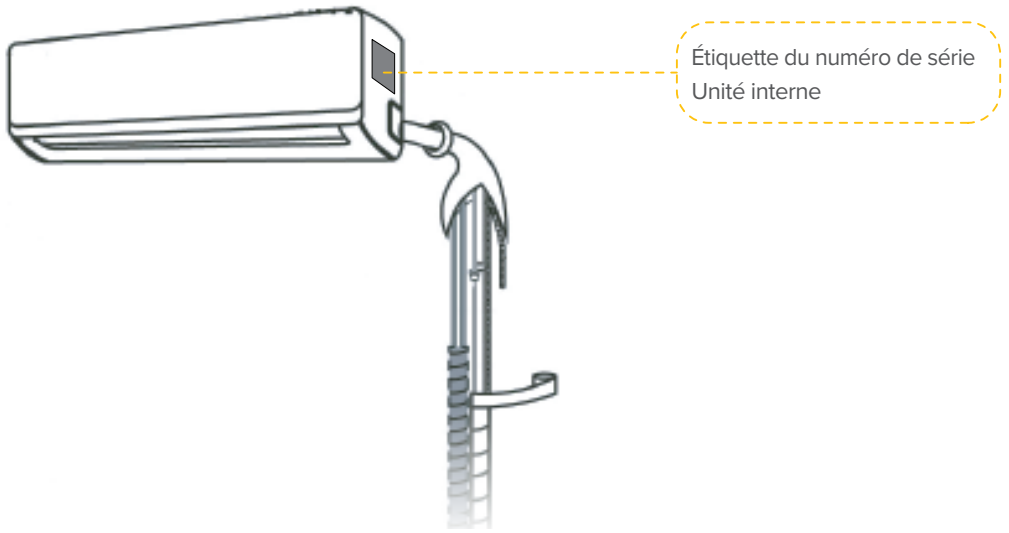

Fig. 2

FAIRE ATTENTION
L'altération, le retrait, le défaut d'étiquettes d'identification ou tout autre élément qui ne permet pas l'identification sûre du produit, rend difficile toute opération d'installation et d'entretien.

2 INSTALLATION

2.1 Réception du produit

L'appareil est livré emballé dans plusieurs colis. La manutention doit être effectuée avec des engins appropriés compte tenu du poids total du colis.

Lors de la réception de l'appareil, il faut vérifier le parfait état de toutes ses éléments.
En cas d'endommagement de l'appareil ou de matériel manquant, il faut contacter rapidement le revendeur agréé.

MISE EN GARDE
Le manuel fait partie intégrante du produit et il est donc recommandé de le lire avant d'installer et de mettre en service l'appareil et de le conserver soigneusement pour des consultations ultérieures ou pour la cession à un autre propriétaire ou utilisateur.

IL EST INTERDIT
de jeter l'emballage dans la nature et de le laisser à la portée des enfants car il peut être une source potentielle de danger. Il doit être éliminé conformément à la législation en vigueur en la matière.

2.2 Dimension et poids

	Unité interne	
	27M	35M
Largeur (mm)	895	895
Profondeur (mm)	248	248
Hauteur (mm)	298	298
Poids (kg)	12,7	12,7

2.3 Installation - mises en garde préliminaires

MISE EN GARDE
Avant d'installer l'unité interne, il faut vérifier l'étiquette située sur l'emballage du produit de manière à contrôler que le numéro du modèle correspond à celui de l'unité externe.

ATTENTION DANGER ÉLECTRIQUE

- Tous les branchements électriques doivent être effectués par un électricien agréé conformément aux dispositions des codes électriques nationaux et locaux.
- Tous les branchements électriques doivent être effectués selon le schéma électrique figurant sur les panneaux des unités interne et externe.
- Si l'installation électrique présente de graves problèmes de sécurité, il faut immédiatement arrêter le travail. Expliquer la situation au client et refuser d'installer l'unité tant que le problème de sécurité n'est pas résolu.
- L'alimentation électrique doit correspondre à 90-100 % de la tension nominale. Une alimentation électrique insuffisante peut provoquer des dysfonctionnements, des décharges électriques ou des incendies.
- Si les câbles d'alimentation sont installés de manière fixe sur l'installation électrique, il faut installer une protection de surintensité et un interrupteur d'alimentation principal ayant une capacité nominale égale à 1,5 fois le courant maximum de l'unité.
- La ligne d'alimentation doit avoir une protection spéciale en amont contre les courts-circuits et les dispersions à la terre qui coupe l'installation par rapport aux autres utilisateurs. Le technicien doit choisir un interrupteur différentiel ou général homologué.
- Brancher l'unité à une prise individuelle d'une dérivation dédiée du circuit. Ne pas brancher d'autres appareils à la même prise électrique.
- Le climatiseur doit être correctement mis à la terre.
- Tous les câbles et les conducteurs doivent être solidement connectés. Le desserrage d'un conducteur peut entraîner une surchauffe de la borne, qui à son tour peut créer des risques d'incendie ou des dysfonctionnements du produit.
- Les câbles électriques ne doivent pas toucher ou reposer contre les tuyaux du réfrigérant, le compresseur ou toute pièce mobile de l'unité.

2.4 Installation de l'unité interne

2.4.1 Pièce pour l'Installation

FAIRE ATTENTION
L'appareil doit être placé dans une pièce bien aérée, avec une surface minimale qui varie en fonction de la quantité de réfrigérant présent.

Pour calculer la surface minimale de la pièce d'installation, il faut procéder comme suit :

- déterminer la charge totale du réfrigérant (voir la section « 3.1.1 Charge de réfrigérant » du manuel de l'unité externe)
- Trouver la valeur de la charge du réfrigérant dans le tableau ci-dessous et calculer la surface minimale requise pour la pièce de l'installation.

Charge de réfrigérant [kg]	Surface minimale [m²]
< 1,224	-
1,225	1,43
1,4	1,87
1,6	2,44
1,8	3,09
2,0	3,81
2,2	4,61
2,4	5,49
2,6	6,44
2,8	7,47
3,0	8,58
3,2	9,76
3,4	11,0
3,6	12,4
3,8	13,8
4,0	15,3
4,2	16,8
4,4	18,5
4,6	20,2
4,8	22,0
5,0	23,8
5,2	25,8
5,4	27,8
5,6	29,9
5,8	32,1
6,0	34,3
6,2	36,6
6,4	39,1
6,6	41,5
6,8	44,1
7,0	46,7
7,2	49,4
7,4	52,2
7,6	55,1
7,8	58,0
7,956	61,0

Les indications suivantes peuvent vous aider à choisir un emplacement approprié pour l'unité interne.
Le site d'installation doit avoir les caractéristiques suivantes :

- bonne circulation d'air
- facilité de drainage
- le bruit émis par l'unité ne doit pas déranger d'autres personnes
- stabilité et solidité — aucune exposition aux vibrations
- capacité suffisante pour supporter le poids de l'unité
- à au moins un mètre de tout autre appareil électrique (par ex. télévision, radio, ordinateur)

IL EST INTERDIT d'installer l'unité interne dans les endroits suivants :
- à proximité de sources de chaleur, de vapeur ou de gaz combustible ;
- à proximité d'objets inflammables, tels que des rideaux ou des tissus ;
- à proximité d'obstacles qui pourraient obstruer la circulation de l'air ;
- à proximité de l'entrée ;
- dans un endroit exposé à la lumière directe du soleil.

REMARQUE CONCERNANT LE TROU DANS LE MUR
S'il n'y a pas de lignes frigorifiques fixes :
Lors du choix de la position d'installation, il est recommandé de prévoir un espace suffisamment grand pour le trou mural (voir le paragraphe "2.4.3 Prédisposition pour les tuyaux de raccordement"») dans lequel insérer le câble de signal et les lignes frigorifiques entre l'unité interne et l'externe.
L'emplacement habituel des câbles et des tuyaux est le côté droit de l'unité interne (en regardant l'unité). Cependant, l'unité supporte l'installation de câbles et de tuyaux aussi bien à droite qu'à gauche.

Pour les distances des murs et du plafond, il faut se référer schéma suivant :

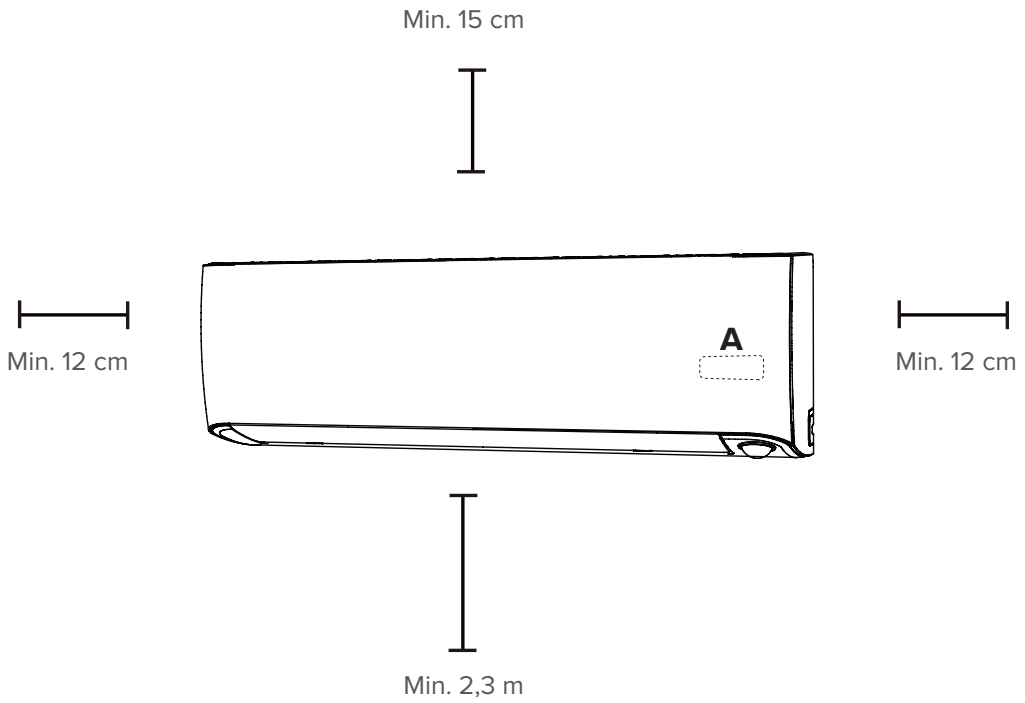

Fig. 3

A *Position de l'écran STELVIO et du récepteur du signal de télécommande.*

REMARQUE *: Le récepteur doit être mis à l'écart d'obstacles qui pourraient affecter la réception de la télécommande.*

2.4.2 Plaque de montage

DIMENSIONS DE LA PLAQUE DE MONTAGE

La plaque de montage est utilisée pour fixer l'unité interne au mur.

Orientation correcte de la plaque de montage

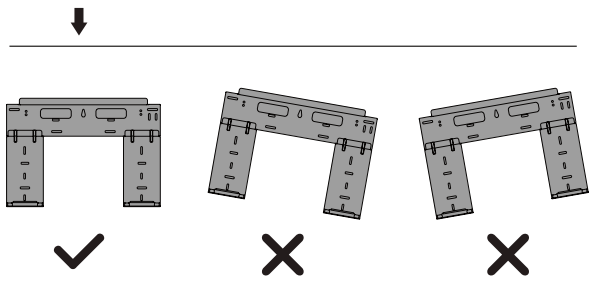

Modèle 27M

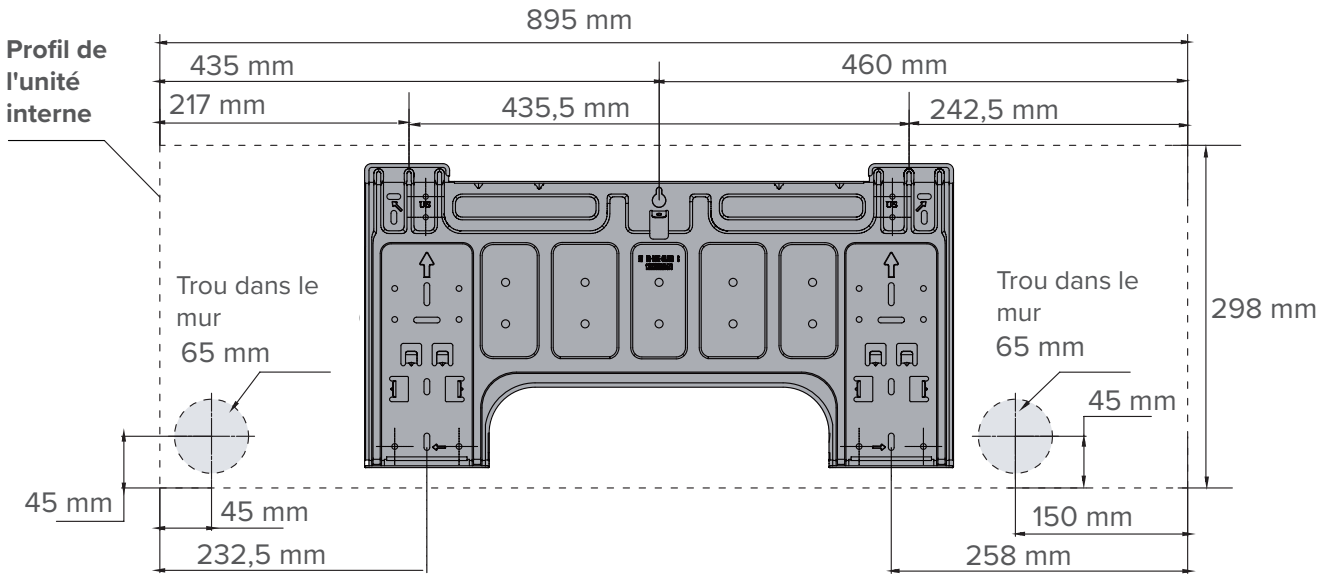

Modèle 35M

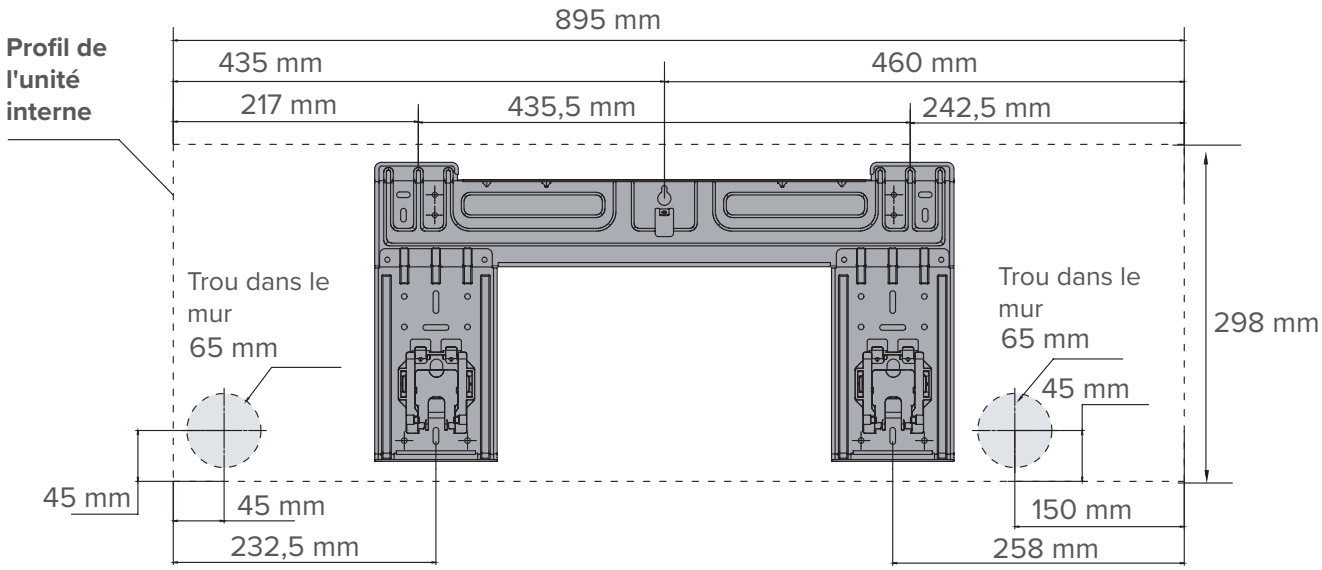

Fig. 4

FIXER LA PLAQUE DE MONTAGE AU MUR

1 Déposer la vis qui fixe la plaque de montage à l'arrière de l'unité interne.

2 Placer la plaque de montage sur le mur dans une position qui répond aux exigences visées au paragraphe “2.4.1 Pièce pour l’Installation”» (pour des informations détaillées sur les dimensions de la plaque de montage, voir “Dimensions de la plaque de montage”».)

3 Percer les trous pour les vis de fixation dans des positions qui :

– sont suffisamment solides et ont une capacité suffisante pour supporter le poids de l'unité

– correspondre aux trous de la plaque de montage

4 Fixer la plaque de montage au mur à l'aide des vis fournies.

5 Vérifier que la plaque de montage est alignée contre le mur.

MISE EN GARDE
Si le mur est en briques, en béton ou dans des matériaux similaires, percer des trous d'un diamètre de 5 mm et insérer les chevilles fournies. Puis fixer la plaque de montage au mur en serrant les vis directement dans les chevilles. Si le mur est réalisé dans d'autres matériaux, il faut utiliser des fixations appropriées et vérifier la bonne tenue.

2.4.3 Prédisposition pour les tuyaux de raccordement

Il est nécessaire de faire un trou dans le mur pour faire passer les lignes frigorifiques, le tuyau de drainage et les câbles électriques qui relieront l'unité interne à l'unité externe.

MISE EN GARDE
Les lignes frigorifiques peuvent sortir de l'unité interne sous quatre angles différents :
- Côté gauche
- Côté arrière gauche
- Côté droit
- Côté arrière droit

Pour plus de détails, voir “Fig. 5”»

Réversibilité des raccordements

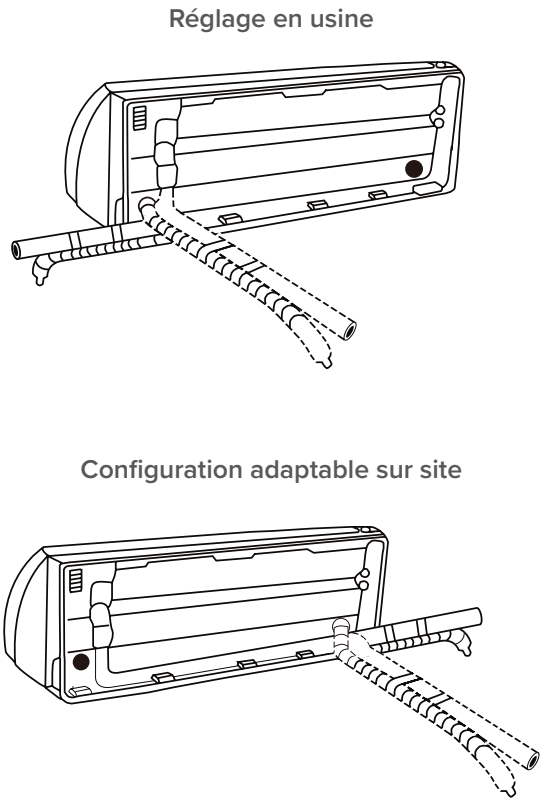

Fig. 5

1 Déterminer la position du trou en fonction de la position de la plaque de montage. Pour aider à choisir la position optimale, voir le point “Dimensions de la plaque de montage”». Le trou dans le mur doit avoir un diamètre minimum de 65 mm et une légère inclinaison vers le bas pour faciliter le drainage (voir “Fig. 6”»).

2 Percez le trou dans le mur à l'aide d'un foret de 65 mm. Le trou doit avoir une légère inclinaison, de sorte que l'extrémité externe soit plus basse que celle interne d'environ 5-7 mm. Cela facilitera le drainage de l'eau.

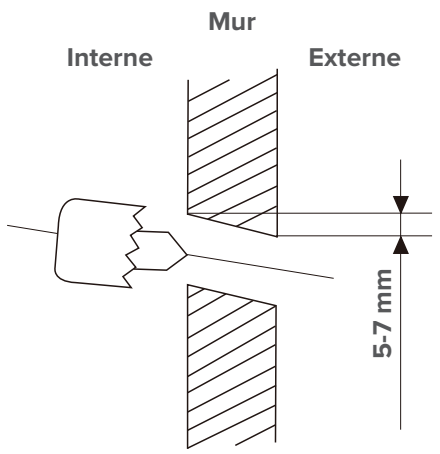

Fig. 6

3 Insérer le manchon de protection dans le mur, qui protégera les bords du trou et améliorera la tenue une fois l'installation terminée.

ATTENTION DANGER
Lors du perçage des trous, il faut faire attention à éviter les fils électriques, les tuyaux de plomberie et autres composants délicats.

2.4.4 Prédisposition pour les lignes frigorifiques

Les lignes frigorifiques sont situées à l'intérieur d'un manchon isolant fixé à l'arrière de l'unité. Il faut préparer les tuyaux avant de les faire passer à travers le trou dans le mur. Pour des instructions détaillées sur la fraisure des tuyaux, sur les techniques et les couples de serrage requis, il faut consulter la section « 6 Notions sur le raccordement des lignes frigorifiques » du manuel de l'unité externe.

1 En fonction de la position du trou mural par rapport à la plaque de montage, il faut choisir le côté sur lequel faire sortir les lignes frigorifiques de l'unité.

2 Si le trou mural se trouve derrière l'unité, il faut laisser le panneau prédécoupé en place. Si le trou mural se trouve sur le côté de l'unité interne, il faut retirer le panneau en plastique prédécoupé du côté de l'unité à l'aide d'une scie à découper (voir “Fig. 7”).

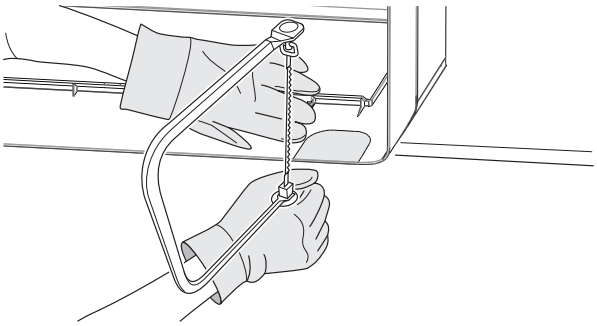

Fig. 7

3 Éliminer les bavures le long de la section coupée à l'aide d'une lime demi-ronde.

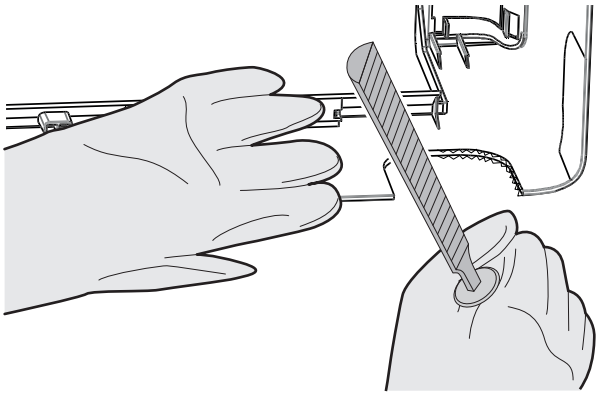

Fig. 8

IL EST INTERDIT
d’utiliser des pinces pour retirer le panneau prédécoupé car cela pourrait endommager la grille avant.

4 À l'aide de ciseaux, couper le manchon isolant de manière à dégager environ 15 cm des lignes frigorifiques. Cette opération a un double utilité :

– faciliter le raccordement des lignes frigorifiques

– faciliter la recherche de fuites de gaz et permettre de contrôler les éventuels renfoncements

5 Si les tuyaux de raccordement sont déjà encastrés dans le mur, passer directement au paragraphe "2.4.5 Tuyau de drainage"». S'il n'y a aucun tuyau déjà préparé, il faut connecter les lignes frigorifiques de l'unité interne au tuyau de raccordement entre l'unité interne et l'unité externe. Pour des instructions détaillées, voir la section « 6 Notions sur le raccordement des lignes frigorifiques » du manuel de l'unité externe.

6 En fonction de la position du trou mural, par rapport à la plaque de montage, déterminer l'angle nécessaire pour le tuyau.

7 Saisir la ligne du réfrigérant à la base du coude.

8 Lentement, en appliquant une pression uniforme, plier le tuyau vers le trou. Faire attention à **ne pas abîmer ou endommager le tuyau**.

FAIRE ATTENTION
Ne pas abîmer ni endommager le tuyau lorsqu'il est plié par rapport à l'unité. Tout renfoncement dans le tuyau affectera négativement les performances de l'unité.

2.4.5 Tuyau de drainage

Dans la configuration par défaut, le tuyau de drainage est raccordé au côté gauche de l'unité (en regardant l'arrière de l'unité). Cependant, il peut également être raccordé sur le côté droit.

1 Pour assurer une bonne évacuation, il faut fixer le tuyau de drainage sur le côté où sortent les lignes frigorifiques.

2 Fixer la rallonge du tuyau de drainage (à acheter séparément) à l'extrémité du tuyau.

3 Enrouler étroitement le point de raccord avec du ruban en Téflon afin d'assurer une bonne étanchéité et éviter toute fuite.

4 La partie du tuyau de drainage qui reste à l'intérieur devra être enveloppée dans un manchon en mousse de manière à éviter la formation de condensation.

5 Retirer le filtre à air et verser une petite quantité d'eau dans le bac de vidange pour vérifier que l'eau s'écoule correctement de l'unité.

MISE EN GARDE
Pour éviter les fuites non souhaitées, le trou de vidange inutilisé doit être fermé avec le bouchon en caoutchouc fourni.

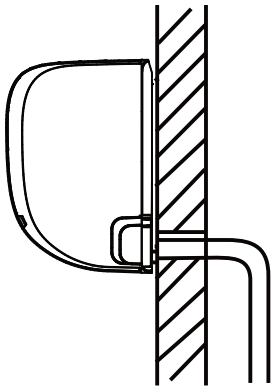

CORRECT

Contrôler que le tuyau de drainage n'a pas de coudes vers le haut ni d'étranglements.

Fig. 9

IL EST INTERDIT

– de plier le tuyau de drainage vers le haut ;

– de créer des points de stagnation ;

– de plonger l'extrémité du tuyau de drainage dans l'eau ou dans un récipient de récupération d'eau.

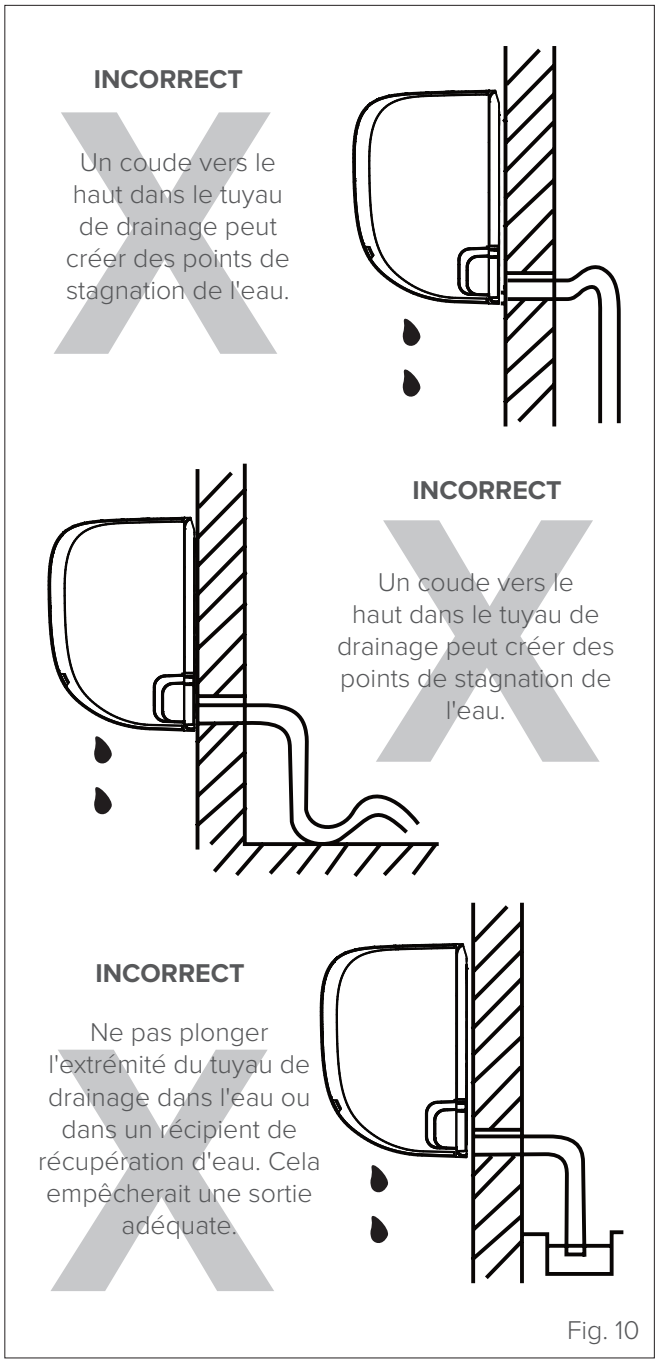

Fig. 10

2.4.6 Branchements électriques

Pour l'alimentation électrique et la communication entre les unités interne et externe, des câbles ayant les caractéristiques suivantes sont nécessaires :

Unité interne	Alimentation électrique de l'unité externe	Signal de l'unité externe
	n° câbles/section	n° câbles/section
27M	2 x 1,5mm² + G	2 x 1,5 mm²
35M	2 x 1,5mm² + G	2 x 1,5 mm²

Les sections indiquées conviennent pour une longueur de câble allant jusqu'à 5 mètres.

ATTENTION DANGER ÉLECTRIQUE

Avant d'effectuer les branchements électriques, il faut éteindre l'interrupteur principal de l'installation.

MISE EN GARDE

NOTER LES SPÉCIFICATIONS DES FUSIBLES. Le circuit imprimé (PCB) du climatiseur est équipé d'un fusible de protection contre les surintensités. Les spécifications des fusibles sont marquées sur le circuit imprimé, par exemple :
Unité interne : T5A/250VCA
REMARQUE : le fusible est en céramique.

1 Préparer le câble pour le branchement :

– À l'aide d'une pince à dénuder, dénuder la gaine en caoutchouc aux deux extrémités du câble et exposer environ 40 mm des conducteurs internes.

– Dénuder la gaine isolante aux extrémités des conducteurs.

– À l'aide d'une pince à sertir, sertir la cosse en U aux extrémités des conducteurs.

FAIRE ATTENTION

Lors du sertissage, il faut identifier clairement les fils sous tension (« L ») et les autres fils.

2 Ouvrir le panneau avant de l'unité interne.

3 À l'aide d'un tournevis, ouvrir le couvercle du logement des bornes sur le côté droit de l'unité. Cela permettra d'avoir accès au bornier.

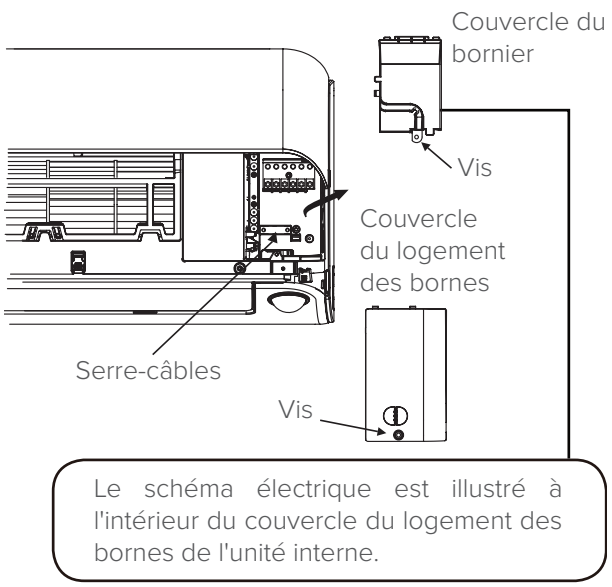

Fig. 11

MISE EN GARDE
Tous les branchements doivent être effectués exactement comme indiqué sur le schéma électrique situé à l'intérieur du couvercle du bornier de l'unité interne.

4 Dévisser le serre-câbles sous le bornier et le mettre de côté.

5 En regardant l'arrière de l'unité, retirer le panneau en plastique situé sur le côté gauche de la base.

6 Faire passer les fils électriques par cette ouverture, en procédant de l'arrière de l'unité vers l'avant.

7 En regardant l'avant de l'unité, faire correspondre les couleurs des fils aux étiquettes du bornier, connecter les cosses en U et visser solidement chaque fil sur la borne correspondante.

ATTENTION DANGER
NE PAS ÉCHANGER LES CÂBLES SOUS TENSION AVEC LES CÂBLES NEUTRE. Une configuration de ce type est dangereuse et peut entraîner un dysfonctionnement du climatiseur.

8 Contrôler que toutes les connexions sont stables, puis fermer le serre-câbles pour fixer le câble du signal à l'unité. Visser fermement le serre-câbles.

9 Replacer le couvercle à l'avant de l'unité et remonter le panneau en plastique à l'arrière.

Branchements en configuration

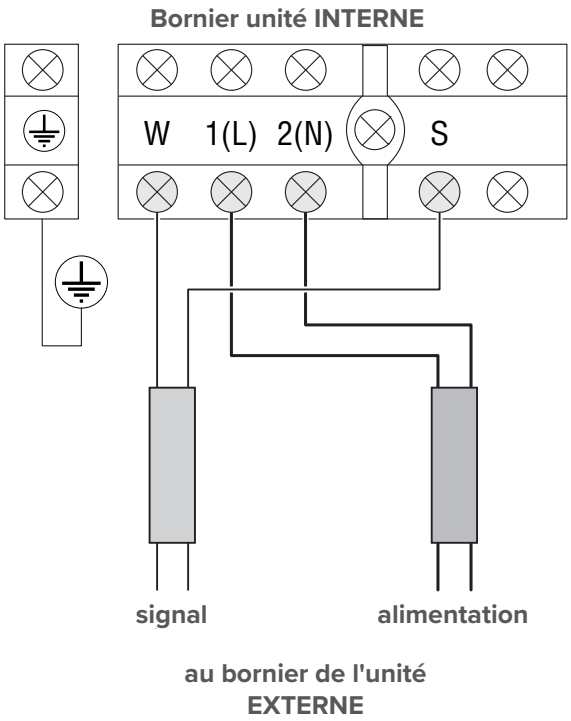

Fig. 12

2.4.7 Enrouler les tuyaux et les câbles

Il faut enrouler les tuyaux du réfrigérant, le tuyau de drainage et les câbles électrique ; cela permet de réduire l'occupation de l'espace, de les protéger et de les isoler avant de les faire passer à travers le trou dans le mur.

1 Assembler le tuyau de drainage, les tuyaux de réfrigérant et les câbles comme indiqué sur la "Fig. 13"» .

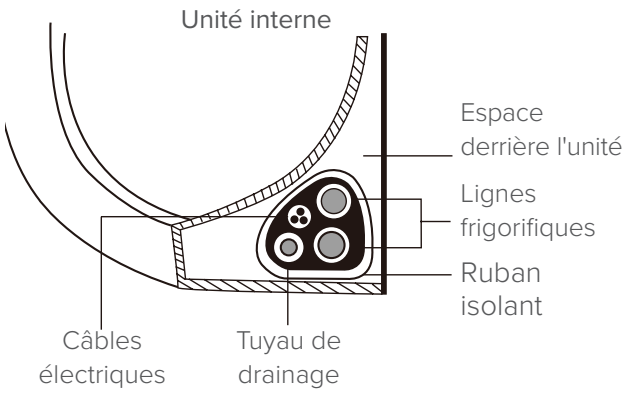

Fig. 13

FAIRE ATTENTION

– S'assurer que le tuyau de drainage se trouve dans la partie inférieure de l'unité. La disposition du tuyau de drainage dans la partie supérieure de l'unité peut provoquer un débordement du bac de récupération, avec des risques d'incendie ou des dégâts dus à l'eau.

– Lors de l'enroulement des tuyaux et des câbles, il faut laisser les extrémités des tuyaux libres. Celles-ci doivent être accessibles pour contrôler l'absence de fuites à la fin de l'installation (voir la section « 3.2 Contrôle des dispersions électriques et des fuites de gaz » du manuel de l'unité externe).

– Lors de l'assemblage des câbles, il faut éviter de tordre ou d'emmêler le câble de signal avec d'autres types de câbles.

2 À l'aide d'un ruban adhésif en vinyle, fixer le tuyau de drainage sous les tuyaux du réfrigérant.

3 À l'aide d'un ruban isolant, il faut enrouler ensemble les fils électriques, les tuyaux du réfrigérant et le tuyau de drainage. Contrôler que tous les composants sont joints comme illustré sur la "Fig. 13"»

2.4.8 Montage de l'unité interne

CAS « A » : Si un nouveau tuyau de raccordement à l'unité externe a été installé, il faut procéder comme suit :

1 Contrôler que les extrémités des tuyaux du réfrigérant sont bien fermées pour empêcher l'entrée de poussière ou de matériaux étrangers.

2 Faire passer lentement l'ensemble contenant les tuyaux du réfrigérant, le tuyau de drainage et les câbles électriques à travers le trou dans le mur.

3 Accrocher le haut de l'unité interne au crochet supérieur de la plaque de montage.

4 Contrôler que l'unité est solidement accrochée à la plaque en appliquant une légère pression à gauche et à droite de l'unité. L'unité ne doit ni bouger ni osciller.

5 En appliquant une pression uniforme, appuyer sur la moitié inférieure de l'unité. Continuer à pousser jusqu'à ce que l'unité s'enclenche dans les crochets le long de la base de la plaque de montage.

6 Contrôler à nouveau que l'unité est solidement montée sur la plaque en appliquant une légère pression à gauche et à droite de l'unité.

CAS « B » : Si les lignes frigorifiques sont déjà encastrées dans le mur, il faut procéder comme suit :

1 Accrocher le haut de l'unité interne au crochet supérieur de la plaque de montage.

2 Utiliser les supports de la plaque de montage pour soulever l'unité afin qu'il y ait suffisamment d'espace pour connecter les lignes frigorifiques, les câbles électriques et le tuyau de drainage (voir "Fig. 14"»).

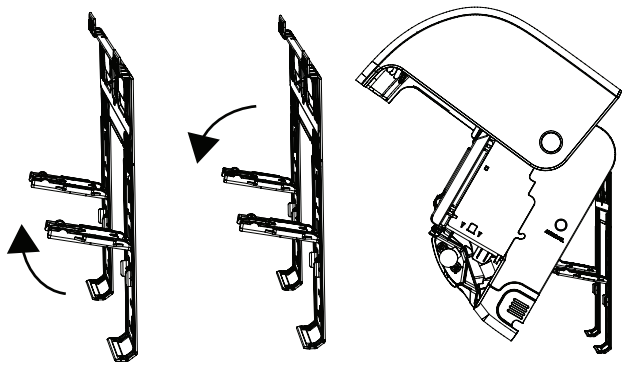

Fig. 14

3 Raccorder le tuyau de drainage et les lignes frigorifiques (pour les instructions voir la section « 6 Notions sur le raccordement des lignes frigorifiques » du manuel de l'unité externe).

4 Laisser exposé le point de raccordement du tuyau afin de pouvoir contrôler l'absence de fuites (voir la section« 3.2 Contrôle des dispersions électriques et des fuites de gaz » du manuel de l'unité externe).

5 Après avoir vérifié l'absence de fuites, envelopper le point de raccordement avec du ruban isolant.

6 Abaisser les supports de la plaque de montage qui maintiennent l'unité soulevée.

7 En appliquant une pression uniforme, appuyer sur la moitié inférieure de l'unité. Continuer à pousser jusqu'à ce que l'unité s'enclenche dans les crochets le long de la base de la plaque de montage.

MISE EN GARDE
L'UNITÉ EST RÉGLABLE.
Les crochets de la plaque de montage sont plus petits que les trous situés à l'arrière de l'unité. Si l'espace disponible pour le raccordement des tuyaux encastrés dans l'unité interne n'est pas très large, l'unité peut être déplacée à gauche ou à droite d'environ 30-50 mm, selon le modèle (voir "Fig. 15").

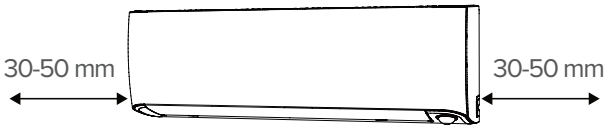

Déplacer vers la gauche ou vers la droite

Fig. 15

3 UTILISATION

3.1 Description des composants du système

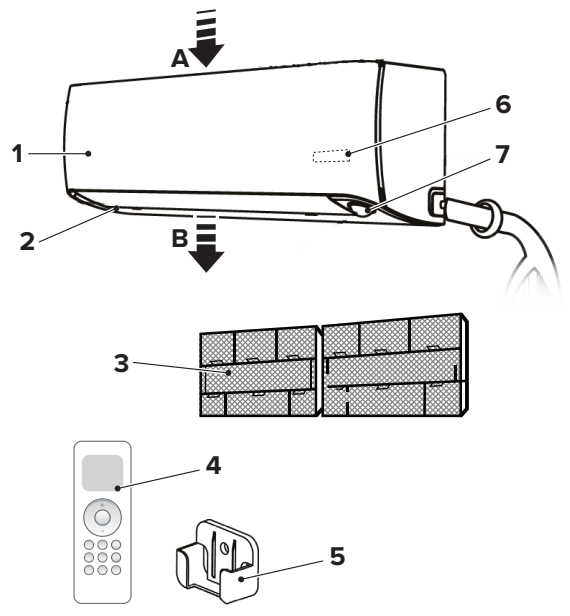

Fig. 16

A Entrée air
B Sortie air

1 Unité interne

2 Volet de ventilation

3 Filtre

4 Télécommande

5 Support de la télécommande

6 Écran LED STELVIO

7 Capteur optique intelligent

MISE EN GARDE
Les images de ce manuel sont fournies à titre indicatif uniquement. L'apparence de l'appareil peut différer légèrement des illustrations présentées ici. Se référer aux caractéristiques réelles de l'unité.

3.2 Signification des codes à l'écran

Icône	Description
ON	S'affiche pendant 3 secondes lors : • de la configuration du timer de marche (TIMER ON) • de l'activation des fonctions SWING, TURBO ou SILENCE
OF	S'affiche pendant 3 secondes lors : • de la configuration du timer de marche (TIMER OFF) • de la désactivation des fonctions SWING, TURBO ou SILENCE
cF	de l'activation de la fonction anti-air froid
dF	de l'activation de la fonction de dégivrage
SC	de la fonction d'auto-nettoyage de l'unité en cours
	de l'activation de la fonction de contrôle WiFi
eco	de l'activation de la fonction ECO
kW	Indique la puissance de fonctionnement en cours

REMARQUE : *En mode ventilation (FAN), l'unité affiche la température ambiante. Dans les autres modes, l'unité affiche la température configurée.*

Écran

Fig. 17

En appuyant sur la touche LED de la télécommande l'écran d'affichage s'éteint ; en appuyant une deuxième fois la température ambiante s'affiche ; en appuyant une troisième on a l'affichage de la puissance de fonctionnement en cours et en appuyant une quatrième fois, l'écran revient à l'affichage de la température configurée.

L'unité comprend un capteur optique capable de détecter la luminosité ambiante. Lorsque la lumière est éteinte, la luminosité des indications à l'écran diminue progressivement pour économiser de l'énergie et créer des conditions de sommeil plus favorables.

3.3 Télécommande

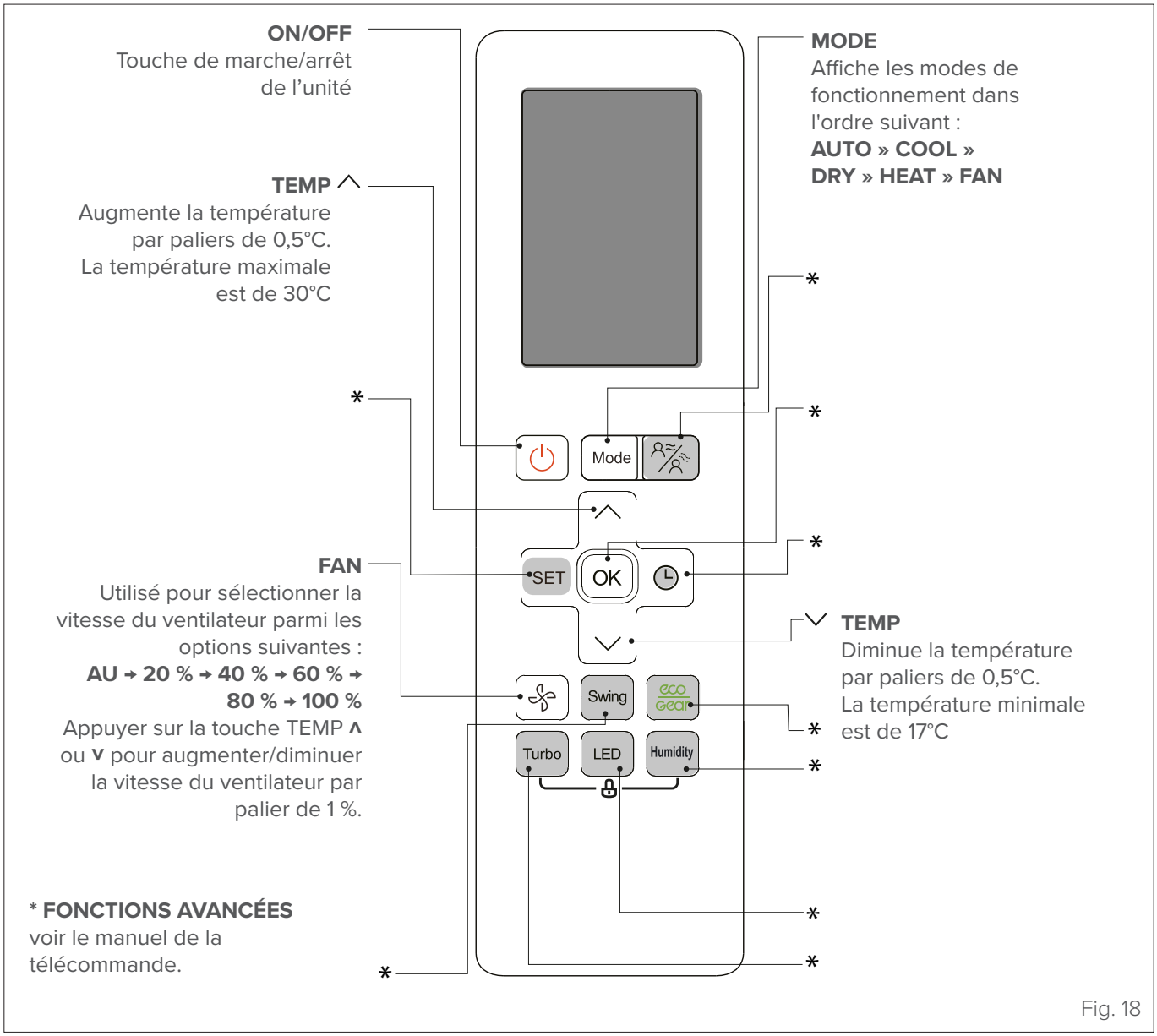

Fig. 18

3.4 Fonctionnement

Pour obtenir d'excellentes performances dans les modes refroidissement, chauffage et déshumidification, il faut utiliser l'appareil dans les plages de température indiquées ci-dessous. Si le climatiseur est utilisé en dehors de ces plages, certaines fonctions de protection peuvent intervenir et entraîner un fonctionnement non-optimal.

	Mode Refroidissement	Mode Chauffage	Mode déshumidification
Température ambiante	17°C ÷ 32°C	0°C ÷ 30°C	10°C ÷ 32°C
Température extérieure	-15°C ÷ 50°C	-30°C ÷ 30°	0°C ÷ 50°C

Pour optimiser davantage les performances de l'unité, il faut prendre les précautions suivantes :

- Laisser les portes et les fenêtres fermées.
- Limiter la consommation d'énergie en utilisant les timers ON (TIMER ON) et OFF (TIMER OFF).
- Éviter de boucher les entrées ou les sorties d'air.
- Inspecter et nettoyer régulièrement les filtres.

3.4.1 Autres fonctions

– **Redémarrage automatique**

Si l'alimentation électrique de l'unité est interrompue, celle-ci redémarrera automatiquement avec les dernières configurations.

– **Chauffage avec des climats rigoureux**

La technologie sophistiquée du variateur peut fonctionner efficacement même dans des conditions atmosphériques extrêmes. Il est possible d'obtenir une chaleur intérieure confortable même avec des températures extérieures de -30°C.

– **Refroidissement avec les climats froids**

La vitesse du ventilateur extérieur peut être modifiée en fonction de la température du condenseur et le climatiseur peut fonctionner sans problèmes même à des températures de -15°C.

– **Capteur de présence « Intelligent Eye »**

Le système est équipé d'un capteur optique qui permet un contrôle intelligent du fonctionnement de l'unité. Le capteur peut détecter les mouvements des personnes dans la pièce et diriger le flux d'air de manière à suivre les personnes ou, vice versa, de manière à ne pas les toucher directement.

En mode Refroidissement, lorsque la pièce est vide pendant 30 minutes, l'unité baisse automatiquement la fréquence de fonctionnement pour économiser de l'énergie (seulement les modèles avec variateur).

Lorsque la pièce est vide pendant 2 heures, l'unité s'éteint automatiquement.

Lorsque l'on revient dans la pièce, l'unité redémarre automatiquement.

– **Contrôle WiFi**

La commande WiFi permet de contrôler le climatiseur via le téléphone mobile et une connexion sans fil.

– **Mémoire de l'angle des volets de ventilation**

Lorsque l'unité est allumée, les volets de ventilation reviennent automatiquement au dernier angle configuré.

– **Détection des fuites de réfrigérant**

L'unité interne affiche automatiquement l'indication « EC » lorsqu'elle détecte une fuite de réfrigérant.

– **Humidité confort**

La technologie des capteurs intelligents permet de détecter non seulement la température, mais également le niveau d'humidité dans la pièce. Une application pour smartphone permet de régler le degré d'humidité selon les préférences.

MISE EN GARDE
Pour une explication détaillée des fonctions avancées de l'unité (telles que le mode TURBO et les fonctions d'auto-nettoyage), il faut consulter le **manuel de la télécommande**.

3.4.2 Réglage de l'angle du flux d'air

RÉGLAGE DE L'ANGLE VERTICAL DU FLUX D'AIR

Avec l'unité allumée, utiliser la touche SWING pour régler le sens du flux d'air.

1 Pour faire osciller le volet de ventilation en continu, il faut appuyer sur la touche et la maintenir enfoncée SWING pendant 3 secondes. Appuyer à nouveau sur la touche pour arrêter la fonction automatique.

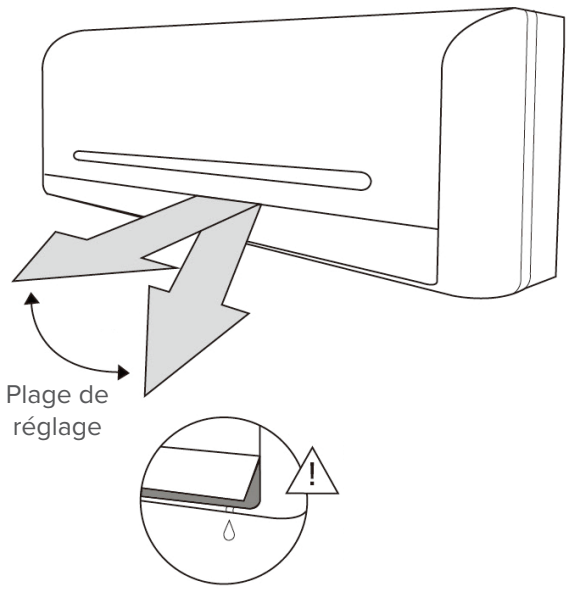

Fig. 19

MISE EN GARDE
En mode Refroidissement ou Déshumidification, ne pas laisser le volet avec un angle trop vertical pendant trop longtemps. Dans cette position, de la condensation pourrait se former sur l'ailette du volet, qui pourrait alors tomber sur le sol et les meubles (voir "Fig. 19").
En mode Refroidissement ou Chauffage, le réglage du volet à un angle trop vertical peut diminuer les performances de l'unité en raison d'un débit d'air restreint.

IL EST INTERDIT
de régler les volets de ventilation avec les mains, car cela pourrait modifier le synchronisme. Dans ce cas, il faut arrêter l'unité et la débrancher du secteur pendant quelques secondes, puis redémarrer le climatiseur. Le volet de ventilation se réinitialisera.

RÉGLAGE DE L'ANGLE HORIZONTAL DU FLUX D'AIR

Avec l'unité allumée, utiliser la touche SWING pour régler le sensdu flux d'air.

1 Pour faire osciller le volet de ventilation haut et bas en continu, il faut appuyer sur la touche SWING. Appuyer à nouveau sur la touche pour arrêter la fonction automatique.

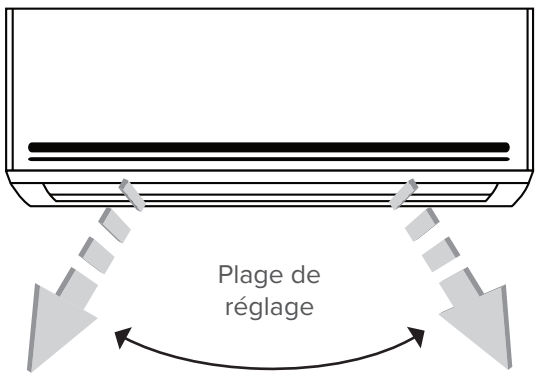

Fig. 20

ATTENTION DANGER
Ne pas approcher ni introduire les doigts dans la section d'aspiration et de sortie de l'air. La rotation à grande vitesse du ventilateur à l'intérieur de l'unité peut provoquer des blessures.

3.4.3 Fonctionnement avec Capteur de présence - Intelligent Eye

Le capteur optique intelligent est capable de détecter les mouvements des personnes dans la pièce et de régler l'angle horizontal du flux d'air selon le type de fonctionnement choisi.

Avec l'unité allumée, appuyer sur la touche pour choisir si le flux d'air doit suivre les personnes ou, au contraire, s'il doit se déplacer de manière à ne pas les toucher directement.

Après 30 minutes sans mouvements : l'unité limite sa fréquence de fonctionnement
Après 2 heures sans mouvements : l'unité fonctionne à sa fréquence minimale

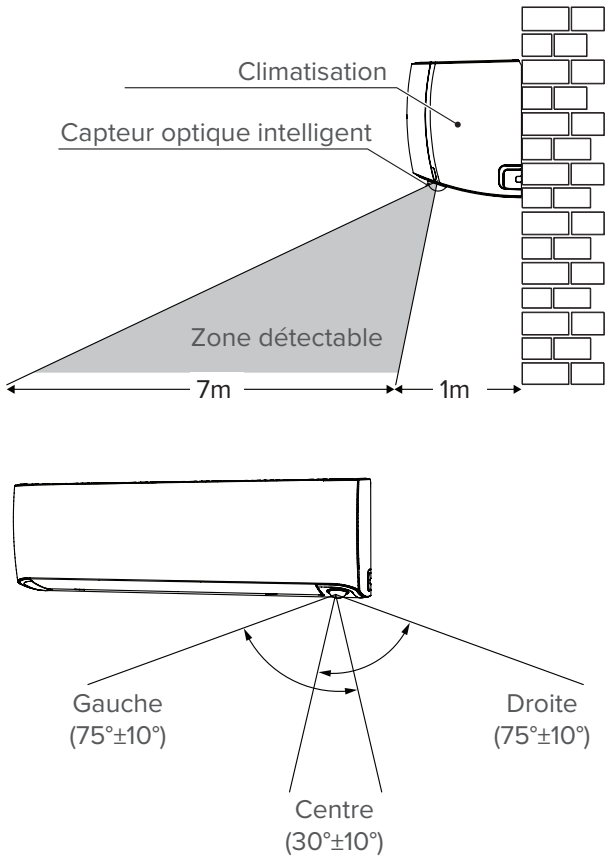

Fig. 21

Appuyer 1 fois sur :
- Flux : suit les personnes
- Vitesse du ventilateur : AUTO
- AutoSwing vertical : disponible

Appuyer 2 fois sur :
- Flux : éviter les personnes
- Vitesse du ventilateur : AUTO
- AutoSwing vertical : non disponible

Appuyer 3 fois sur :
- Le capteur s'éteint (fonctionne comme une unité standard)

3.4.4 Fonction Sleep

La fonction SLEEP permet de réduire la consommation d'énergie pendant le sommeil (lorsqu'une configuration de température constante n'est pas nécessaire pour avoir une température confortable). Cette fonction ne peut être activée que via la télécommande.

Appuyer sur la touche **SLEEP** lorsque vous êtes prêt à vous coucher. En mode Refroidissement, l'unité augmentera la température configuré de 1°C après 1 heure et de nouveau de 1°C après une autre heure. En mode chauffage, l'unité abaissera la température configurée de 1 °C après 1 heure et de 1°C après une autre heure.

La nouvelle température sera maintenue pendant 5 heures, puis l'unité s'éteindra automatiquement.

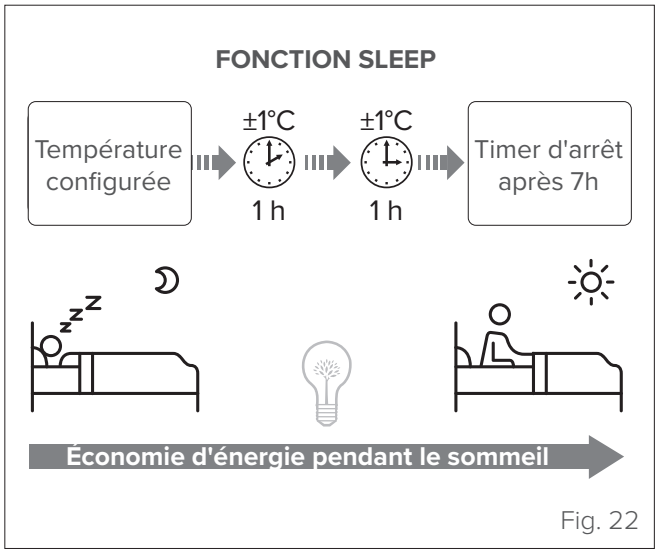

Fig. 22

***Remarque** : la fonction SLEEP n'est pas disponible dans les modes Ventilation et de Déshumidification.*

3.5 Fonctionnement manuel (sans télécommande)

Si la télécommande ne fonctionne pas, l'unité peut être actionnée manuellement à l'aide de la touche de **commande manuelle** située sur l'unité interne. Il faut noter que le fonctionnement manuel ne doit être considéré que comme une solution temporaire, et qu'il est fortement recommandé de faire fonctionner l'unité avec la télécommande..

MISE EN GARDE
Avant d'activer manuellement l'unité, il est nécessaire de l'éteindre.

Pour actionner l'unité manuellement :

1. Soulever le panneau avant de l'unité interne jusqu'à ce qu'il s'enclenche en position.
2. Localiser la touche de commande manuelle sur le côté droit de l'unité.
3. Appuyez une fois sur la touche de commande manuelle pour activer le mode automatique forcé.
4. Appuyer à nouveau sur la touche de commande manuelle pour activer le mode de refroidissement forcé.
5. Appuyer une troisième fois sur la touche de commande manuelle pour éteindre l'unité.
6. Fermer le panneau avant.

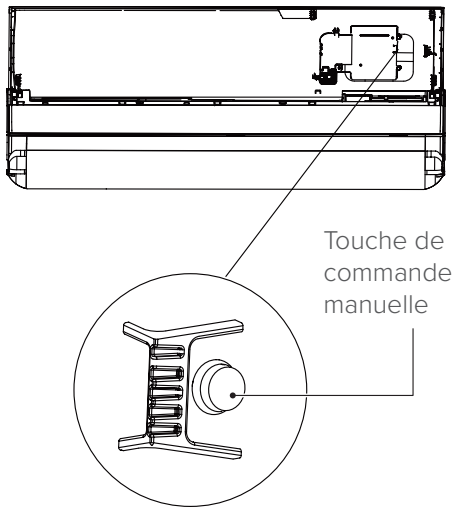

Fig. 23

ATTENTION DANGER
La touche de commande manuelle est prévue uniquement pour effectuer les essais et les manœuvres d'urgence. Il est recommandé de ne l'utiliser qu'en cas de nécessité absolue et lorsque la télécommande a été perdue. Pour rétablir le fonctionnement normal, il faut activer l'unité à l'aide de la télécommande.

4 ENTRETIEN

Il est recommandé de nettoyer périodiquement les parties internes et externes de l'unité. Cela garantit son bon fonctionnement et sa durée dans le temps.
Effectuer un entretien périodique de l'unité conformément à la réglementation en vigueur.
L'entretien doit être effectué par un personnel technique qualifié.

4.1 Nettoyage de l'unité interne

ATTENTION DANGER ÉLECTRIQUE
Avant les opérations de nettoyage ou d'entretien, il faut toujours éteindre le climatiseur et le débrancher du secteur.

FAIRE ATTENTION
Pour nettoyer l'unité, n'utiliser qu'un chiffon doux et sec. Si l'unité est particulièrement sale, il est possible d'utiliser un chiffon imbibé d'eau tiède.

IL EST INTERDIT
- d'utiliser des produits chimiques ou des chiffons traités chimiquement pour nettoyer l'unité ;
- d'utiliser du benzène, des diluants, des poudres à polir ou d'autres solvants pour nettoyer l'unité. Ces substances peuvent provoquer des fissures ou des déformations de la surface en plastique ;
- d'utiliser de l'eau à des températures supérieures à 40°C pour nettoyer le panneau avant. De l'eau très chaude peut déformer ou décolorer le panneau.

4.2 Nettoyage du filtre à air

L'obstruction du filtre à air peut réduire le rendement de l'unité et peut être nocive pour la santé. Il est recommandé de nettoyer le filtre toutes les deux semaines.

ATTENTION DANGER ÉLECTRIQUE
- Avant de remplacer ou de nettoyer le filtre, il faut éteindre l'unité et la débrancher du secteur.
- Ne pas laver les pièces internes de l'unité à l'eau. L'eau pourrait endommager l'isolation et créer des risques d'électrocution.

ATTENTION DANGER
Lors de la dépose du filtre, il faut éviter de toucher les parties métalliques de l'unité. Les bords métalliques peuvent être tranchants.

IL EST INTERDIT
de sécher le filtre en l'exposant à la lumière directe du soleil. Le filtre peut rétrécir

1 Soulever le panneau avant de l'unité interne.

2 Appuyer sur la saillie à l'extrémité du filtre pour libérer le loquet, le soulever et le tirer vers soi.

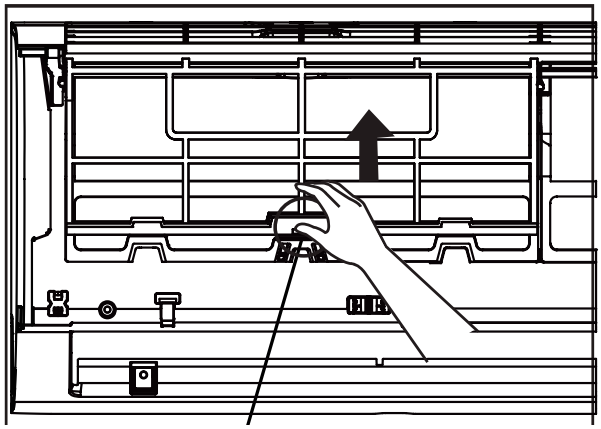

Fig. 24

3 À ce stade, extraire le filtre.

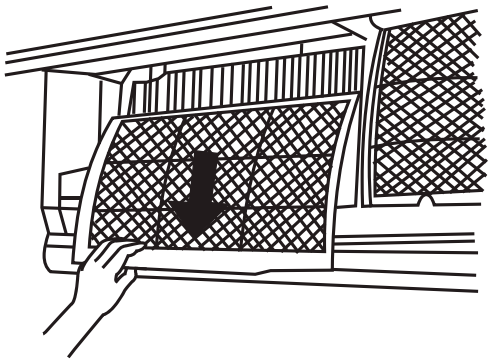

Fig. 25

4 Laver le filtre à l'eau tiède savonneuse. Utiliser un détergent doux.

5 Rincer le filtre à l'eau claire et le secouer pour éliminer l'excès d'eau.

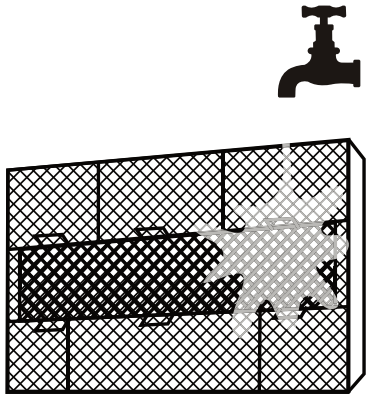

Fig. 26

6 Le laisser sécher dans un endroit frais et sec, en évitant l'exposition directe au soleil.

7 Une fois sec, replacer le filtre dans l'unité interne.

8 Fermer le panneau avant de l'unité interne.

4.3 Nettoyage de l'unité externe

Si la batterie de l'unité externe est obstruée, il faut enlever les feuilles et les détritus, puis éliminer la poussière à l'aide d'un jet d'air ou d'un peu d'eau.

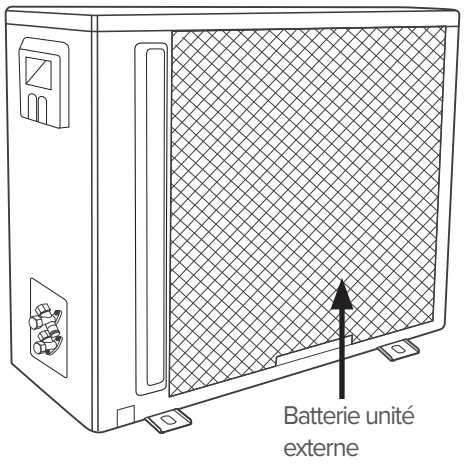

Fig. 27

4.4 Périodes d'inutilisation prolongée

En cas de décision de ne pas utiliser le climatiseur pendant une période prolongée, il faut procéder comme suit :

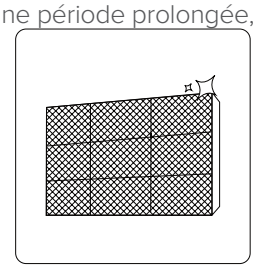

Nettoyer tous les filtres

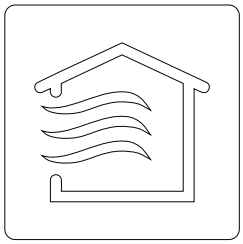

Actionner le mode Ventilation jusqu'au séchage complet de l'unité

Éteindre l'unité et la débrancher du secteur

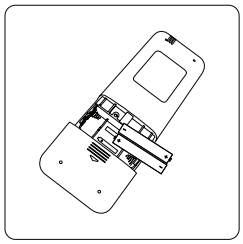

Retirer les piles de la télécommande

4.5 Entretien en début de saison

Après une longue période de d'inutilisation ou avant une période d'utilisation fréquente, il faut procéder comme suit :

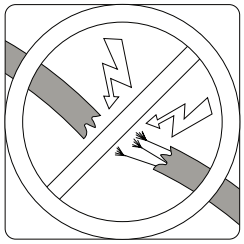

Contrôler que les câbles sont en bon état

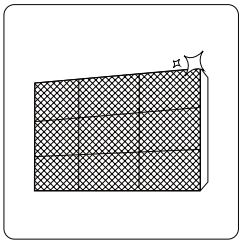

Nettoyer tous les filtres

Contrôler qu'il n'y a pas de fuites

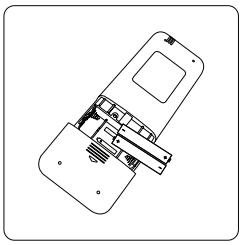

Remplacer les piles

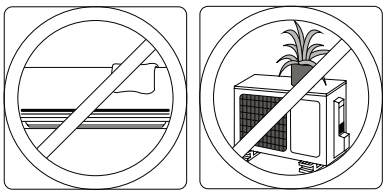

Vérifier que les entrées et les sorties d'air ne sont pas obstruées

4.6 Diagnostic des pannes

ATTENTION DANGER
Si L'UNE des conditions suivantes se produit, il faut immédiatement éteindre l'unité.
– Le cordon d'alimentation est endommagé ou est anormalement chaud.
– Il y a une odeur de brûlé.
– L'unité émet des bruits forts ou anormaux.
– Un fusible saute ou le disjoncteur se déclenche fréquemment.
– De l'eau ou une autre substance est tombée dans l'unité, ou de l'eau ou d'autres substances sortent de l'unité.
NE PAS ESSAYER DE RÉSOUDRE LE PROBLÈME SEUL. CONTACTER IMMÉDIATEMENT UN CENTRE DE SERVICE AGRÉÉ.

4.6.1 Problèmes communs

Les problèmes décrits ci-dessous ne sont pas des dysfonctionnements et, dans la plupart des cas, ne nécessitent pas de réparation.

Problème	Causes possibles
L'unité ne s'allume pas lorsque l'on appuie sur la touche ON/OFF	- L'unité dispose d'une fonction de protection avec un retard de 3 minutes qui empêche toute surcharge. L'unité ne peut pas être redémarrée avant que trois minutes se soient écoulées depuis sa mise hors tension.
L'unité passe du mode Refroidissement/Chauffage au mode Ventilation	- L'unité peut changer de mode de fonctionnement pour éviter la formation de givre. Lorsque la température augmente, l'unité reprend le fonctionnement dans le mode configuré précédemment. - La température configurée a été atteinte et le compresseur s'est éteint. L'unité continuera de fonctionner en réponse aux changements de température.
L'unité interne émet une brume blanche	- Dans les régions humides, une différence marquée de température entre l'air ambiant et l'air conditionné peut provoquer la formation d'une brume blanche.
Les unités interne et externe émettent une brume blanche	- Lorsque l'unité redémarre en mode Chauffage après un cycle de dégivrage, il est possible qu'elle émette une brume blanche à cause de l'humidité générée par le processus de dégivrage.
L'unité interne est bruyante	- Bruit de courant d'air lorsque le volet de ventilation revient dans sa position d'origine. - Un grincement s'entend après l'activation du mode Chauffage à cause de la dilatation et de la rétraction des pièces en plastique de l'unité.
Les unités interne et externe sont bruyantes	- Léger sifflement pendant le fonctionnement : Ce bruit est normal et est dû à la circulation du gaz réfrigérant dans les unités interne et externe. - Léger sifflement au démarrage du système, immédiatement après l'arrêt ou pendant le dégivrage : ce bruit est normal et est dû à l'arrêt ou au changement de direction du gaz réfrigérant. - Grincement : dû aux phénomènes normaux de dilatation et de rétraction des pièces en plastique et métalliques provoqués par les variations de température pendant le fonctionnement.
L'unité externe est bruyante	- L'unité émet différents bruits en fonction du mode de fonctionnement en cours.
L'unité interne ou externe émet de la poussière	- Pendant une longue période d'inutilisation, de la poussière peut s'accumuler sur l'unité et être émise lors de sa remise sous tension. Ce problème peut être partiellement résolu en couvrant l'unité pendant les longues périodes d'inactivité.
L'unité dégage une mauvaise odeur	- L'unité peut absorber les odeurs du milieu ambiant (meubles, cuisson, cigarettes, etc.) et les dégager pendant le fonctionnement. - De la moisissure s'est formée sur les filtres de l'unité et doit être éliminée.
Le ventilateur de l'unité externe ne fonctionne pas	- Pendant le fonctionnement, la vitesse du ventilateur est contrôlée pour optimiser le fonctionnement du climatiseur.
Le fonctionnement est irrégulier ou imprévisible, ou l'unité ne répond pas aux commandes	Les interférences provenant des répéteurs de téléphone portable et des amplificateurs à distance peuvent entraîner un dysfonctionnement de l'unité. Dans ce cas, il faut essayer de résoudre le problème comme suit : - Débrancher l'unité du secteur, puis la rebrancher. - Appuyer sur la touche ON/OFF de la télécommande pour redémarrer le fonctionnement.

REMARQUE : *si le problème persiste, il faut contacter le revendeur de zone ou le centre de service le plus proche, en fournissant une description détaillée du dysfonctionnement et en spécifiant le code du modèle.*

4.6.2 Anomalies et remèdes

En cas de problèmes, il faut effectuer les contrôles suivants avant de contacter un centre de service.

Anomalies	Causes possibles	Remèdes
Mauvaises performances de refroidissement	Il est possible que la température configurée soit supérieure à la température ambiante de la pièce	Configurer une température plus basse
	L'échangeur de chaleur de l'unité interne ou externe est sale	Nettoyer l'échangeur de chaleur (Centre de Service)
	Le filtre à air est sale	Retirer le filtre et le nettoyer selon les instructions
	L'entrée ou la sortie d'air de l'unité interne ou externe est obstruée	Éteindre l'unité, éliminer la cause de l'obstruction et rallumer le climatiseur
	Portes et fenêtres ouvertes	Fermer les portes et les fenêtres lors de l'utilisation de l'unité
	La lumière du soleil produit une chaleur excessive	Fermer les rideaux et les fenêtres pendant les heures les plus chaudes ou lorsque la lumière du soleil est plus intense
	Trop de sources de chaleur dans la pièce (personnes, ordinateurs, dispositifs électroniques, etc.)	Réduire les sources de chaleur
	Faible niveau du réfrigérant dû à des fuites ou à une utilisation prolongée	Vérifier qu'il n'y a pas de fuite, si nécessaire refermer le système et faire l'appoint de réfrigérant (Centre de Service)
	La fonction SILENCE est activée	La fonction SILENCE peut réduire les performances du produit en réduisant la fréquence du fonctionnement. Désactiver la fonction SILENCE.
L'unité ne fonctionne pas	Coupure de courant	Attendre que le courant soit rétabli
	L'unité est éteinte	Allumer l'unité
	Le fusible est grillé	Remplacer le fusible (Centre de Service)
	Les piles de la télécommande sont épuisées	Remplacer les piles
	La fonction de protection avec retard de 3 minutes est activée	Attendre trois minutes avant de redémarrer l'unité
	Le timer est activé	Désactiver le timer
L'unité démarre ou s'arrête fréquemment	La quantité de réfrigérant dans le système est trop ou pas assez	Contrôler qu'il n'y a pas de fuites et faire l'appoint de réfrigérant (Centre de Service)
	Du gaz incompressible est entré ou de l'humidité est entrée dans le système.	Evacuer le système et recharger le réfrigérant (Centre de Service)
	Le compresseur est en panne	Remplacer le compresseur (Centre de Service)
	La tension est trop haute ou trop basse	Installer un régulateur de tension (Centre de Service)
Mauvaises performances de chauffage	La température extérieure est extrêmement basse	Utiliser un chauffage d'appoint
	De l'air froid entre par les portes et les fenêtres	Fermer les portes et les fenêtres lors de l'utilisation de l'unité
	Faible niveau du réfrigérant dû à des fuites ou à une utilisation prolongée	Vérifier qu'il n'y a pas de fuite, si nécessaire refermer le système et faire l'appoint de réfrigérant (Centre de Service)
Les lampes témoins des indicateurs continuent de clignoter	L'unité peut s'arrêter ou continuer à fonctionner correctement. Si les lampes témoins continuent de clignoter ou si des codes d'erreur s'affichent, il faut attendre environ 10 minutes. Le problème peut se résoudre de lui-même. Si ce n'est pas le cas, il faut débrancher l'unité du secteur puis la rebrancher. Allumer l'unité. Si le problème persiste, il faut débrancher l'unité du secteur et contacter le centre de service le plus proche.	
Un code d'erreur s'affiche sur l'écran de l'unité interne : • E0, E1, E2... • P1, P2, P3... • F1, F2, F3...		

REMARQUE : *si le problème persiste après avoir effectué les contrôles et les procédures de diagnostic décrites ci-dessus, il faut éteindre immédiatement l'unité et contacter un centre de service agréé.*

4.7 Codes d'erreur affichés sur l'écran de l'unité interne

Code erreur	Cause	Voyant lumineux du timer
dF	Dégivrage	--
CL	Rappel du nettoyage du filtre (affichage pendant 15 secondes)	--
CL	Nettoyage actif	--
nF	Rappel du remplacement du filtre (affichage pendant 15 secondes)	--
FP	Chauffage à une température ambiante inférieure à 8 °C	--
FC	Refroidissement forcé	--
AP	Mode AP de la connexion Wi-Fi	--
CP	Télécommande désactivée	--
EH 00 / EH 0A	Erreur paramètre EEPROM unité intérieure	OFF
EL 01	Erreur communication unité intérieure / extérieure	OFF
EH 02	Erreur de détection du signal de passage à zéro	OFF
EH 03	La vitesse du ventilateur intérieur est en dehors de la plage normale	OFF
EC 51	Erreur paramètre EEPROM unité extérieure	OFF
EC 52	Le capteur de température du serpentin condenseur T3 est en circuit ouvert ou en court-circuit	OFF
EC 53	Le capteur de température ambiante extérieure T4 est en circuit ouvert ou en court-circuit	OFF
EC 54	Le capteur de température de décharge du compresseur TP est en circuit ouvert ou en court-circuit	OFF
EC 56	Le capteur T2B de la température de sortie du serpentin évaporateur est en circuit ouvert ou en court-circuit (pour les unités intérieures à appariement libre)	OFF
EH 60	Le capteur de température ambiante intérieure T1 est en circuit ouvert ou en court-circuit	OFF
EH 61	Le capteur de température moyenne du serpentin évaporateur T2 est en circuit ouvert ou en court-circuit	OFF
EC 07	La vitesse du ventilateur extérieur est en dehors de la plage normale	OFF
EH 0b	Erreur communication entre carte d'affichage/ PCB unité intérieure	OFF
EL 0C	Détection de fuites de réfrigérant	OFF
PC 00	Dysfonctionnement de IPM ou protection contre le courant trop fort IGBT	CLIGNOTE
PC 01	Protection contre la surtension ou basse tension	CLIGNOTE
PC 02	Protection contre les températures supérieures du compresseur ou Protection contre les températures élevées du module IPM ou Protection contre les pressions élevées	CLIGNOTE
PC 04	Erreur entraînement du compresseur à onduleur	CLIGNOTE
PC 08	Protection contre les surcharges de courant	CLIGNOTE
PC 40	"Erreur de communication entre la puce principale extérieure et la puce d'entraînement du compresseur"	CLIGNOTE
PC 03	Protection basse pression	CLIGNOTE
--	Conflit de mode des unités intérieures (en cas d'unités extérieures multiples)	ON

REMARQUE: *En cas d'alarme, le voyant lumineux de fonctionnement (clignote)*

CODES D'ERREUR AFFICHÉS SUR LA TÉLÉCOMMANDE.

Pour afficher les alarmes, utiliser la fonction « Query mode » de la télécommande (voir : manuel technique modes spéciaux).

Code erreur	Description
EH 00 / EH 0A	Erreur paramètre EEPROM unité intérieure
EL 01	Erreur communication unité intérieure / extérieure
EH 02	Erreur de détection du signal de passage à zéro
EH 30	Protection basse tension excessive du ventilateur extérieur unité intérieure
EH 31	Protection surtension du ventilateur extérieur unité intérieure
EH 03	La vitesse du ventilateur intérieur est en dehors de la plage normale
EC 51	Erreur paramètre EEPROM unité extérieure
EC 52	Le capteur de température du serpentin condenseur T3 est en circuit ouvert ou en court-circuit
EC 53	Le capteur de température ambiante extérieure T4 est en circuit ouvert ou en court-circuit
EC 54	Le capteur de température de décharge du compresseur TP est en circuit ouvert ou en court-circuit
EC 56	Le capteur T2B de la température de sortie du serpentin évaporateur est en circuit ouvert ou en court-circuit
EH 60	Le capteur de température ambiante intérieure T1 est en circuit ouvert ou en court-circuit
EH 61	Le capteur de température du serpentin évaporateur T2 est en circuit ouvert ou en court-circuit
EC 07	La vitesse du ventilateur extérieur est en dehors de la plage normale (
EH 0b	Erreur communication entre carte d'affichage/ PCB unité intérieure
EL 0C	Fuites de réfrigérant détectées
PC 00	Dysfonctionnement de IPM ou protection contre le courant trop fort IGBT
PC 10	Protection tension faible excessive
PC 11	Protection basse tension
PC 12	Protection tension CC
PC 02	Protection contre températures supérieures et élevées du compresseur (OLP)
PC 03	Protection de la pression
PC 40	Erreur de communication entre la puce principale extérieure et la puce d'entraînement du compresseur
PC 41	Protection détection entrée de courant
PC 42	Erreur de démarrage du compresseur
PC 43	Absence de protection des phases (3 phases)
PC 44	Protection vitesse nulle
PC 45	Erreur 341PWM
PC 46	Mauvais fonctionnement de la vitesse du compresseur
PC 49	Protection contre surintensité du compresseur
--	Conflit de mode des unités intérieures (en cas d'unités extérieures multiples)
PC 0A	Protection contre températures élevées du condenseur
PC 06	Protection de température de décharge du compresseur
PC 08	Protection du courant unité extérieure
PH 09	Anti-air froid en mode chauffage

PC 0F	Dysfonctionnement du module PFC
PC 0I	Température ambiante extérieure trop basse
PH 90	Protection contre températures trop élevées du serpentin évaporateur
PH 91	Protection contre températures trop basses du serpentin évaporateur
LC 05	Limite de fréquence due à la tension
LC 03	Limite de fréquence due au courant
LC 02	Limite de fréquence due à TP
LC 01	Limite de fréquence due à T3
LH 00	Limite de fréquence due à T2
LC 06	Limite de fréquence due à PFC
LH 07	Limite de fréquence due au contrôleur à distance
nA	pas de dysfonctionnement ou protection

5 ÉLIMINATION

Le producteur est inscrit dans le Registre National EEE, conformément à l'application de la directive 2012/19/UE et des réglementations nationales correspondantes en vigueur sur les déchets d'équipements électriques et électroniques.
Cette directive recommande l'élimination correcte des équipements électriques et électroniques.
Ceux qui reportent le symbole de la poubelle barrée doivent être éliminés en fin de cycle de vie de façon sélective afin d'éviter des dommages à la santé humaine et à l'environnement.

L'équipement électrique et électronique doit être éliminé avec toutes ses pièces.
Pour éliminer un équipement électrique et électronique « ménager », le producteur recommande de contacter un revendeur agréé ou une station écologique agréée.

L'élimination d'un équipement électrique et électronique « professionnel » doit être effectuée par un personnel agréé par l'intermédiaire des consortiums spécialement établis à cet effet présents sur le territoire.
À cet égard, la définition de DEEE ménager et de DEEE professionnel est reportée ci-dessous.

Les DEEE provenant des foyers domestiques : les DEEE provenant des foyers domestiques et les DEEE d'origine commerciale, industrielle, institutionnelle et d'autres types, de nature et de quantité semblables à ceux provenant des foyers domestiques. Les déchets des EEE qui pourraient être utilisés à la fois par les foyers domestiques et par les utilisateurs différents des foyers domestiques sont considérés comme des DEEE provenant des foyers domestiques ;

Les DEEE professionnels : tous les DEEE autres que ceux provenant des foyers domestiques mentionnés au point ci-dessus.
Ces équipements peuvent contenir :

- du gaz réfrigérant qui doit être entièrement récupéré dans des conteneurs appropriés par un personnel spécialisé et doté des qualifications nécessaires ;
- huile de lubrification contenue dans les compresseurs et dans le circuit de refroidissement qui doit être collectée ;
- mélanges avec antigels contenus dans le circuit hydrique, dont le contenu doit être collecté de manière appropriée ;
- pièces mécaniques et électriques qui doivent être séparées et éliminées de manière autorisée.

Lorsque des composants des machines sont retirés pour être remplacés en cas de maintenance ou lorsque l'ensemble de l'unité arrive en fin de vie opérationnelle et qu'il est nécessaire de l'enlever de l'installation, il est recommandé de différencier les déchets par nature et de s'assurer qu'ils soient éliminés par un personnel agréé dans les centres de collecte existants.

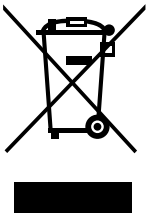

6 PIÈCES JOINTES

6.1 Schémas électrique de l'unité interne

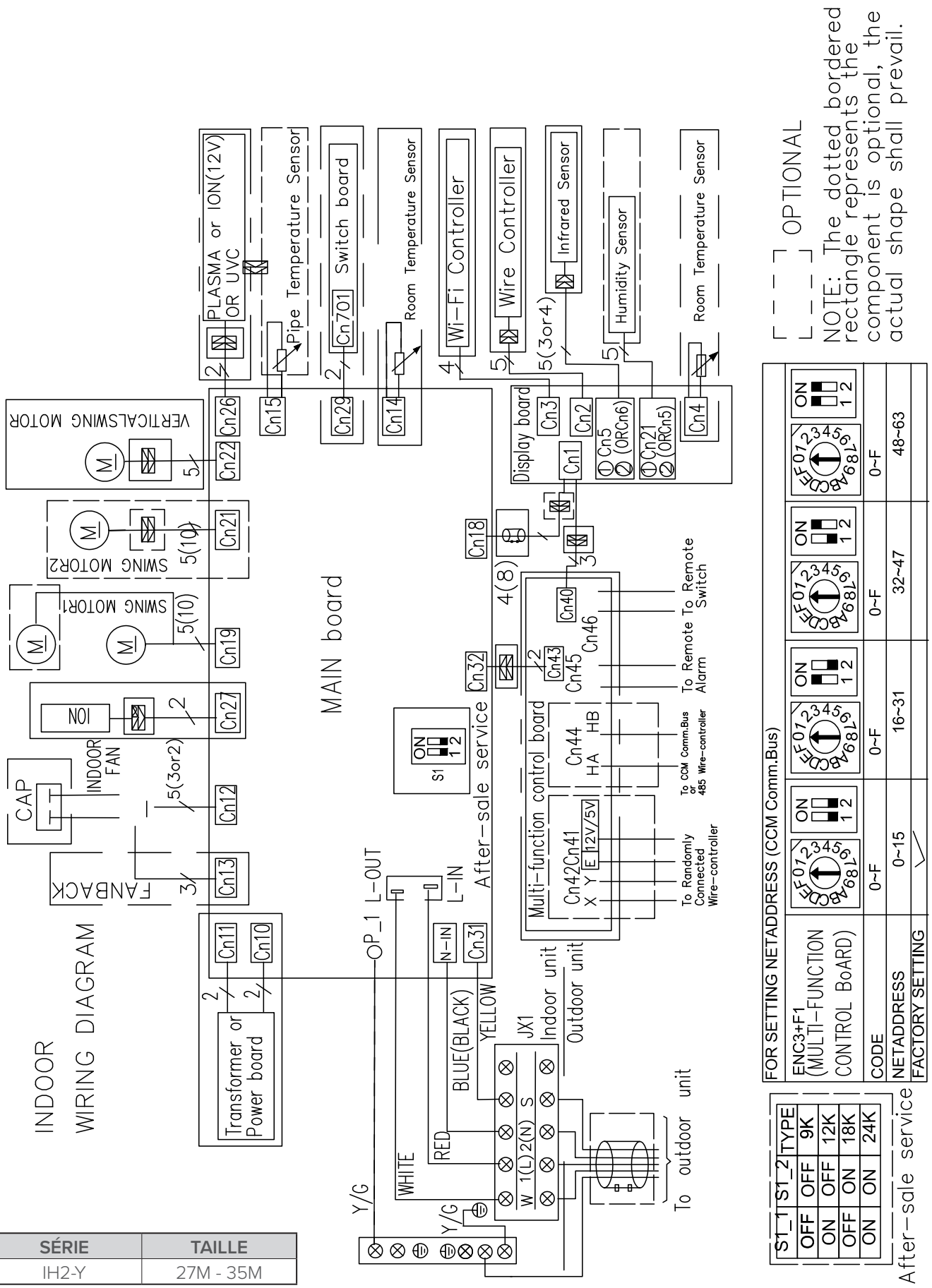

SÉRIE	TAILLE
IH2-Y	27M - 35M

6.2 Déclaration de conformité

DECLARATION OF CONFORMITY EU

DICHIARAZIONE DI CONFORMITÀ UE
KONFORMITÄTSERKLÄRUNG EU
DECLARATION DE CONFORMITE EU
DECLARACIÓN DE CONFORMIDAD EU

WE DECLARE UNDER OUR SOLE RESPONSIBILITY THAT THE MACHINE
DICHIARIAMO SOTTO LA NOSTRA SOLA RESPONSABILITÀ CHE LA MACCHINA
WIR ERKLÄREN EIGENVERANTWORTLICH, DASS DIE MASCHINE
NOUS DÉCLARONS SOUS NOTRE SEULE RESPONSABILITÉ QUE LA MACHINE
EL FABRICANTE DECLARA BAJO SU EXCLUSIVA RESPONSABILIDAD QUE LA MÁQUINA

CATEGORY	DIRECT EXPANSION TERMINALS - Heat pump
CATEGORIA	TERMINALI AD ESPANSIONE DIRETTA - Pompa di calore
KATEGORIE	DIREKTVERDAMPFUNGSGERÄTE - Wärmepumpe
CATEGORIE	TERMINAUX À DÉTENTE DIRECTE - Pompe à chaleur
CATEGORIA	TERMINALES POR EXPANSIÓN DIRECTA - Bomba de calor

TYPE / TIPO / TYP / TYPE / TIPO

IH2-Y 27M
IH2-Y 35M

- **COMPLIES WITH THE FOLLOWING EEC DIRECTIVES, INCLUDING THE MOST RECENT AMENDMENTS, AND THE RELEVANT NATIONAL HARMONISATION LEGISLATION CURRENTLY IN FORCE:**
- RISULTA IN CONFORMITÀ CON QUANTO PREVISTO DALLE SEGUENTI DIRETTIVE CEE, COMPRESE LE ULTIME MODIFICHE, E CON LA RELATIVA LEGISLAZIONE NAZIONALE DI RECEPIMENTO:
- DEN IN DEN FOLGENDEN EWG-RICHTLINIEN VORGESEHENEN VORSCHRIFTEN, EINSCHLIEßLICH DER LETZTEN ÄNDERUNGEN, SOWIE DEN ANGEWANDTEN LANDESGESETZEN ENTSPRICHT:
- EST CONFORME AUX DIRECTIVES CEE SUIVANTES, Y COMPRIS LES DERNIÈRES MODIFICATIONS, ET À LA LÉGISLATION NATIONALE D'ACCUEIL CORRESPONDANTE:
- ES CONFORME A LAS SIGUIENTES DIRECTIVAS CEE, INCLUIDAS LAS ÚLTIMAS MODIFICACIONES, Y A LA RELATIVA LEGISLACIÓN NACIONAL DE RECEPCIÓN:

☒ **2014/35/EC** **low voltage directive**
direttiva bassa tensione
Bestimmungen der Niederspannungsrichtlinie
directive basse tension
directiva de baja tensión

☒ **2014/30/UE** **electromagnetic compatibility**
compatibilità elettromagnetica
Elektromagnetische Verträglichkeit
compatibilité électromagnétique
compatibilidad electromagnética

☒ **2009/125/CE** **Ecodesign** /Progettazione ecocompatibile / Ecodesign / Éco-conception / Ecodiseño

☒ **2011/65/UE** **2015/863/UE** **RoHs**

-Unit manufactured and tested according to the followings Standards: -Unità costruita e collaudata in conformità alle seguenti Normative: -Unité construite et testée en conformité avec les Réglementations suivantes -Unidad construida y probada de acuerdo con las siguientes Normativas -Gebautes und geprüftes Gerät nach folgenden Normen	EN 55014-1 :2017 EN 55014-2 :2015 EN IEC 61000-3-2 :2019 EN 61000-3-3 :2013/A1 :2019 EN 55014-1 :2017/A11 :2020 EN 60335-1 :2012/A2 :2019 EN 60335-2-40 :2003/A13 :2012 EN 62233 :2008 EN 62321-1 :2013 EN 62321-2 :2014 EN 62321-3-1 :2014 EN 62321-4 :2014 EN 62321-5 :2014 EN 62321-6 :2015 EN 62321-7-1 :2015 EN 62321 :2009

-Responsible to constitute the technical file is the company n°.00708410253 and registered at the Chamber of Commerce of Belluno Italy
-Responsabile a costituire il fascicolo tecnico è la società n° 00708410253 registrata presso la Camera di Commercio di Belluno Italia
-Verantwortliche für die technischen Unterlagen zusammenstellen n°.00708410253 ist das Unternehmen bei der Handelskammer von Belluno Italien registriert
-Responsable pour compiler le dossier technique est la société n°00708410253 enregistrée à la Chambre de Commerce de Belluno en Italie
-Encargado de elaborar el expediente técnico es la empresa N º 00708410253 registrada en la Cámara de Comercio de Belluno Italia

FELTRE, 20/09/2021

NAME / NOME / VORNAME / PRÉNOM / NOMBRE — STEFANO
SURNAME / COGNOME / ZUNAME / NOM / APELLIDOS — BELLÒ
COMPANY POSITION / POSIZIONE / BETRIEBSPOSITION / FONCTION / CARGO — LEGALE RAPPRESENTANTE

CLIVET S.P.A. - Via Camp Lonc, 25 - Z.I. VILLAPAIERA - 32030 FELTRE (BL) – ITALIA
Cap. Soc. Eur 20.000.000 i.v. – C.F. e reg.Impr. BL n°.00708410253 – R.E.A. n°.66577 –P.I./ VAT :IT 00708410253
Tel. +39 0439 3131 - Fax +39 0439 313300 – Sito Web : www.clivet.it E-mail : info@clivet.it - Registro A.E.E. IT08020000001697

DEPUIS PLUS DE 30 ANS, NOUS OFFRONS DES SOLUTIONS POUR UN CONFORT DURABLE ET LE BIEN-ÊTRE DES PERSONNES ET DE L'ENVIRONNEMENT

ww.clivet.com

vente et assistance

CLIVET SPA
Via Camp Lonc 25, Z.I. Villapaiera -
32032 Feltre (BL) - Italie
Tél. +39 0439 3131 - Fax +39 0439 313300
info@clivet.it

MideaGroup
humanizing technology

STELVIO

Baureihe IH2-Y von 27M bis 35M

HANDBUCH

FÜR INSTALLATION, GEBRAUCH UND WARTUNG

D

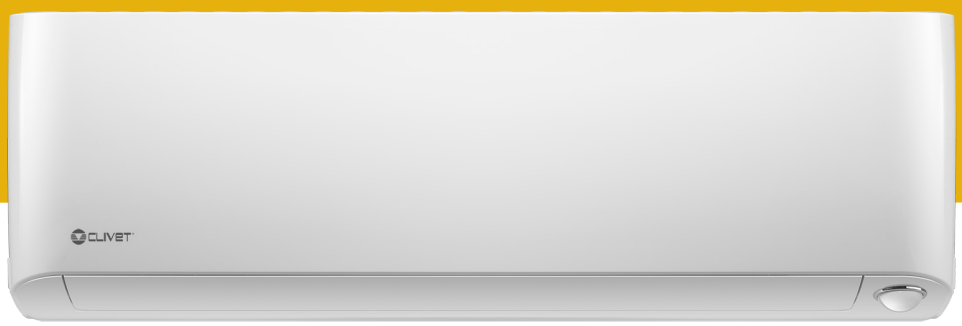

EINFÜHRUNG

Sehr geehrte Kundin, sehr geehrter Kunde,
Wir danken Ihnen, dass Sie sich für ein Produkt von **CLIVET** entschieden haben.
Das von Ihnen gewählte Modell **STELVIO** ist ein leistungsstarkes Produkt mit modernem Design und fortschrittlicher Technologie, hoher Zuverlässigkeit und Verarbeitungsqualität.
Wir empfehlen Ihnen, seine Verwaltung und Wartung fachlich qualifiziertem Personal anzuvertrauen, das im Bedarfsfall nur Originalersatzteile verwendet.
Dieses Handbuch enthält wichtige Informationen und Tipps, die für eine einfachere Installation und die bestmögliche Nutzung des Geräts beachtet werden müssen.

SORTIMENT

MONOSplit-Systeme	
STELVIO	Baureihe S.IH2+ MH2-Y von 27M bis 35M

IM HANDBUCH VERWENDETE SYMBOLE UND IHRE BEDEUTUNG

WARNUNG
Zur Anzeige besonderer Informationen.

VORSICHT
Zur Anzeige besonders wichtiger und schwieriger Vorgänge.

ACHTUNG GEFAHR
Zur Anzeige von Handlungen, die, wenn sie nicht korrekt ausgeführt werden, allgemein zu Unfällen oder Fehlfunktionen oder Sachschäden am Gerät führen können, weshalb sie besondere Aufmerksamkeit und eine angemessene Vorbereitung erfordern.

ACHTUNG ELEKTRISCHE GEFAHR
Zur Anzeige von Handlungen, die, wenn sie nicht korrekt ausgeführt werden, zu elektrischen Unfällen führen können, weshalb sie besondere Aufmerksamkeit und eine angemessene Vorbereitung erfordern.

ES IST VERBOTEN
Zur Anzeige von Handlungen, die NICHT ausgeführt werden dürfen.

ENTZÜNDLICHES MATERIAL
Weist darauf hin, dass in diesem Gerät entflammbares Kältemittel enthalten ist.

GARANTIE

Das Produkt **CLIVET** verfügt über eine **herkömmliche Garantie**, die ab dem Kaufdatum des Geräts gültig ist und deren Bedingungen in den ALLGEMEINEN VERKAUFSBEDINGUNGEN unter **www.clivet.com** aufgeführt sind.

WARNUNG

– Die Garantie erlischt, wenn das Gerät ohne Befolgung der Anweisungen in diesem Handbuch verwendet wurde.
– Die Garantie erlischt, wenn der Kunde selbst oder durch Dritte, die nicht vom Hersteller/autorisierten Händler dazu befugt sind, Änderungen und/oder Reparaturversuche am Produkt vornimmt.
– Das Produkt muss für den von **CLIVET** vorgesehenen Gebrauch eingesetzt werden, für den es ausdrücklich hergestellt wurde. Jegliche vertragliche und außervertragliche Haftung von **CLIVET** für Schäden an Menschen, Tieren oder Gegenständen, die durch Installations-, Einstellungs- und Wartungsfehler sowie einer unsachgemäßen Anwendung verursacht wurden, ist ausgeschlossen.

INDEX

1 Allgemeines 4

1.1 Allgemeine Hinweise und Sicherheitsregeln 4
1.2 Beschreibung der Systemkomponenten 6
1.3 Zubehör 7
1.4 Kennzeichnung 8

2 Installation 9

2.1 Anlieferung des Produkts 9
2.2 Abmessung und Gewicht 9
2.3 Installation – einleitende Hinweise 9
2.4 Installation der Inneneinheit 10
2.4.1 Aufstellungsort 10
2.4.2 Montageplatte 12
2.4.3 Vorrüstung für die Verbindungsleitungen 13
2.4.4 Vorrüstung für Kühlleitungen 14
2.4.5 Ablassleitung 15
2.4.6 Stromanschlüsse 16
2.4.7 Umwickeln der Rohrleitungen und Kabel 18
2.4.8 Montage der Inneneinheit 18

3 Verwendung 20

3.1 Beschreibung der Systemkomponenten 20
3.2 Bedeutung der Codes am Display 20
3.3 Fernbedienung 21
3.4 Funktionen 21
3.4.1 Sonstige Funktionen 22
3.4.2 Luftstrom-Einstellwinkel 22
3.4.3 Bedienung mit Präsenzsensor - Intelligent Eye 23
3.4.4 Nachbetrieb 24
3.5 Manueller Betrieb (ohne Fernbedienung) 24

4 Wartung 25

4.1 Reinigung der Inneneinheit 25
4.2 Reinigung des Luftfilters 25
4.3 Reinigung der Außeneinheit 26
4.4 Längerer Stillstand 26
4.5 Wartung zu Saisonbeginn 26
4.6 Fehlersuche 27
4.6.1 Häufige Probleme 27
4.6.2 Störungen und Abhilfen 28
4.7 Auf dem Display des Innengeräts angezeigte Fehlercodes 29

5 Entsorgung 32

6 Anlagen 33

6.1 Schaltpläne Inneneinheit 33
6.2 Konformitätserklärung 34

Abschnitt für den BENUTZER

1 ALLGEMEINES

1.1 Allgemeine Hinweise und Sicherheitsregeln

WARNUNG

- Dieses Handbuch ist Eigentum von CLIVET und es ist verboten, den Inhalt dieses Dokuments zu vervielfältigen oder an Dritte weiterzugeben. Alle Rechte vorbehalten. Es ist ein wesentlicher Bestandteil des Produkts, weshalb sicherzustellen ist, dass es das Gerät bei einem Verkauf/einer Übertragung an einen anderen Eigentümer immer begleitet, so dass es vom Benutzer oder dem autorisierten Personal für Wartung und Reparaturen stets nachgeschlagen werden kann.
- Dieses Handbuch ist vor der Verwendung des Geräts und zur Gewährleistung eines sicheren Betriebs sorgfältig durchzulesen.
- Die Unversehrtheit des Netzkabels, des Steckers und seiner Steckdose sind regelmäßig zu überprüfen. Wenn das Netzkabel beschädigt ist, darf es nur durch den Hersteller oder den örtlichen Händler, der das Gerät verkauft hat, oder durch autorisiertes Wartungs- und Reparaturpersonal ersetzt werden.
- Die Installation muss vom Kundendienst des Fachhändlers oder von einem qualifizierten Techniker durchgeführt werden. Eine fehlerhafte Installation kann zu Wasserlecks, Stromschlägen oder Bränden führen.
- Arbeiten am Kältemittelkreislauf dürfen nur von Personen durchgeführt werden, die über eine gültige Bescheinigung verfügen, die von einer akkreditierten Stelle ausgestellt wurde und ihre Kompetenz für den sicheren Umgang mit Kältemitteln gemäß den in diesem Sektor geltenden Spezifikationen bescheinigt.
- Die Installation muss gemäß den mitgelieferten Anweisungen durchgeführt werden. Eine unsachgemäße Installation kann eine Wasserleckage, einen Stromschlag oder einen Brand zur Folge haben.
- Die Ablassleitung entsprechend den Anweisungen in dieser Anleitung installieren. Ein nicht vorschriftsgemäßer Ablauf kann in Ihrer Wohnung oder Ihrem Haus einen Wasserschaden verursachen.
- Gerät so lagern, dass es vor mechanischen Beschädigungen geschützt ist.
- Zwecks Reparatur oder Instandhaltung dieses Geräts einen qualifizierten Techniker kontaktieren.
- Die Installation darf nur mit dem mitgelieferten Zubehör und den angegebenen Teilen durchgeführt werden. Die Verwendung von nicht standardisierten Komponenten kann zu Wasserleckagen, einen Stromschlag oder einen Brand führen und Fehlfunktionen des Geräts verursachen.
- Keine anderen als die vom Hersteller empfohlenen Mittel verwenden, um den Abtauzyklus zu beschleunigen oder das Gerät zu reinigen.
- Das Gerät muss in einem Raum aufgestellt werden, der keine kontinuierlich in Betrieb befindlichen Zündquellen enthält (z. B. offene Flammen, Gasgeräte oder elektrische Heizungen).
- Es ist zu beachten, dass die Kältemittel geruchlos sind.
- Für Elektroarbeiten grundsätzlich die vorgeschriebenen Kabel verwenden. Kabel stabil in den Klemmen festspannen und einwandfrei befestigen, damit sie keine Kräfte in die Klemmen übertragen können. Unsachgemäße elektrische Anschlüsse können überhitzen und einen Brand oder einen Stromschlag verursachen.
- Alle Kabel korrekt anordnen und sicherstellen, dass sich die Abdeckung der Steuerplatine vorschriftsgemäß schließen lässt. Wenn die Abdeckung der Steuerplatine nicht vorschriftsgemäß geschlossen ist, können die Anschlüsse der Klemmen korrodieren, sich erhitzen und einen Brand oder Stromschlag verursachen.
- In Funktionsräumen wie Küchen, Serverräumen usw. möglichst speziell dafür konstruierte Klimaanlagen verwenden.
- Kinder ab 8 Jahren, Personen mit eingeschränkten physischen, sensorischen oder mentalen Fähigkeiten und nicht sachkundige Personen dürfen dieses Gerät nur bedienen, wenn sie in den sicheren Gebrauch des Geräts eingewiesen wurden und die damit verbundenen Gefahren verstanden haben oder entsprechend beaufsichtigt werden. Kinder dürfen nicht mit dem Gerät spielen. Kinder dürfen ohne entsprechende Aufsicht keine Reinigungs- oder Wartungseingriffe am Gerät vornehmen.
- Sämtliche Elektroarbeiten müssen unter Einhaltung der einschlägigen Richtlinien, gesetzlichen Vorschriften und Angaben der Installationsanleitung ausgeführt werden. Die Stromversorgung muss über einen separaten Stromkreis mit einer Steckdose erfolgen. Keine sonstigen Geräte an dieselbe Steckdose anschließen. Eine unzureichende Stromversorgung oder Schäden der elektrischen Anlage können einen Stromschlag oder Brand verursachen.

ACHTUNG GEFAHR

– Beim Anschluss der Kältemittelleitungen darauf achten, dass keine sonstigen Substanzen oder Gase außer dem spezifizierten Kältemittel in das Gerät gelangen. Sonstige Gase oder Substanzen mindern die Geräteleistung und können anormal hohe Drücke im Kältekreislauf bewirken. Dadurch kann eine Explosion verursacht und können Personen verletzt werden.

– Das Gerät auf einer stabilen Halterung montieren, die für sein Gewicht ausgelegt ist. Wenn die gewählte Halterung das Gewicht des Geräts nicht tragen kann oder wenn die Installation nicht korrekt durchgeführt wird, kann das Gerät herunterfallen und Verletzungen und schwere Schäden verursachen.

– Das Gerät nicht durchstechen oder entzünden.

– Das Gerät muss in einem gut belüfteten Raum aufgestellt werden, dessen Abmessungen den für den Betrieb angegebenen Maßen entsprechen.

– Das Gerät muss bei der Installation vorschriftsgemäß geerdet werden, andernfalls besteht die Gefahr eines Stromschlags.

– Das Gerät nicht an Orten installieren, an denen brennbare Gase austreten können. Brennbare Gase, die sich im Bereich des Geräts ansammeln, können einen Brand verursachen.

– Die Klimaanlage nicht in einem Feuchtraum wie beispielsweise einem Badezimmer oder Wäscheraum betreiben. Eine zu hohe Feuchtigkeitsexposition kann einen Kurzschluss der elektrischen Komponenten verursachen.

ES IST VERBOTEN

– Änderungen und/oder Reparaturversuche am Produkt vorzunehmen. Alle Reparaturen müssen von einem qualifizierten Techniker durchgeführt werden.

– Das Gerät mit nassen, feuchten Körperteilen und/oder barfuß zu berühren. Falls eine Stromableitung bemerkt wird, die bei Kontakt mit Metallteilen des Geräts festgestellt werden kann, ist der Schalter zu trennen, der Netzstecker aus der Steckdose zu ziehen und ein autorisierter Händler zu kontaktieren.

– Dass Kinder und Personen mit eingeschränkten Fähigkeiten oder mangelnder spezifischer Erfahrung und Kenntnissen das Gerät verwenden, sofern sie nicht von qualifiziertem Personal unterstützt werden, das für ihre Sicherheit verantwortlich ist.

– Das Verpackungsmaterial in die Umwelt und die Reichweite von Kindern gelangen zu lassen, da es eine potentielle Gefahrenquelle darstellen kann. Es muss daher in Übereinstimmung mit der geltenden Gesetzgebung entsorgt werden.

– Die Länge des Netzkabels zu ändern oder Verlängerungen zu verwenden, um das Gerät elektrisch mit Strom zu versorgen.

– Dieselbe Steckdose auch für andere Geräte zu verwenden. Eine fehlerhafte oder unzureichende Stromversorgung kann einen Brand oder Stromschlag verursachen.

HINWEISE ZU FLUORIERTEN GASEN

– Diese Klimaanlage enthält fluorierte Gase. Spezifische Informationen zur Art und Menge des Gases befinden sich auf dem Typenschild am Gerät. Die gesetzlichen Vorschriften zu Kältemitteln sind einzuhalten.

– Die Installation, der Kundendienst, die Wartung und die Reparatur des Gerätes müssen von einem qualifizierten Techniker ausgeführt werden.

– Demontage und Recycling müssen von einem qualifizierten Techniker durchgeführt werden.

– Wenn in der Anlage ein Leckwarnsystem installiert ist, muss die Anlage mindestens alle 12 Monate auf Leckagen untersucht werden. Es wird dringend empfohlen, die Lecktests des Geräts gewissenhaft zu dokumentieren.

– Darauf achten, dass das Kältemittel R32 geruchlos ist.

ENTZÜNDLICHES MATERIAL

Das in diesem Gerät verwendete Kältemittel ist entzündlich. Wenn austretendes Kältemittel mit einer externen Zündquelle in Berührung kommt, besteht Brandgefahr

1.2 Beschreibung der Systemkomponenten

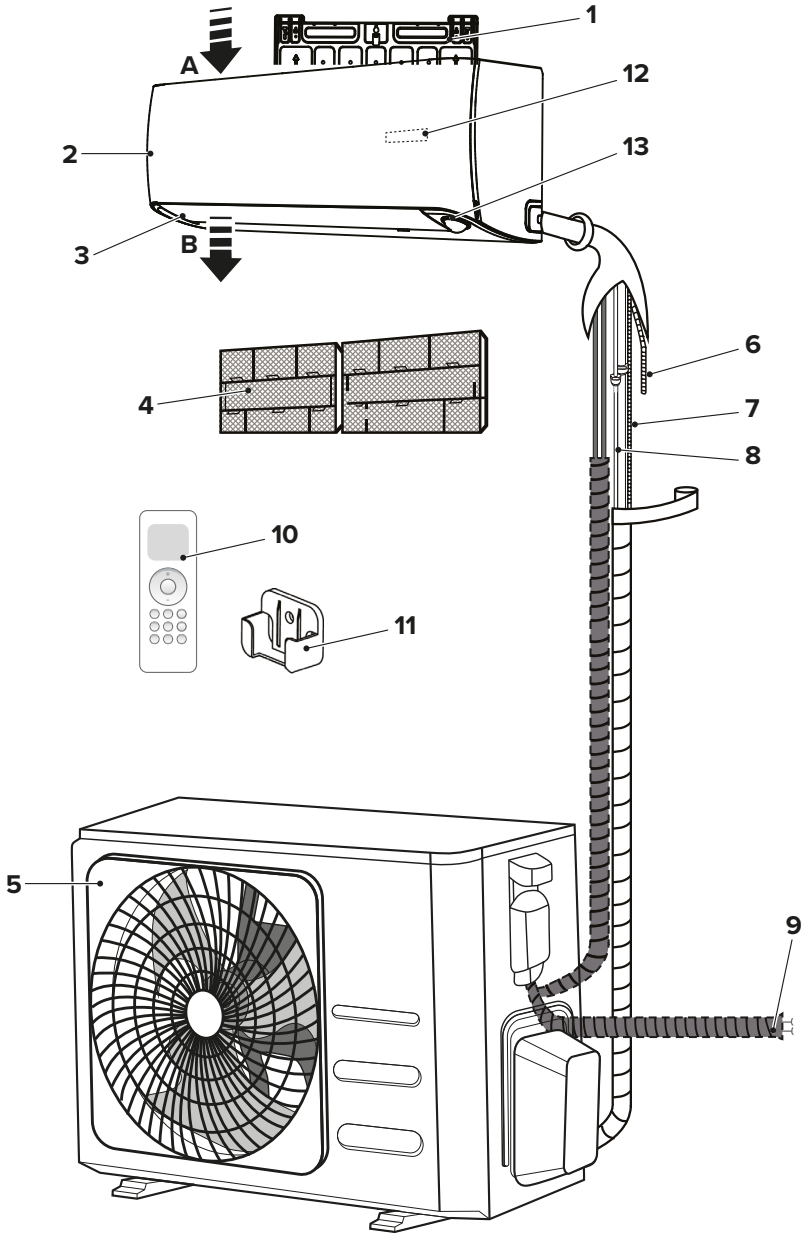

Abb. 1

A Lufteinlass
B Luftausgang

1 Platte für die Wandmontage
2 Inneneinheit
3 Luftleitlamelle
4 Filter
5 Außeneinheit
6 Ablaufschlauch
7 Elektrischer Anschluss
8 Kältemittelleitungen
9 Versorgung der Außeneinheit:
10 Fernbedienung
11 Zubehörteile Halterung für Fernbedienung
12 Led-Display STELVIO
13 Intelligenter optischer Sensor

WARNUNG
Die Abbildungen in diesem Handbuch dienen nur zur Veranschaulichung. Die Form und das Design Ihres Geräts können geringfügig von den hier gezeigten Abbildungen abweichen. Siehe die effektive Geräteform dargestellt.

1.3 Zubehör

Die Klimaanlage wird mit folgendem Zubehör geliefert. Für die Installation der Klimaanlage müssen sämtliche Installations- und Zubehörteile verwendet werden. Eine unsachgemäße Installation kann Wasserleckagen, einen Stromschlag, Brand oder den Ausfall des Geräts zur Folge haben.

Beschreibung	Aussehen		Menge
Montageplatte	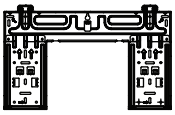		1
Dübel			5
Befestigungsschraube für Montageplatte ST3.9 X 25	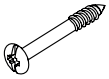		5
Fernbedienung			1
Zubehörteile Halterung für Fernbedienung	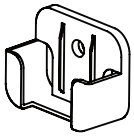		1
Befestigungsschraube für Wandhalterung der Fernbedienung ST2,9 x 10			2
Trockenbatterie AAA.LR03	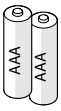		2
Installations-, Bedienungs- und Wartungshandbuch			1
Dichtung			1
Ablaufanschluss	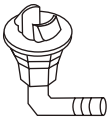		1
Anschlussrohrgruppe	Flüssigkeitsseite	Ø 6,35 mm (1/4”)	Komponenten sind separat zu erwerben. Wenden Sie sich an den Händler für die Größe der Rohre.
		Ø 9,52 mm (3/8”)	
	Gasseite	Ø 9,52 mm (3/8”)	
		Ø 12,7 mm (1/2”)	
		Ø 15,9 mm (5/8”)	

1.4 Kennzeichnung

Die Inneneinheit und die Außeneinheit können anhand des Aufklebers mit der Seriennummer bestimmt werden, auf dem die technischen Daten und Leistungsdaten des Geräts sowie die Anforderungen der geltenden Rechtsvorschriften aufgeführt sind.

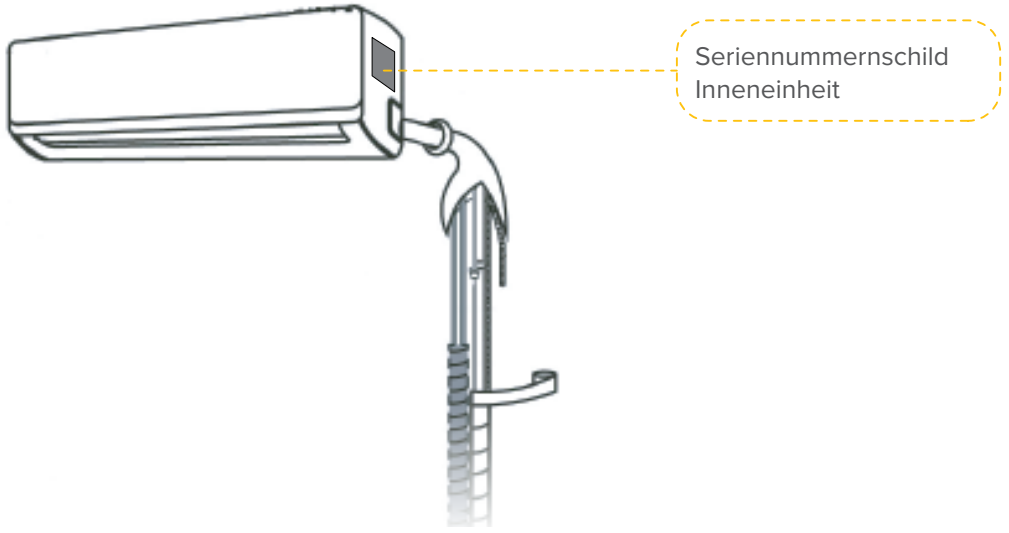

Abb. 2

VORSICHT
Die Manipulation, das Entfernen, das Fehlen von Kennzeichnungsetiketten oder alles andere, was die sichere Identifizierung des Produkts unmöglich macht, erschwert alle Installations- und Wartungsarbeiten.

2 INSTALLATION

2.1 Anlieferung des Produkts

Das Gerät wird in mehrere Packstücke verpackt geliefert. Die Handhabung muss unter Berücksichtigung des Gesamtgewichts des Packstücks mit geeigneten Mitteln erfolgen.

Bei Erhalt des Geräts ist sicherzustellen, dass alle Teile des Geräts in einem einwandfreien Zustand sind.
Bei Schäden am Gerät oder fehlendem Material ist umgehend der autorisierte Händler zu kontaktieren.

WARNUNG
Das Handbuch ist ein wesentlicher Bestandteil des Produkts, weshalb empfohlen wird, es vor der Installation und Inbetriebnahme des Geräts zu lesen und es sorgfältig aufzubewahren, um es später nachschlagen oder an einen anderen Eigentümer oder Benutzer weitergeben zu können.

ES IST VERBOTEN
das Verpackungsmaterial in die Umwelt und die Reichweite von Kindern gelangen zu lassen, da es eine potentielle Gefahrenquelle darstellen kann. Es muss in Übereinstimmung mit der geltenden Gesetzgebung entsorgt werden.

2.2 Abmessung und Gewicht

	Inneneinheit	
	27M	35M
Breite (mm)	895	895
Tiefe (mm)	248	248
Höhe (mm)	298	298
Gewicht (kg)	13	13

2.3 Installation – einleitende Hinweise

WARNUNG
Vor der Installation der Inneneinheit anhand des Aufklebers auf dem Gerätekarton sicherstellen, dass die Modellnummer der Inneneinheit mit der Modellnummer der Außeneinheit übereinstimmt.

ACHTUNG ELEKTRISCHE GEFAHR

- Sämtliche Verkabelungen müssen die einschlägigen technischen Regeln und Vorschriften erfüllen und von einem Elektriker installiert werden.
- Sämtliche elektrischen Anschlüsse müssen entsprechend dem elektrischen Anschlussschema ausgeführt werden, das auf den Abdeckungen von Innen- und Außeneinheit angegeben ist.
- Falls ernste Sicherheitsmängel der Stromversorgung festgestellt werden, die Arbeiten sofort abbrechen. Dem Kunden den Grund erläutern und eine Installation des Geräts verweigern, solange die Sicherheitsmängel nicht vorschriftsgemäß behoben wurden.
- Die Anschlussspannung muss im Bereich von 90 - 100 % der Nennspannung liegen. Eine unzureichende Stromversorgung kann Funktionsstörungen, einen Stromschlag oder einen Brand verursachen.
- Bei Anschluss der Stromversorgung an die Festverdrahtung einen Überspannungsschutz sowie einen Hauptschalter installieren, dessen Stromfestigkeit das 1,5-fache des Höchststroms des Geräts beträgt.
- Bei Anschluss der Stromversorgung an die Festverdrahtung einen allpolig trennenden Hauptschalter oder Schutzschalter mit einem Kontaktabstand von mindestens 3 mm (1/8in) einbauen. Der Elektriker muss einen geprüften Schutzschalter oder Hauptschalter einbauen.
- Das Gerät unbedingt über einen eigenen Leitungsstrang mit der Steckdose verbinden. Keine sonstigen Geräte an dieselbe Steckdose anschließen.
- Sicherstellen, dass die Klimaanlage vorschriftsgemäß geerdet ist.
- Alle Kabel müssen stabil angeklemmt sein. Lockere Kabel führen zum Überhitzen der Klemmen und können dadurch Funktionsstörungen des Geräts oder einen Brand verursachen.
- Auf keinen Fall dürfen Kabel die Kältemittelleitungen, den Verdichter oder sonstige Bewegungsteile des Geräts berühren.

2.4 Installation der Inneneinheit

2.4.1 Aufstellungsort

VORSICHT
Das Gerät muss in einem gut belüfteten Raum mit einer Mindestfläche aufgestellt werden, die je nach der Menge des vorhandenen Kältemittels variiert.

Wie folgt vorgehen, um die Mindestfläche des Installationsraums zu berechnen:

- Die gesamte Kältemittelfüllung bestimmen (siehe Abschnitt "3.1.1 Kältemittelfüllung" im Handbuch der Außeneinheit).
- Den Wert für die Kältemittelfüllung in der folgenden Tabelle identifizieren und die jeweilige Mindestfläche ableiten, die für den Installationsraum erforderlich ist.

Kältemittelfüllung [kg]	Mindestfläche [m²]
< 1,224	-
1,225	1,43
1,4	1,87
1,6	2,44
1,8	3,09
2,0	3,81
2,2	4,61
2,4	5,49
2,6	6,44
2,8	7,47
3,0	8,58
3,2	9,76
3,4	11,0
3,6	12,4
3,8	13,8
4,0	15,3
4,2	16,8
4,4	18,5
4,6	20,2
4,8	22,0
5,0	23,8
5,2	25,8
5,4	27,8
5,6	29,9
5,8	32,1
6,0	34,3
6,2	36,6
6,4	39,1
6,6	41,5
6,8	44,1
7,0	46,7
7,2	49,4
7,4	52,2
7,6	55,1
7,8	58,0
7,956	61,0

Die folgenden Angaben können bei der Auswahl einer geeigneten Position für die Inneneinheit hilfreich sein. Geeignete Installationsorte erfüllen folgende Anforderungen:

- Gute Luftzirkulation
- Einfache Entwässerung
- Der vom Gerät ausgehende Lärm darf andere Personen nicht stören
- Stabilität und Beständigkeit - keine Vibrationsbelastung
- Ausreichende Kapazität für das Gewicht des Geräts
- Mindestens ein Meter Abstand zu anderen elektrischen Geräten (z. B. TV, Radio, Computer)

ES IST VERBOTEN, die Inneneinheit an den folgenden Stellen zu montieren:
- In der Nähe von einer Wärmequelle, Dampf oder brennbarem Gas.
- In der Nähe von entflammbaren Gegenständen, wie Vorhängen oder Stoffen.
- In der Nähe von Hindernissen, welche die Luftzirkulation behindern können.
- In der Nähe des Eingangs.
- An einem Ort, der direktem Sonnenlicht ausgesetzt ist.

HINWEIS ZUR WANDDURCHFÜHRUNG
Falls keine fest verlegten Kältemittelleitungen vorhanden sind:
Für die Wahl der Installationsposition wird empfohlen, einen ausreichend großen Bereich für das Wandloch (siehe Absatz "2.4.3 Vorrüstung für die Verbindungsleitungen") vorzusehen, in welches das Signalkabel und die Kühlleitungen zwischen den Innen- und Außeneinheiten eingeführt werden können.
Die übliche Position für Kabel und Rohre ist die rechte Seite der Inneneinheit (mit Blick auf das Gerät). Das Gerät unterstützt jedoch die Installation von Kabeln und Rohrleitungen sowohl rechts als auch links.

Das folgende Diagramm zeigt die vorgeschriebenen Abstände zu den Wänden und zur Decke:

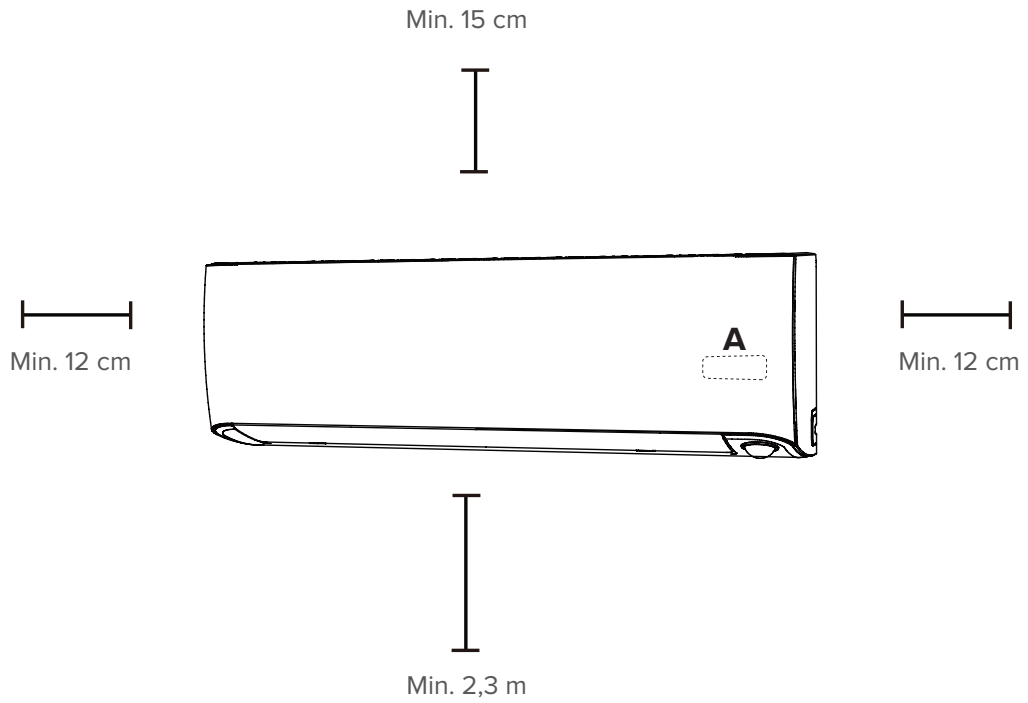

Abb. 3

A *Position des Displays STELVIO und des Fernbedienungssignal-Empfängers.*

HINWEIS*: Der Empfänger muss frei von Hindernissen sein, die den Empfang von der Fernbedienung beeinträchtigen könnten.*

2.4.2 Montageplatte

ABMESSUNGEN DER MONTAGEPLATTE

Mit der Montageplatte wird die Inneneinheit an der Wand befestigt.

Richtige Ausrichtung der Montageplatte

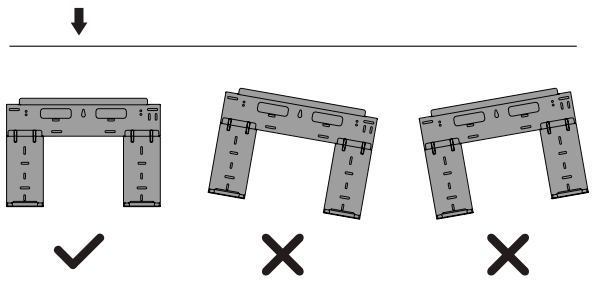

Modell 27M

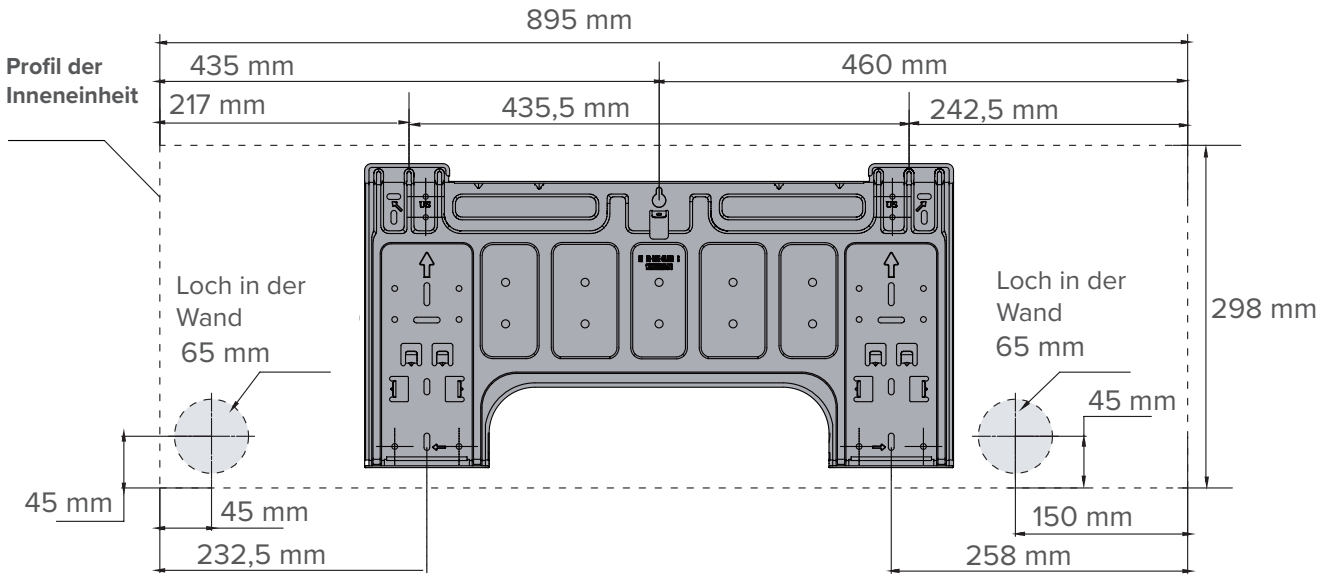

Modell 35M

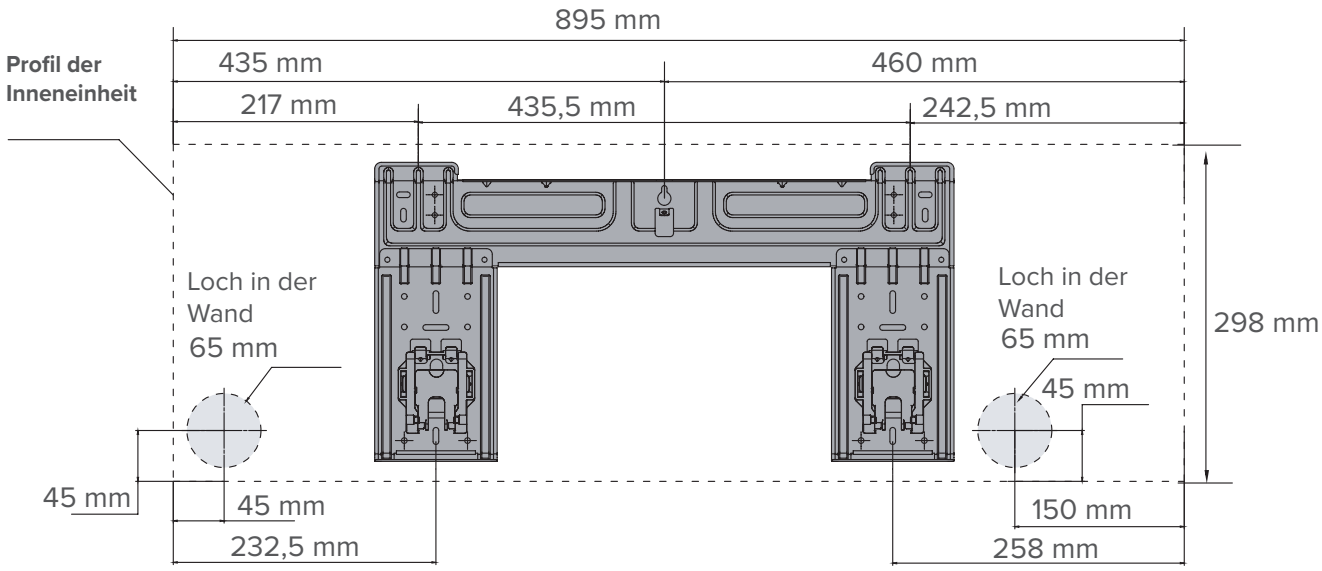

Abb. 4

WANDBEFESTIGUNG DER MONTAGEPLATTE

1 Die Schraube entfernen, mit der die Montageplatte an der Rückseite der Inneneinheit befestigt ist.

2 Die Montageplatte an einer Stelle an der Wand anbringen, die den im Absatz "2.4.1 Aufstellungsort" aufgeführten Anforderungen entspricht (für detaillierte Informationen zu den Abmessungen der Montageplatte, siehe "Abmessungen der Montageplatte").

3 Die Löcher für die Befestigungsschrauben bohren. Diese müssen:

– die Stehbolzen aufnehmen und das Gewicht des Geräts tragen können.

– mit den Schraubenbohrungen in der Montageplatte übereinstimmen.

4 Die Montageplatte mit den beiliegenden Schrauben an der Wand befestigen.

5 Sicherstellen, dass die Montageplatte bündig an der Wand anliegt.

WARNUNG
In Wänden aus Ziegelsteinen, Beton oder vergleichbarem Material Löcher mit 5 mm Durchmesse in die Wand bohren und die mitgelieferten Dübel einsetzen. Dann die Schrauben in die Dübel einschrauben, um so die Montageplatte an der Wand zu befestigen. Wenn die Wand aus anderen Materialien besteht, geeignete Befestigungselemente verwenden und die ordnungsgemäße Abdichtung überprüfen.

2.4.3 Vorrüstung für die Verbindungsleitungen

Ein Loch in die Wand bohren, um die Kältemittelleitungen, die Ablassleitung und die Stromkabel durchzuziehen, welche die Innen- und die Außeneinheit verbinden.

WARNUNG
Die Kühlleitungen können die Inneneinheit in vier verschiedenen Winkeln verlassen:
- Linke Seite
- Links hinten
- Rechte Seite
- Rechts hinten

Für weitere Details siehe "Abb. 5"

Umkehrung der Anschlüsse

Werkseitige Vorrüstung

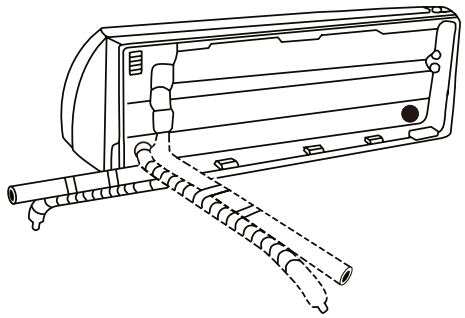

Anpassbare Konfiguration vor Ort

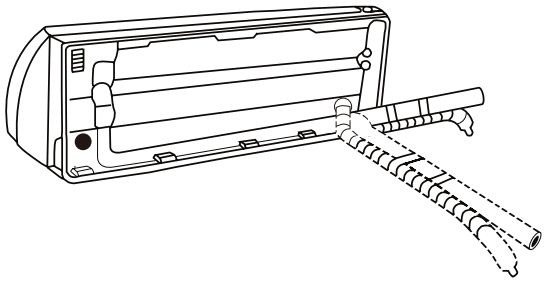

Abb. 5

1 Die Wanddurchführung passend zur Position der Montageplatte positionieren. Für Informationen zur Auswahl der optimalen Position, siehe "Abmessungen der Montageplatte". Die Wanddurchführung sollte einen Mindestdurchmesser von 65 mm aufweisen und leicht schräg nach unten verlaufen, um die Entwässerung zu fördern (siehe "Abb. 6").

2 Mit einem 65 mm-Kernlochbohrer ein Loch durch die Wand bohren. Darauf achten, dass die Wanddurchführung leicht schräg nach unten verläuft; an der Außenseite muss die Bohrung ca. 5-7 mm niedriger als an der Innenseite sein. Dadurch wird die Ableitung des Wassers erleichtert.

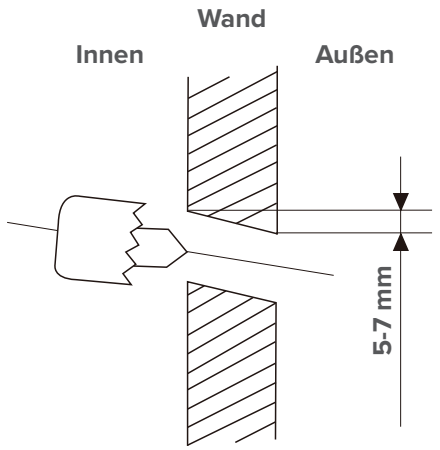

Abb. 6

3 Die Schutzmanschette in das Loch einsetzen. Diese schützt die Lochkanten und unterstützt die Abdichtung nach der Verlegung.

ACHTUNG GEFAHR
Beim Bohren der Wanddurchführung darauf achten, dass keine Kabel, Leitungen oder empfindlichen Komponenten beschädigt werden.

2.4.4 Vorrüstung für Kühlleitungen

Die Kältemittelleitungen befinden sich in einer Isolierummantelung an der Rückseite des Geräts. Die Rohrleitungen müssen vor dem Verlegen in der Wanddurchführung vorbereitet werden. Ausführliche Angaben zum Bördeln der Leitungen, zu Anzugsmomenten für Bördelverbindungen, die Techniken usw. enthält der Abschnitt "6 Hinweise zum Anschluss von Kälteleitungen" des Handbuchs der Außeneinheit.

1 Je nach Positionierung der Wanddurchführung zur Montageplatte die Seite wählen, auf der die Rohrleitungen aus dem Gerät herausgeführt werden.

2 Wenn sich die Wanddurchführung hinter dem Gerät befindet, das Ausbrechstück nicht entfernen. Falls die Wanddurchführung seitlich von der Inneneinheit angeordnet ist, das Ausbrechstück aus Kunststoff an der Geräteseite mit einer Stichsäge entfernen (siehe "Abb. 7").

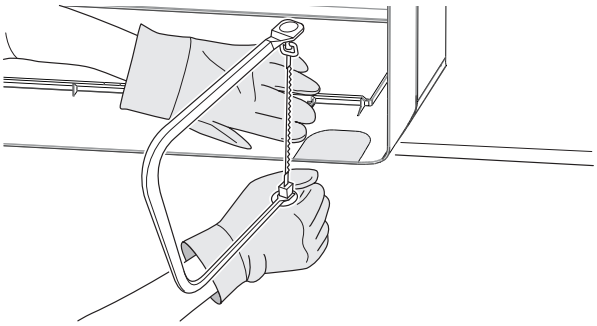

Abb. 7

3 Alle Grate entlang des Schnittabschnitts mit einer halbrunden Feile entfernen.

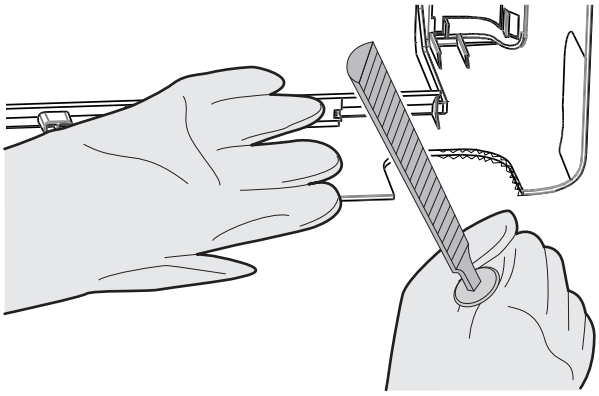

Abb. 8

ES IST VERBOTEN
das Ausbrechstück mit einer Zange zu entfernen, da dies das vordere Gitter beschädigen kann.

4 Die Isolierung mit einer Schere abschneiden, um ca. 15 cm der Kältemittelleitungen freizulegen. Dies erfüllt einen zweifachen Zweck:

– es erleichtert den Anschluss der Kühlleitungen

– es erleichtert die Gasdichtheitsprüfungen und ermöglicht die Überprüfung auf Aussparungen

5 Wenn die Verbindungsleitungen bereits in der Wand verlegt sind, mit dem Absatz “2.4.5 Ablassleitung” fortfahren. Falls keine Rohrleitungen verlegt sind, die Kältemittelleitungen der Inneneinheit an die Verbindungsleitungen von Innen- und Außeneinheit anschließen. Detaillierte Anweisungen sind im Abschnitt “6 Hinweise zum Anschluss von Kälteleitungen” des Handbuchs für die Außeneinheit zu finden.

6 Je nach Positionierung der Wanddurchführung zur Montageplatte muss der erforderliche Biegewinkel der Rohrleitungen bestimmt werden.

7 Die Kältemittelleitung auf der Unterseite des Bogens anfassen.

8 Dann die Rohrleitungen mit gleichmäßigem Druck zur Bohrung hin biegen. Die Rohrleitungen **hierbei nicht verbeulen oder beschädigen**.

VORSICHT
De Rohrleitungen nicht verbeulen oder beschädigen, wenn sie in Bezug auf das Gerät gebogen werden. Beulen in den Rohrleitungen mindern die Leistung des Geräts.

2.4.5 Ablassleitung

Standardmäßig wird die Ablassleitung an der linken Seite des Geräts angebracht (bei Blick auf die Rückseite des Geräts). Sie kann jedoch auch auf der rechten Seite angeschlossen werden.

1 Damit ein einwandfreier Kondensatablass gewährleistet ist, die Ablassleitung auf der Seite anbringen, auf der die Kältemittelleitungen aus dem Gerät geführt werden.

2 Die Ablassleitung (nicht mitgeliefert) am Ende der Leitung befestigen.

3 Die Verbindung fest mit Teflonband umwickeln, um eine gute Abdichtung zu erhalten und Leckagen zu verhindern.

4 Den Abschnitt der Ablassleitung, die im Innenraum verläuft, gegen Kondenswasserbildung mit Schaumstoff-Rohrisolierung umwickeln.

5 Den Luftfilter herausnehmen, eine geringe Menge Wasser in die Kondensatwanne einfüllen und nachweisen, dass das Wasser gleichmäßig aus dem Gerät abfließt.

WARNUNG
Um unerwünschte Leckagen zu verhindern, die nicht verwendete Ablaufbohrung mit dem beiliegenden Gummistopfen verschließen.

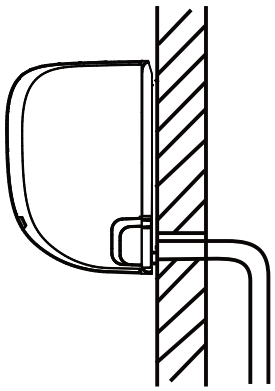

RICHTIG

Sicherstellen, dass die Ablassleitung nicht stark gebogen oder geknickt ist, damit das Kondenswasser einwandfrei abfließen kann.

Abb. 9

ES IST VERBOTEN

– die Ablassleitung nach oben zu biegen;
– Punkte zu schaffen, in denen sich Wasser ansammelt;
– das Ende der Ablassleitung in Wasser oder in einen Wassersammelbehälter einzutauchen.

Abb. 10

2.4.6 Stromanschlüsse

Für die Stromversorgung und Kommunikation zwischen Innen- und Außeneinheiten sind Kabel mit folgenden Eigenschaften erforderlich:

Inneneinheit	Stromversorgung von der Außeneinheit	Signal von der Außeneinheit
	Kabelanzahl/ Querschnitt	Kabelanzahl/ Querschnitt
27M	2 x 1,5 mm² + G	2 x 1,5 mm²
35M	2 x 1,5 mm² + G	2 x 1,5 mm²

Die angegebenen Querschnitte sind für eine Kabellänge von bis zu 5 Metern geeignet.

ACHTUNG ELEKTRISCHE GEFAHR
Vor allen Elektroarbeiten und Kabelanschlüssen immer erst die Netzstromversorgung der Anlage ausschalten.

WARNUNG
DIE TECHNISCHE DATEN DER SICHERUNGEN NOTIEREN.
Die Platine (PCB) der Klimaanlage enthält zum Schutz vor Überströmen eine Schmelzsicherung. Die technischen Daten der Sicherung sind auf der Platine aufgedruckt:
Inneneinheit: T5A/250VAC
HINWEIS: Die Schmelzsicherung ist aus Keramik.

1 Die Kabel für den Anschluss vorbereiten:

– Mit einer Abisolierzange den Gummimantel an beiden Enden des Kabels auf ca. 40 mm vom Innenleiter entfernen.
– Die Kabelenden abisolieren.
– Mit einer Crimpzange Gabelkabelschuhe an den Kabelenden befestigen.

VORSICHT
Vor dem Vercrimpen der Kabel sicherstellen, dass die spannungsführenden Kabel („L“) eindeutig von den anderen Kabeln zu unterscheiden sind.

2 Die Frontabdeckung der Inneneinheit öffnen.

3 Mit einem Schraubendreher den Deckel des Klemmenfachs auf der rechten Seite des Geräts öffnen. Danach ist die Klemmleiste zugänglich.

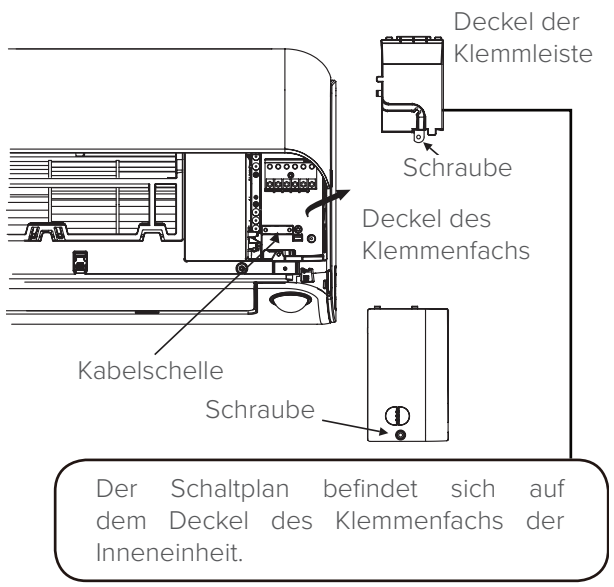

Abb. 11

WARNUNG
Sämtliche Anschlüsse müssen genau wie im Schaltplan auf der Innenseite des Deckels der Klemmleiste der Inneneinheit angegeben ausgeführt werden.

4 Die Kabelschelle unter der Klemmleiste abschrauben und zur Seite legen.

5 Die Kunststoffplatte unten auf der linken Seite (bei Blick von hinten auf das Gerät) abnehmen.

6 Die Stromkabel durch diese Öffnung von der Rückseite zur Vorderseite des Geräts einziehen.

7 Bei Blick von vorn auf das Gerät die Kabelfarben den Bezeichnungen der Klemmleiste zuordnen und die Gabelkabelschuhe der Kabel jeweils fest in die zugehörige Klemme einspannen.

ACHTUNG GEFAHR
SPANNUNGSFÜHRENDE KABEL UND NULLLEITER NICHT ZUSAMMEN VERLEGEN. Das ist gefährlich und kann zu Funktionsstörungen der Klimaanlage führen.

8 Nach der Kontrolle, dass alle Anschlüsse stabil ausgeführt sind, mit der Kabelschelle das Signalkabel am Gerät befestigen. Die Kabelschelle einwandfrei festziehen.

9 Den Klemmenkastendeckel an der Frontseite des Geräts und die Kunststoffplatte an der Rückseite anbringen.

Anschlüsse in der Konfiguration

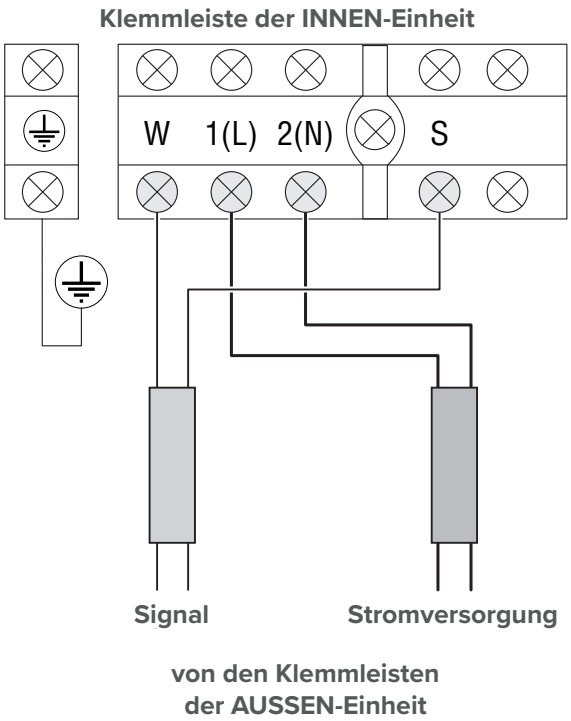

Abb. 12

2.4.7 Umwickeln der Rohrleitungen und Kabel

Die Kältemittelleitungen, die Ablassleitung und die Stromkabel müssen miteinander umwickelt werden. Dadurch wird der Platzbedarf reduziert und die Kabel werden geschützt und isoliert, bevor sie durch die Wanddurchführung geführt werden.

1 Die Ablassleitung, die Kältemittelleitungen und die Kabel wie in "Abb. 13"gezeigt bündeln.

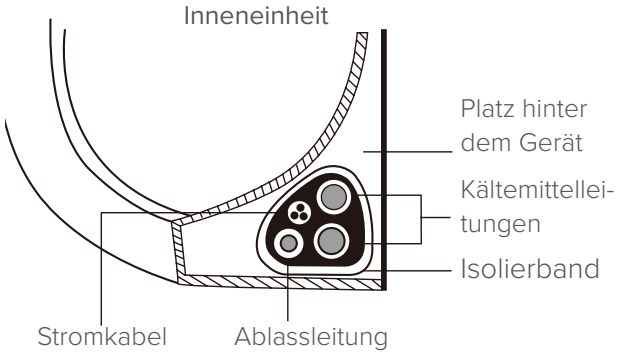

Abb. 13

VORSICHT

- Sicherstellen, dass sich die Ablassleitung unten im Bündel befindet. Wenn die Ablassleitung als oberste Leitung im Bündel angeordnet wäre, könnte die Kondensatwanne überlaufen und einen Brand oder Wasserschaden verursachen.
- Beim Umwickeln des Bündels die Enden der Rohrleitungen blank lassen. Diese müssen zugänglich sein, um nach Abschluss der Installation eine Dichtigkeitsprüfung durchzuführen (siehe Abschnitt "3.2 Kontrolle von Elektro- und Gaslecks" im Handbuch der Außeneinheit).
- Beim Bündeln der Kabel nicht das Signalkabel mit anderen Kabeln verdrillen oder quer über diese verlegen.

2 Die Ablassleitung mit Vinylklebeband an der Unterseite der Kältemittelrohre befestigen.

3 Mit Isolierband die Stromkabel, die Kältemittelleitungen und die Ablassleitung fest umwickeln. Erneut überprüfen, ob alle Leitungen wie in "Abb. 13" gezeigt miteinander verbunden sind.

2.4.8 Montage der Inneneinheit

FALL „A": Wenn neue Verbindungsleitungen an der Außeneinheit installiert wurden, wie folgt vorgehen:

1 Sicherstellen, dass die Enden der Kältemittelleitungen dicht verschlossen sind und kein Schmutz oder Fremdstoffe in die Leitungen eindringen kann.

2 Das Bündel mit den Kältemittelleitungen, der Ablassleitung und den Stromkabeln langsam durch das Loch in der Wand führen.

3 Die Inneneinheit oben in den oberen Haken der Montageplatte einhängen.

4 Sicherstellen, dass das Gerät stabil eingehängt ist, dazu leicht gegen die linke und rechte Seite des Geräts drücken. Das Gerät darf nicht wackeln oder verrutschen.

5 Den unteren Abschnitt des Geräts gleichmäßig nach unten drücken. Drücken, bis das Gerät auf den Haken unten an der Montageplatte einrastet.

6 Erneut überprüfen, ob das Gerät stabil befestigt ist; dazu leicht gegen die linke und rechte Seite des Geräts drücken.

FALL „B": Wenn die Kühlleitungen schon in der Wand verlegt sind, wie folgt vorgehen:

1 Die Inneneinheit oben in den oberen Haken der Montageplatte einhängen.

2 In der Montageplatte vorhandene Halterungen verwenden, um das Gerät anzuheben, damit genügend Platz für den Anschluss der Kühlleitungen, der Stromkabel und der Ablassleitungen vorhanden ist (siehe "Abb. 14").

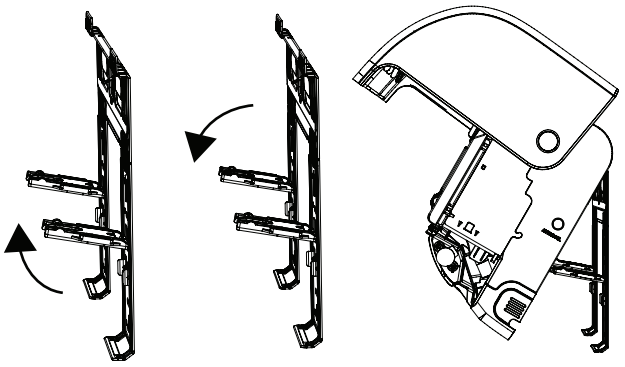

Abb. 14

3 Die Ablassleitung und die Kühlleitungen verbinden (siehe die Anweisungen im Abschnitt "6 Hinweise zum Anschluss von Kälteleitungen" im Handbuch der Außeneinheit).

4 Die Rohranschlüsse frei lassen, um die Dichtigkeitsprüfung durchführen zu können (siehe den Abschnitt "3.2 Kontrolle von Elektro- und Gaslecks" des Handbuchs der Außeneinheit).

5 Nach der Dichtheitsprüfung den Anschlusspunkt mit

Isolierband umwickeln.

6 Die Halterungen, die das Gerät halten, in der Montageplatte absenken.

7 Den unteren Abschnitt des Geräts gleichmäßig nach unten drücken. Drücken, bis das Gerät auf den Haken unten an der Montageplatte einrastet.

WARNUNG
DAS GERÄT IST VERSTELLBAR.
Die Haken in der Montageplatte sind kleiner als die Öffnungen an der Rückseite des Geräts. Wenn nicht ausreichend Platz für den Anschluss die in der Wand verlegten Rohre an die Inneneinheit vorhanden ist, kann man das Gerät je nach Modell um ca. 30 - 50 mm nach links oder rechts bewegen (siehe “Abb. 15”).

Nach links oder rechts bewegen

Abb. 15

3 VERWENDUNG

3.1 Beschreibung der Systemkomponenten

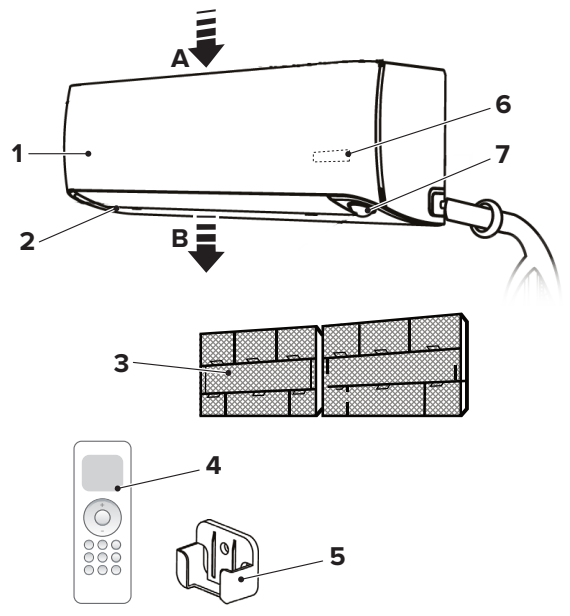

Abb. 16

A Lufteinlass
B Luftausgang

1 Inneneinheit

2 Luftleitlamelle

3 Filter

4 Fernbedienung

5 Zubehörteile Halterung für Fernbedienung

6 Led-Display STELVIO

7 Intelligenter optischer Sensor

WARNUNG
Die Abbildungen in diesem Handbuch dienen nur zur Veranschaulichung. Die Form und das Design Ihres Geräts können geringfügig von den hier gezeigten Abbildungen abweichen. Siehe die effektive Geräteform dargestellt.

3.2 Bedeutung der Codes am Display

Symbol	Beschreibung
ON	Sie wird 3 Sekunden lang angezeigt, wenn: • der Einschalt-Timer (TIMER ON) eingestellt wird • die Funktionen SWING, TURBO oder SILENCE aktiviert werden
OF	Sie wird 3 Sekunden lang angezeigt, wenn: • der Einschalt-Timer (TIMER OFF) eingestellt wird • die Funktionen SWING, TURBO oder SILENCE deaktiviert sind
cF	Wenn die Kaltluftschutzfunktion aktiviert ist
dF	Wenn der Abtauvorgang aktiv ist
SC	Wenn die Selbstreinigungsfunktion des Geräts ausgeführt wird
	Wenn die Wi-Fi-Steuerungsfunktion aktiviert ist
eco	Wenn die ECO-Funktion aktiviert ist
kW	Anzeige der aktuellen Betriebsart.

***HINWEIS**: Im Belüftungsmodus (FAN) zeigt das Gerät die Raumtemperatur an. In den anderen Betriebsarten zeigt das Gerät die von Ihnen eingestellte Temperatur an.*

Display

Abb. 17

Durch Drücken der LED-Taste auf der Fernbedienung wird das Display ausgeschaltet. Durch erneutes Drücken wird die Raumtemperatur angezeigt; Wenn die Taste zum dritten Mal gedrückt wird, wird die aktuelle Betriebsleistung angezeigt, während das Display beim vierten Tastendruck wieder die eingestellte Temperatur anzeigt.

Das Gerät besitzt einen eingebauten Lichtsensor zur Erfassung der Umgebungshelligkeit. Nach der Ausschaltung der Raumbeleuchtung wird die Helligkeit der Displayanzeige reduziert, um Energie zu sparen und den Schlaf nicht zu stören.

3.3 Fernbedienung

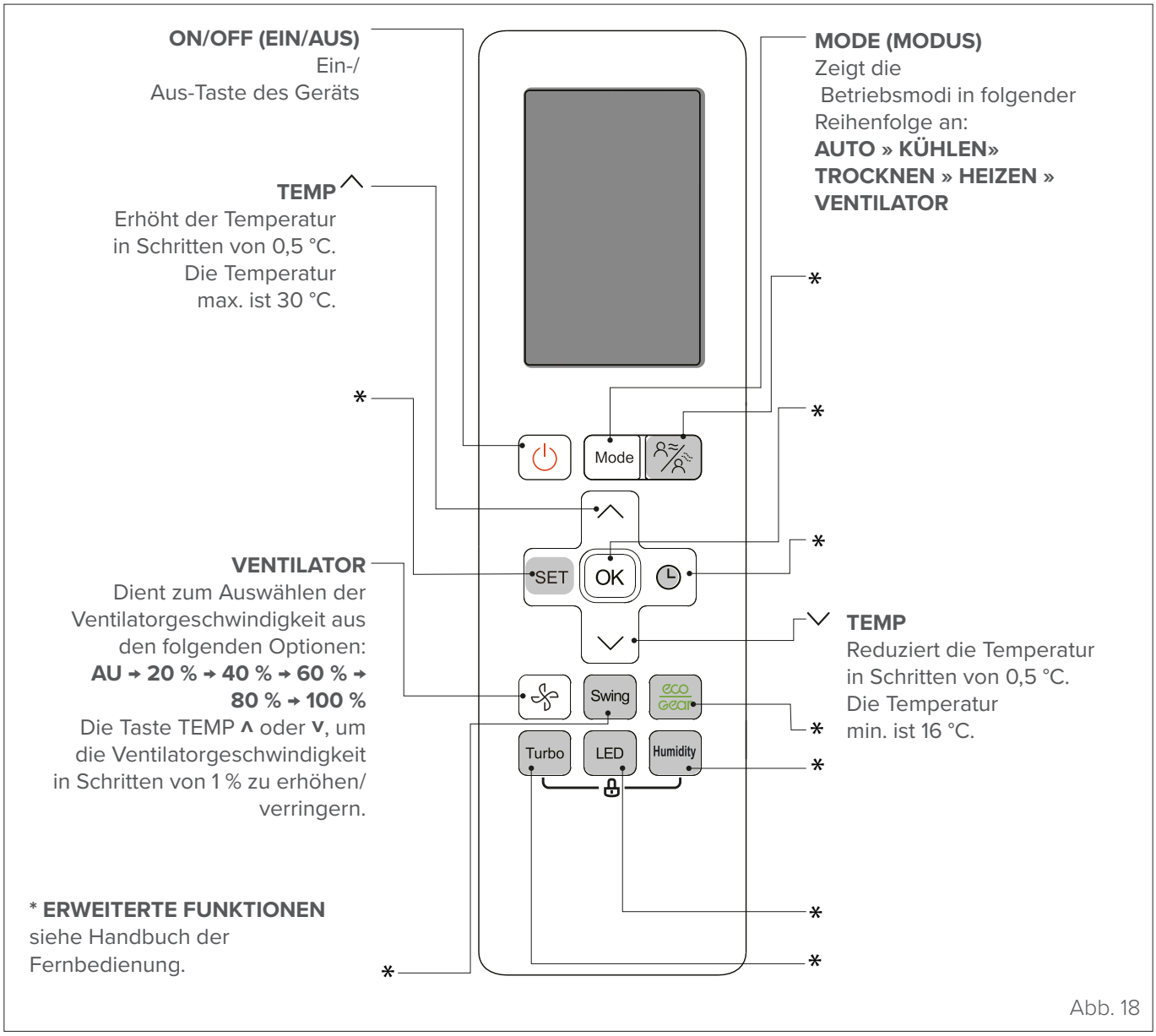

Abb. 18

3.4 Funktionen

Die optimale Leistung erzielt das Gerät in den Betriebsarten COOL, HEAT und DRY in folgenden Temperaturbereichen. Ein Betrieb der Klimaanlage außerhalb dieser Bereiche bewirkt, dass bestimmte Schutzfunktionen aktiviert werden und die Geräteleistung nicht optimal ist.

	Kühlmodus	Heizmodus	Entfeuchtungsmodus
Raumtemperatur	17 °C ÷ 32 °C	0 °C ÷ 30 °C	10 °C ÷ 32 °C
Außentemperatur	-15 °C ÷ 50 °C	-30 °C ÷ 30°	0 °C ÷ 50 °C

Um die Leistung des Geräts weiter zu optimieren, die folgenden Schritte ausführen.

- Türen und Fenster möglichst geschlossen halten.
- Den Stromverbrauch durch Verwendung des Einschalttimers (TIMER ON) und des Ausschalttimers (TIMER OFF) reduzieren.
- Die Luftein- oder -auslässe nicht blockieren.
- Die Filter regelmäßig kontrollieren und reinigen.

3.4.1 Sonstige Funktionen

– **Automatischer Wiederanlauf**

Nach einem Stromausfall läuft das Gerät automatisch wieder mit den vorherigen Einstellungen weiter, sobald die Stromversorgung wiederhergestellt wird.

– **Heizen in kalten Klimazonen**

Die hochmoderne Invertertechnologie ist selbst bei extremen Witterungsverhältnissen leistungsstark. Ein angenehmes Raumklima kann auch bei Außentemperaturen von -30 °C erreicht werden.

– **Kühlung in kalten Klimazonen**

Die Drehzahl des Außenventilators kann abhängig von der Temperatur des Verflüssigers geändert werden und die Klimaanlage kann auch bei Temperaturen von -15 °C problemlos betrieben werden.

– **Präsenzsensor „Intelligent Eye“**

Das System ist mit einem optischen Sensor ausgestattet, der eine intelligente Steuerung des Gerätebetriebs ermöglicht. Der Sensor kann die Bewegungen von Personen im Raum erfassen und den Luftstrom lenken, um Personen zu folgen oder umgekehrt, um sie nicht direkt zu treffen.

Wenn Sie den Raum während des Kühlbetriebs länger als 30 Minuten verlassen, verringert das Gerät automatisch die Drehzahl, um Energie zu sparen (gilt nur für Inverter-Modelle).

Wenn der Raum länger als 2 Stunden leer bleibt, schaltet sich das Gerät automatisch aus.

Sobald jemand den Raum betritt, schaltet es sich automatisch ein.

– **Wi-Fi-Steuerung**

Mit der Wi-Fi-Steuerung kann die Klimaanlage über das Mobiltelefon und eine drahtlose Verbindung gesteuert werden.

– **Speicher des Winkels der Luftleitlamellen**

Nach der Einschaltung des Geräts, kehren die Luftleitlamellen automatisch in die vorherige Winkelstellung zurück.

– **Detektion von Kältemittelleckagen**

Die Inneneinheit zeigt das Kurzwort „EC“ an, wenn es eine Kältemittelleckage erfasst hat.

– **Raumfeuchte-Komfort**

Dank der intelligenten Sensortechnologie erfasst das Gerät nicht nur die Temperatur, sondern auch die Luftfeuchtigkeit im Raum. Über eine App kann die gewünschte Raumfeuchte eingestellt werden.

WARNUNG
Eine ausführliche Beschreibung der erweiterten Funktionen des Geräts (wie z. B. die Betriebsart TURBO und die Selbstreinigungsfunktionen) ist im Handbuch der **Fernbedienung** zu finden.

3.4.2 Luftstrom-Einstellwinkel

EINSTELLUNG DES VERTIKALEN AUSBLASWINKELS

Bei eingeschaltetem Gerät die Taste SWING verwenden, um die Richtung des Luftstroms einzustellen.

1 Um ein permanentes Schwenken der Luftleitlamelle nach oben und unten zu erhalten, die Taste SWING betätigen und 3 Sekunden lang gedrückt halten. Die Taste erneut drücken, um die Automatikfunktion anzuhalten.

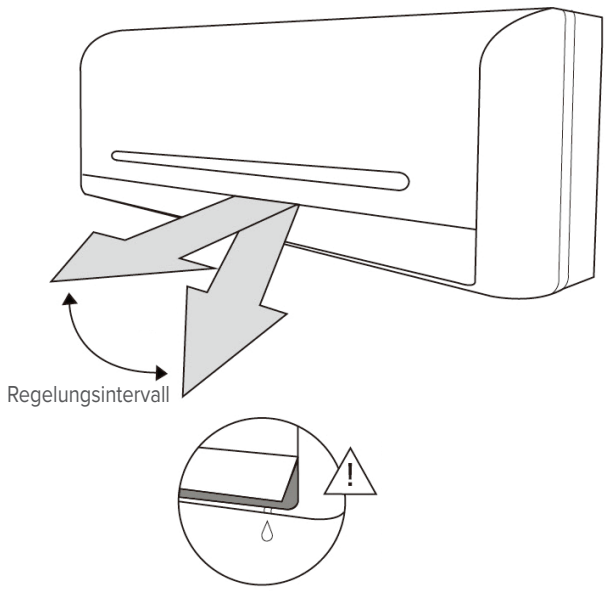

Abb. 19

WARNUNG
Im Kühl- oder Entfeuchtungsmodus die Luftleitlamellen nicht über lange Zeit sehr stark vertikal gestellt lassen. In dieser Position kann sich auf der Lamelle des Lüftungsschlitzes Kondenswasser bilden, das dann auf den Boden und die Möbel tropfen kann (siehe “Abb. 19”).
Im Kühl- oder Heizmodus kann die Einstellung der Luftleitlamelle auf einen zu stark vertikalen Winkel die Leistung des Geräts aufgrund des eingeschränkten Luftstroms beeinträchtigen.

ES IST VERBOTEN
die Luftleitlamellen mit den Händen einzustellen, da dies die Synchronität verändern kann. In diesem Fall das Gerät ausschalten und den Stecker für einige Sekunden aus der Steckdose ziehen, dann die Klimaanlage neu starten. Die Luftleitlamelle wird zurückgesetzt.

EINSTELLUNG DES HORIZONTALEN AUSBLASWINKELS

Bei eingeschaltetem Gerät die Taste SWING verwenden, um die Richtung des Luftstroms einzustellen.

1 Um ein permanentes Schwenken der Luftleitlamelle nach oben und unten zu erhalten, die Taste SWING betätigen. Die Taste erneut drücken, um die Automatikfunktion anzuhalten.

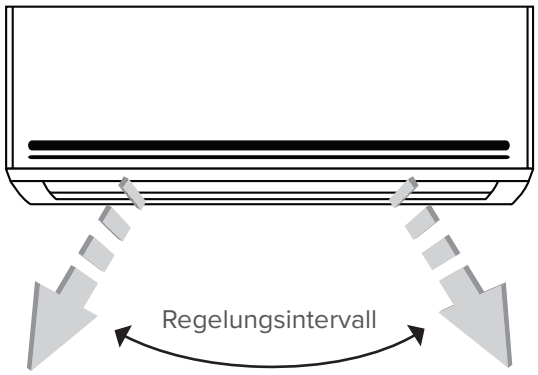

Abb. 20

ACHTUNG GEFAHR
Nicht mit den Fingern in die Ansaug- oder Ausblasgitter des Geräts greifen. Der schnelllaufende Ventilator im Gerät kann Verletzungen verursachen.

3.4.3 Bedienung mit Präsenzsensor - Intelligent Eye

Der intelligente optische Sensor kann die Bewegungen von Personen im Raum erfassen und den horizontalen Winkel des Luftstroms in Abhängigkeit von der gewählten Funktion anpassen.

Die Taste bei eingeschaltetem Gerät drücken, um festzulegen, ob der Luftstrom den Personen folgen soll oder umgekehrt, um Personen nicht direkt zu treffen.

Nach 30 Minuten ohne Bewegung: Das Gerät schränkt seine Betriebsfrequenz ein
Nach 2 Stunden ohne Bewegung: Das Gerät arbeitet mit seiner minimalen Frequenz

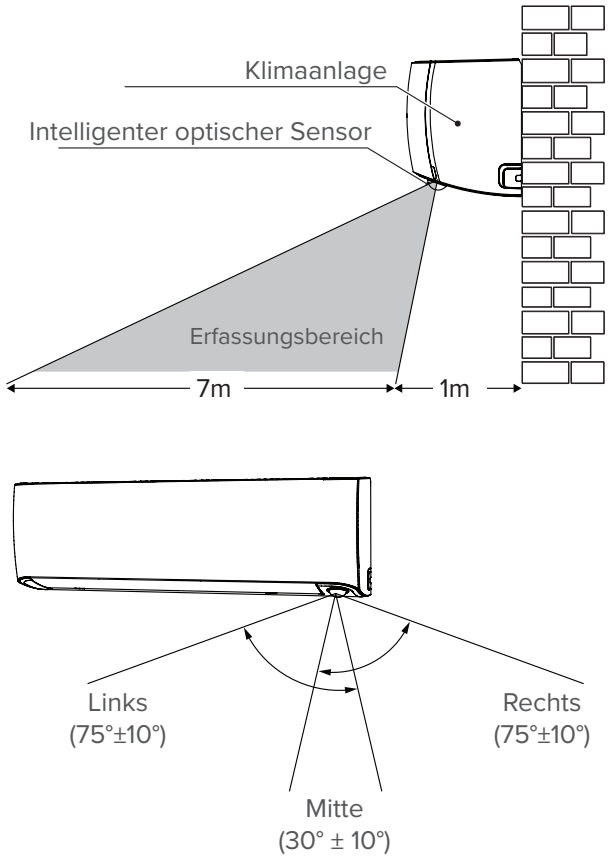

Abb. 21

einmal drücken:

- Strom: folgt Menschen
- Ventilatordrehzahl: AUTO
- Vertikaler AutoSwing: verfügbar

2 Mal drücken:

- Strom: vermeidet Menschen
- Ventilatordrehzahl: AUTO
- Vertikaler AutoSwing: nicht verfügbar

3 Mal drücken:

- Der Sensor schaltet sich aus (arbeitet als Standardeinheit)

3.4.4 Nachbetrieb

Die Funktion SLEEP dient zur Reduzierung des Energieverbrauchs während des Schlafs (da Ihre Komforttemperaturen dann nicht dieselben sind). Diese Funktion kann nur mit der Fernbedienung aktiviert werden.

Die Taste **SLEEP** vor dem Schlafengehen drücken. Im Kühlbetrieb erhöht das Gerät die Temperatur nach 1 Stunde um 1 °C und nach einer weiteren Stunde erneut um 1 °C. Im Heizbetrieb senkt das Gerät die eingestellte Temperatur nach 1 Stunde um 1 °C und nach einer weiteren Stunde erneut um 1 °C.

Danach hält es die neue Temperatur für die Dauer von 5 Stunden und schaltet sich dann aus.

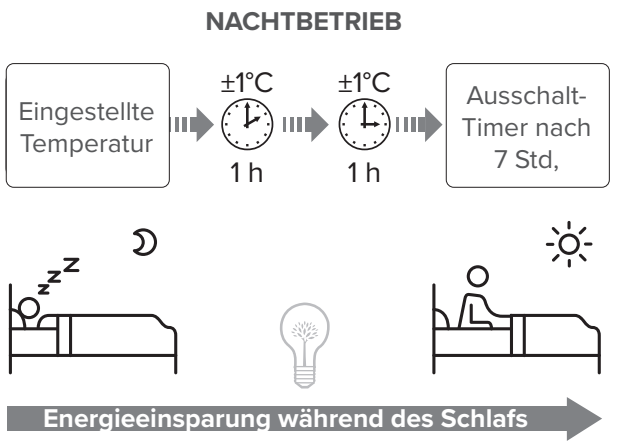

Abb. 22

***Hinweis**: die SLEEP-Funktion ist in den Betriebsarten „Lüftung“ und „Entfeuchtung“ nicht verfügbar.*

3.5 Manueller Betrieb (ohne Fernbedienung)

Falls die Fernbedienung nicht funktioniert, kann das Gerät manuell mit der manuellen Steuertaste **an der Inneneinheit** bedient werden. Man beachte, dass die Handbedienung keine langfristige Lösung ist; das Gerät sollte unbedingt mit der Fernbedienung bedient werden.

WARNUNG
Vor der Handbedienung muss das Gerät ausgeschaltet werden.

So bedienen Sie das Gerät von Hand:

1. Die Frontabdeckung der Inneneinheit hochklappen, bis sie mit einem Klicken einrastet.
2. Die Handbedientaste auf der rechten Seite des Geräts ausfindig machen.
3. Die Handbedientaste einmal drücken, um die Zwangsschaltung des Automatikmodus zu aktivieren.
4. Die Handbedientaste erneut drücken, um die Zwangsschaltung des Kühlmodus zu aktivieren.
5. Die Handbedientaste ein drittes Mal drücken, um das Gerät auszuschalten.
6. Die Frontabdeckung wieder schließen.

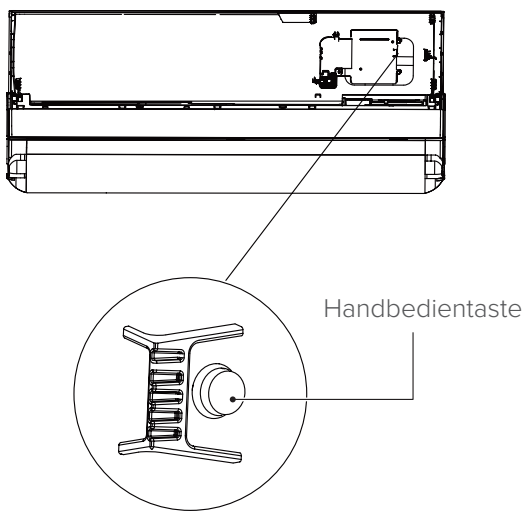

Abb. 23

ACHTUNG GEFAHR
Die Handbedientaste ist nur für Tests und den Notbetrieb bestimmt. Diese Funktion nicht verwenden, außer dies ist unbedingt erforderlich oder wenn die Fernbedienung nicht auffindbar ist. Das Gerät mit der Fernbedienung einschalten, um den Normalbetrieb wiederherzustellen.

4 WARTUNG

Es empfiehlt sich, sowohl die inneren als auch die äußeren Teile des Geräts regelmäßig zu reinigen. Dies garantiert seine einwandfreie Funktion und Haltbarkeit.
Die regelmäßige Wartung des Geräts ist in Übereinstimmung mit den geltenden Vorschriften durchzuführen.
Die Wartung darf nur von technischem Fachpersonal durchgeführt werden.

4.1 Reinigung der Inneneinheit

ACHTUNG ELEKTRISCHE GEFAHR
Vor Reinigungs- oder Wartungseingriffen die Klimaanlage immer erst ausschalten und vom Stromnetz trennen.

VORSICHT
Ein weiches, trockenes Tuch verwenden, um das Gerät zu reinigen. Wenn das Gerät stark verschmutzt ist, kann ein mit lauwarmem Wasser befeuchtetes Tuch verwendet werden.

ES IST VERBOTEN
- zur Reinigung des Geräts chemische Reinigungsmittel oder chemisch behandelte Tücher zu verwenden.
- zur Reinigung des Geräts Benzol, Lackverdünner, Scheuerpulver und sonstige Lösungsmittel zu verwenden. Diese Stoffe können die Kunststoffoberfläche rissig machen oder verformen.
- zur Reinigung der Frontblende Wasser mit Temperaturen über 40 °C zu verwenden. Dadurch kann die Abdeckung verformen oder verbleichen.

4.2 Reinigung des Luftfilters

Ein verschmutzter Luftfilter verringert die Leistung des Geräts und schadet außerdem Ihrer Gesundheit. Darauf achten, dass der Filter alle zwei Wochen gereinigt wird.

ACHTUNG ELEKTRISCHE GEFAHR
- Das Gerät ausschalten und von der Stromversorgung trennen, bevor der Filter ausgewechselt oder gereinigt wird.
- Das Innere der Inneneinheit nicht mit Wasser reinigen. Das Wasser kann die Isolierung beschädigen und eine Stromschlaggefahr verursachen.

ACHTUNG GEFAHR
Beim Herausnehmen des Filters keine Metallteile im Gerät berühren. An scharfen Kanten besteht die Gefahr von Schnittverletzungen.

ES IST VERBOTEN
den Filter zum Trocknen direkter Sonneneinstrahlung auszusetzen. Dadurch kann der Filter schrumpfen.

1 Die Frontabdeckung der Inneneinheit anheben.

2 Auf die Taste am Rand des Filters drücken, um die Verriegelung zu lösen, den Filter hochklappen und ihn in Ihre Richtung ziehen.

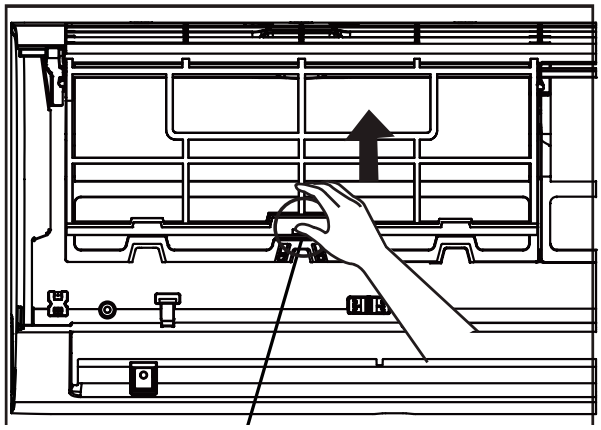

Abb. 24

3 Dann den Filter herausziehen.

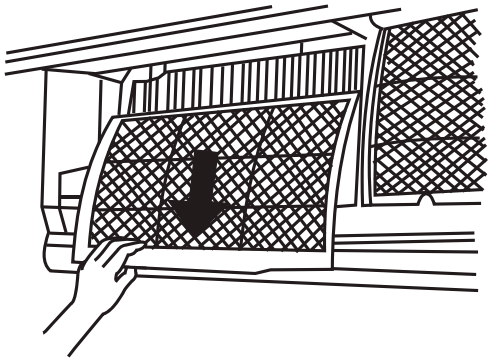

Abb. 25

4 Den Filter mit lauwarmem Seifenwasser reinigen. Ein mildes Reinigungsmittel verwenden.

5 Den Filter dann mit klarem Wasser ausspülen und den Filter schütteln, um überschüssiges Wasser zu beseitigen.

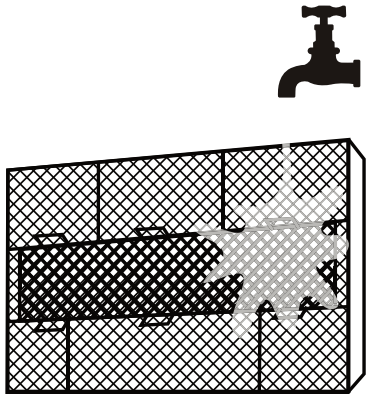

Abb. 26

6 Ihn anschließend an einem kühlen, trockenen Ort trocknen lassen, an dem er keiner direkter Sonneneinstrahlung ausgesetzt ist.

7 Den Filter nach dem Trocknen wieder in die Inneneinheit einsetzen.

8 Die Frontabdeckung der Inneneinheit schließen.

4.3 Reinigung der Außeneinheit

Wenn das Register der Außeneinheit verstopft ist, die Blätter und Ablagerungen entfernen und dann den Staub mit einem Luftstrahl oder ein wenig Wasser beseitigen.

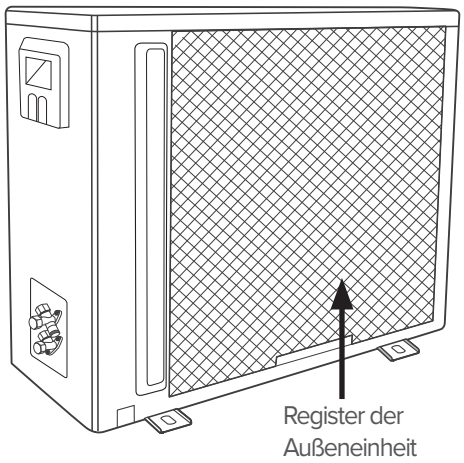

Abb. 27

4.4 Längerer Stillstand

Wenn die Klimaanlage über einen längeren Zeitraum nicht benutzt werden soll, wie folgt vorgehen:

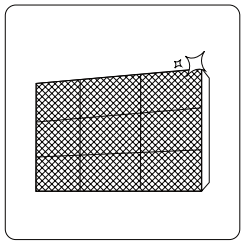

Alle Filter reinigen

Den Lüftungsmodus aktiviert, bis das Gerät vollständig getrocknet ist

Das Gerät ausschalten und den Stecker aus der Steckdose ziehen.

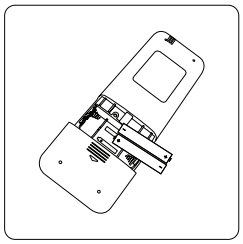

Die Batterien aus der Fernbedienung nehmen.

4.5 Wartung zu Saisonbeginn

Nach einem längeren Stillstand bzw. vor einer Phase des häufigen Gebrauchs, folgendermaßen vorgehen:

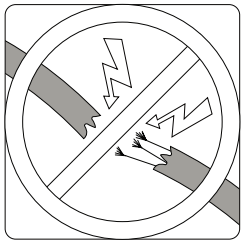

Sicherstellen, dass die Kabel nicht beschädigt sind.

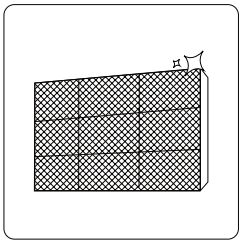

Alle Filter reinigen

Sicherstellen, dass keine Leckagen vorliegen.

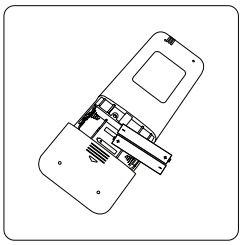

Die Batterien ersetzen.

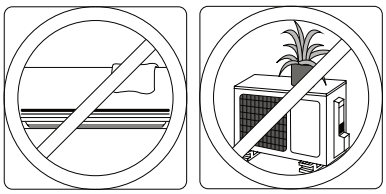

Sicherstellen, dass die Luftein- und -auslässe nicht blockiert sind

4.6 Fehlersuche

ACHTUNG GEFAHR
In folgenden Fällen muss das Gerät sofort ausgeschaltet werden!
– Das Netzkabel ist schadhaft oder stark erwärmt.
– Sie bemerken Brandgeruch.
– Das Gerät erzeugt laute oder anormale Geräusche.
– Eine Sicherung brennt durch oder der Schutzschalter löst häufig aus.
– Wasser dringt in das Gerät ein oder tropft heraus; Fremdkörper fallen in das Gerät oder aus ihm heraus.
VERSUCHEN SIE NICHT, DIESE MÄNGEL EIGENMÄCHTIG ZU BEHEBEN! KONTAKTIEREN SIE UMGEHEND DEN KUNDENDIENST!

4.6.1 Häufige Probleme

Die folgenden Probleme sind keine Funktionsstörungen und erfordern in den meisten Fällen keine Reparatur.

Problem	Mögliche Ursache
Das Gerät schaltet sich nach dem Drücken der EIN/ AUS-Taste nicht ein.	- Eine 3-minütige Schutzfunktion schützt das Gerät vor Überlastung. Nach einer Ausschaltung kann das Gerät erst wiedereingeschaltet werden, wenn drei Minuten vergangen sind.
Das Gerät schaltet von der Betriebsart Kühlen/ Heizen auf Belüftung um.	- Das Gerät ändert seine Einstellung möglicherweise, um ein Vereisen des Geräts zu verhindern. Sobald die Temperatur ansteigt, funktioniert das Gerät wieder in der zuvor gewählten Betriebsart. - Der Temperatur-Sollwert wurde erreicht, bei dem das Gerät den Verdichter ausschaltet. Das Gerät läuft weiter, sobald sich die Temperatur erneut ändert.
An der Inneneinheit tritt Nebel aus.	- In feuchten Gegenden kann eine große Temperaturdifferenz zwischen Raumluft und gekühlter Luft zu einer Nebelbildung führen.
An Innen- und Außeneinheit tritt Nebel aus.	- Wenn das Gerät nach dem Abtauvorgang wieder im Heizmodus anläuft, kann aufgrund der beim Abtauvorgang entstandenen Feuchtigkeit Nebel austreten.
Die Inneneinheit läuft geräuschvoll.	- Ein Geräusch des Luftstroms ist zu hören, wenn die Luftleitlamelle in die ursprüngliche Position zurückkehrt. - Wenn das Gerät im Heizbetrieb eingeschaltet war, kann aufgrund der Wärmeausdehnung und des anschließenden Zusammenziehens der Kunststoffteile ein quietschendes Geräusch entstehen.
Inneneinheit und Außeneinheit laufen geräuschvoll.	- Leichtes Zischen während des Betriebs: Dieses Geräusch ist normal, es wird vom Kältemittelgas erzeugt, das durch Innen- und Außeneinheit strömt. - Leichtes Zischen beim Starten des Systems, unmittelbar nach dem Ausschalten oder während der Abtauung: Dieses Geräusch ist normal, es wird vom Kältemittelgas erzeugt, dessen Strömung unterbrochen wird oder wenn es die Richtung ändert. - Knarren: aufgrund normaler Expansions- und Kontraktionsphänomene von Kunststoff- und Metallteilen, die durch Temperaturschwankungen während des Betriebs verursacht werden.
Die Außeneinheit ist geräuschvoll	- Das Gerät erzeugt je nach Betriebsart verschiedene Geräusche.
Die Innen- oder Außeneinheit erzeugt Staub	- Im Gerät hat sich evtl. während einer längeren Nichtbenutzung Staub angesammelt, der nach der Einschaltung ausgeblasen wird. Dies kann verhindert werden, indem das Gerät während einer längeren nicht Nutzung abgedeckt wird.
Gerät verbreitet einen unangenehmen Geruch	- Das Gerät nimmt Gerüche aus seiner Umgebung auf (z. B. Ausdünstungen von Möbeln, Kochdunst, Zigarettenrauch usw.), die dann bei Betrieb des Geräts ausgeblasen werden. - Die Filter des Geräts sind stark verschmutzt oder von Schimmel befallen und müssen gereinigt werden.
Der Ventilator der Außeneinheit läuft nicht.	- Bei eingeschaltetem Gerät wird die Ventilatordrehzahl zur Optimierung des Gerätebetriebs automatisch geregelt. Tipps zur Fehlersuche
Der Betrieb ist unregelmäßig oder unvorhersehbar, oder das Gerät reagiert nicht auf Befehle	Störungen durch Mobilfunktürme und Fernverstärker können zu Fehlfunktionen des Geräts führen. In diesem Fall versuchen, das Problem wie folgt zu lösen: - Das Gerät von der Stromversorgung trennen und anschließend wieder anschließen. - Die EIN/AUS-Taste auf der Fernbedienung drücken, um den Betrieb neu zu starten.

***HINWEIS**: Wenn das Problem weiterhin besteht, den Händler oder die nächstgelegene Kundendienststelle kontaktieren und eine detaillierte Beschreibung der Fehlfunktion und die Modellnummer angeben.*

4.6.2 Störungen und Abhilfen

Im Fall von Funktionsstörungen sollten vor einer Kontaktaufnahme mit dem Kundendienst die folgenden Punkte überprüft werden.

Störung	Mögliche Ursache	Abhilfen
Mangelhafte Kühlleistung	Die eingestellte Temperatur kann höher sein als die Umgebungstemperatur des Raums.	Eine niedrigere Temperatur einstellen.
	Der Wärmetauscher der Innen- oder der Außeneinheit ist verschmutzt.	Den Wärmetauscher reinigen (Kundendienst).
	Der Luftfilter ist verschmutzt.	Den Filter ausbauen und ihn gemäß den Anleitungen reinigen.
	Der Lufteinlass bzw. der Luftauslass der Innen- oder der Außeneinheit sind verstopft.	Das Gerät außer Betrieb nehmen, die Ursache für die Verstopfung beseitigen und die Klimaanlage erneut in Betrieb nehmen.
	Türen und Fenster geöffnet	Während des Betriebs des Geräts die Türen und Fenster schließen.
	Übermäßige Wärme durch Sonneneinstrahlung	Während der wärmsten Tageszeit und bei starker Sonneneinstrahlung Fenster und Vorhänge schließen
	Zu viele Wärmequellen im Raum (Personen, Computer, Elektrogeräte, usw.)	Die Wärmequellen reduzieren
	Zu wenig Kältemittel aufgrund einer Leckage oder langer Gebrauchsdauer.	Auf Leckagen prüfen, diese bei Bedarf abdichten, und Kältemittel nachfüllen (Kundendienst).
	Die SILENCE-Funktion ist aktiv	Die SILENCE-Funktion kann die Leistung des Produkts durch Verringern der Betriebsfrequenz verringern. Die SILENCE-Funktion deaktivieren.
Gerät funktioniert nicht	Stromausfall	Warten, bis die Stromversorgung wiederkehrt.
	Das Gerät ist ausgeschaltet	Das Gerät einschalten
	Die Sicherung ist durchgebrannt	Die Sicherung austauschen (Kundendienst)
	Die Batterien der Fernbedienung sind schwach	Die Batterien ersetzen.
	Die Schutzfunktion mit einer Verzögerung von 3 Minuten ist aktiv.	Drei Minuten vor dem Neustart des Geräts warten
	Der Timer ist aktiv	Den Timer deaktivieren
Gerät schaltet sich häufig ein und aus	Die Kältemittelmenge im System ist zu hoch oder zu niedrig.	Sicherstellen, dass keine Leckagen vorliegen und das Kältemittel nachfüllen (Kundendienst).
	Inkompressibles Gas oder Feuchtigkeit ist in das System eingedrungen.	Das System entleeren und Kältemittel nachfüllen (Kundendienst)
	Der Verdichter ist defekt.	Den Verdichter austauschen (Kundendienst).
	Die Spannung ist zu hoch oder zu niedrig.	Einen Spannungsregler installieren (Kundendienst).
Mangelhafte Heizleistung	Die Außentemperatur ist extrem niedrig	Eine Zusatzheizung verwenden
	Durch die Fenster und Türen tritt kalte Luft ein.	Während des Betriebs des Geräts die Türen und Fenster schließen.
	Zu wenig Kältemittel aufgrund einer Leckage oder langer Gebrauchsdauer.	Auf Leckagen prüfen, diese bei Bedarf abdichten, und Kältemittel nachfüllen (Kundendienst).
Die Kontrollleuchten blinken weiter	Das Gerät kann anhalten oder weiterhin korrekt arbeiten. Wenn die Kontrollleuchten weiterhin blinken oder Fehlercodes angezeigt werden, etwa 10 Minuten abwarten. Das Problem könnte sich von selbst lösen. Wenn dies nicht der Fall ist, das Gerät von der Stromversorgung trennen und es erneut anschießen. Das Gerät in Betrieb nehmen. Sollte das Problem weiterhin vorliegen, das Gerät vom Stromnetz trennen und die nächstgelegene Kundendienststelle kontaktieren.	
Auf dem Display der Inneneinheit wird ein Fehlercode angezeigt: • E0, E1, E2... • P1, P2, P3... • F1, F2, F3...		

***HINWEIS**: Wenn das Problem nach Durchführung der oben beschriebenen Überprüfungen und Diagnoseverfahren weiterhin besteht, das Gerät sofort ausschalten und eine autorisierte Kundendienststelle kontaktieren.*

4.7 Auf dem Display des Innengeräts angezeigte Fehlercodes

Ursache	Ursache	Zeitschal-tuhr-Kontrol-lleuchte
dF	Abtauen	--
CL	Erinnerung für Filterreinigung (Einschalten der Anzeige für 15 Sekunden)	--
CL	Aktive Reinigung	--
nF	Erinnerung für Filteraustausch (Einschalten der Anzeige für 15 Sekunden)	--
FP	Heizbetrieb bei Raumtemperatur von unter 8 °C	--
FC	Programmierte Kühlung	--
AP	AP-Modus von Wi-Fi-Verbindung	--
CP	Fernbedienung abgeschaltet	--
EH 00 / EH 0A	EEPROM-Parameterfehler Inneneinheit	OFF
EL 01	Kommunikationsfehler Innen-/Außeneinheit	OFF
EH 02	Fehler Erkennung Nulldurchgangssignal	OFF
EH 03	Die Ventilatorgeschwindigkeit der Inneneinheit liegt außerhalb des normalen Bereichs	OFF
EC 51	EEPROM-Parameterfehler Außeneinheit	OFF
EC 52	Der Kreis des Spulentemperaturfühlers T3 des Verflüssigers ist offen oder kurzgeschlossen	OFF
EC 53	Der Kreis des Raumtemperaturfühlers T4 der Außeneinheit ist offen oder kurzgeschlossen	OFF
EC 54	Der Kreis des Abgabetemperaturfühlers TP des Verdichters ist offen oder kurzgeschlossen	OFF
EC 56	Der Kreis des Spulenausgangstemperaturfühlers T2B des Verdampfers ist offen oder kurzgeschlossen (für passende Inneneinheiten)	OFF
EH 60	Der Kreis des Raumtemperaturfühlers T1 der Inneneinheit ist offen oder kurzgeschlossen	OFF
EH 61	Der Kreis des Spulendurchschnittstemperaturfühlers T2 des Verdampfers ist offen oder kurzgeschlossen	OFF
EC 07	Die Ventilatorgeschwindigkeit der Außeneinheit liegt außerhalb des normalen Bereichs	OFF
EH 0b	Kommunikationsfehler Leiterplatte/Anzeigetafel Inneneinheit	OFF
EL 0C	Kältemittellecksuche	OFF
PC 00	IPM-Fehlfunktion oder IGBT-Überstromschutz	Blinkend
PC 01	Überspannungs- oder Über/-Unterspannungsschutz	Blinkend
PC 02	Überhitzungsschutz des Verdichters oder Hochtemperaturschutz von IPM-Modul oder Hochdruckschutz	Blinkend
PC 04	Antriebsfehler Inverter-Verdichter	Blinkend
PC 08	Stromüberlastschutz	Blinkend
PC 40	Kommunikationsfehler zwischen Hauptchip der Außeneinheit und angetriebenem Chip des Verdichters	Blinkend
PC 03	Niederdruckschutz	Blinkend
--	Moduskonflikt von Inneneinheiten (Übereinstimmung mit Multi-Außeneinheit)	ON

HINWEIS: *Im Alarmfall leuchtet die Betriebskontrollleuchte (blinkt)*

AUF DER FERNBEDIENUNG ANGEZEIGTE FEHLERCODES.

Verwenden Sie die Funktion „Abfragemodus“ auf der Fernbedienung zur Anzeige der Alarme (siehe: Sondermodi im technischen Handbuch).

Ursache	Beschreibung
EH 00 / EH 0A	EEPROM-Parameterfehler Inneneinheit
EL 01	Kommunikationsfehler Innen-/Außeneinheit
EH 02	Fehler Erkennung Nulldurchgangssignal
EH 30	Über-/Unterspannungsschutz externer Ventilator der Inneneinheit
EH 31	Überspannungsschutz externer Ventilator der Inneneinheit
EH 03	Die Ventilatorgeschwindigkeit der Inneneinheit liegt außerhalb des normalen Bereichs
EC 51	EEPROM-Parameterfehler Außeneinheit
EC 52	Der Kreis des Spulentemperaturfühlers T3 des Verflüssigers ist offen oder kurzgeschlossen
EC 53	Der Kreis des Raumtemperaturfühlers T4 der Außeneinheit ist offen oder kurzgeschlossen
EC 54	Der Kreis des Abgabetemperaturfühlers TP des Verdichters ist offen oder kurzgeschlossen
EC 56	Der Kreis des Spulenausgangstemperaturfühlers T2B des Verdampfers ist offen oder kurzgeschlossen
EH 60	Der Kreis des Raumtemperaturfühlers T1 der Inneneinheit ist offen oder kurzgeschlossen
EH 61	Der Kreis des Spulentemperaturfühlers T2 des Verdampfers ist offen oder kurzgeschlossen
EC 07	Die Ventilatorgeschwindigkeit der Außeneinheit liegt außerhalb des normalen Bereichs
EH 0b	Kommunikationsfehler Leiterplatte/Anzeigetafel Inneneinheit
EL 0C	Kältemittelleck erfasst
PC 00	IPM-Fehlfunktion oder IGBT-Überstromschutz
PC 10	Über-/Unterspannungsschutz
PC 11	Überspannungsschutz
PC 12	DC-Spannungsschutz
PC 02	Überhitzungsschutz Verdichter (OLP)
PC 03	Druckschutz
PC 40	Kommunikationsfehler zwischen Hauptchip der Außeneinheit und verdichtergetriebenem Chip
PC 41	Schutz für Stromeingangserkennung
PC 42	Startfehler Verdichter
PC 43	Schutz vor fehlender Phase (3-phasig)
PC 44	Nullgeschwindigkeitsschutz
PC 45	341PWM-Fehler
PC 46	Fehlfunktion Verdichtergeschwindigkeit
PC 49	Überspannungsschutz Verdichter
--	Moduskonflikt von Inneneinheiten (Übereinstimmung mit Multi-Außeneinheit)
PC 0A	Hochtemperaturschutz des Verflüssigers
PC 06	Abgabetemperaturschutz Verdichter
PC 08	Stromschutz Außeneinheit
PH 09	Kaltluftschutz in Heizmodus

PC 0F	Fehlfunktion PFC-Modul
PC 0I	Umgebungstemperatur Außeneinheit zu niedrig
PH 90	Schutz vor zu hoher Spulentemperatur des Verdampfers
PH 91	Schutz vor Über-/Untertemperatur der Verdampferspule
LC 05	Frequenzbegrenzung durch Spannung
LC 03	Frequenzbegrenzung durch Strom
LC 02	Frequenzbegrenzung durch TP
LC 01	Frequenzbegrenzung durch T3
LH 00	Frequenzbegrenzung durch T2
LC 06	Frequenzbegrenzung durch PFC
LH 07	Frequenzbegrenzung durch Fernsteuerung
nA	keine Fehlfunktion oder Schutz

5 ENTSORGUNG

Der Hersteller ist gemäß der Umsetzung der Richtlinie 2012/19/EU und der einschlägigen nationalen Vorschriften für Elektro- und Elektronikaltgeräte im nationalen AEE-Register registriert.
Die Richtlinie schreibt die fachgerechte Entsorgung von Elektro- und Elektronikaltgeräten vor.
Diejenigen, die mit dem Zeichen der durchgestrichenen Tonne gekennzeichnet sind, müssen am Ende ihres Lebenszyklus separat entsorgt werden, um Gesundheits- und Umweltschäden zu vermeiden.

Die elektrische und elektronische Ausrüstung muss mit all ihren Teilen komplett entsorgt werden.
Zur Entsorgung von „haushaltsüblichen“ Elektro- und Elektronikgeräten empfiehlt der Hersteller, sich an einen autorisierten Händler oder eine autorisierte Sondermülldeponie zu wenden.

Die Entsorgung gewerblicher elektrischer und elektronischer Ausrüstungen muss von autorisiertem Personal durch die für diesen Zweck eingerichteten Konsortien in dem Gebiet durchgeführt werden.
In diesem Zusammenhang ist die Definition häuslicher Elektro- und Elektronikaltgeräte wie folgt:

Elektro- und Elektronikaltgeräte aus privaten Haushalten: Haushaltselektro- und Haushaltslektronikaltgeräte sowie Elektro- und Elektronikaltgeräte aus Handel und Gewerbe und institutioneller und anderer Art, die in Art und Menge jenen aus Haushalten ähnlich sind. Abfälle von Elektro- und Elektronikgeräten, die sowohl von Haushalten als auch von anderen Nutzern als Haushalten genutzt werden können, werden in jedem Fall als Elektro- und Elektronikaltgeräte aus Haushalten betrachtet;

Gewerbliche Elektro- und Elektronikaltgeräte: alle Elektro- und Elektronikaltgeräte, die nicht aus den oben genannten Haushalten stammen.
Diese Geräte können enthalten:

- Kältegas, das von Fachpersonal vollständig entfernt und in geeigneten Behältern, welche die geforderten Anforderungen erfüllen, gesammelt werden muss.
- Schmieröl in Verdichtern und im Kühlkreis, das aufgefangen werden muss.
- Mischungen mit Frostschutzmitteln im Wasserkreislauf, dessen Inhalt entsprechend aufgefangen werden muss.
- Mechanische und elektrische Teile, die fachgerecht getrennt gesammelt und entsorgt werden müssen.

Wenn Maschinenkomponenten aus Wartungsgründen entfernt werden muss oder wenn das gesamte Gerät das Ende seiner Lebensdauer erreicht hat und aus der Anlage entfernt werden muss, wird empfohlen, die Abfälle grundsätzlich zu trennen und sicherzustellen, dass sie von autorisiertem Personal an den bestehenden Sammelstellen entsorgt werden.

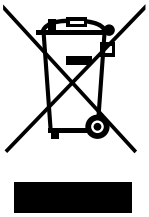

6 ANLAGEN

6.1 Schaltpläne Inneneinheit

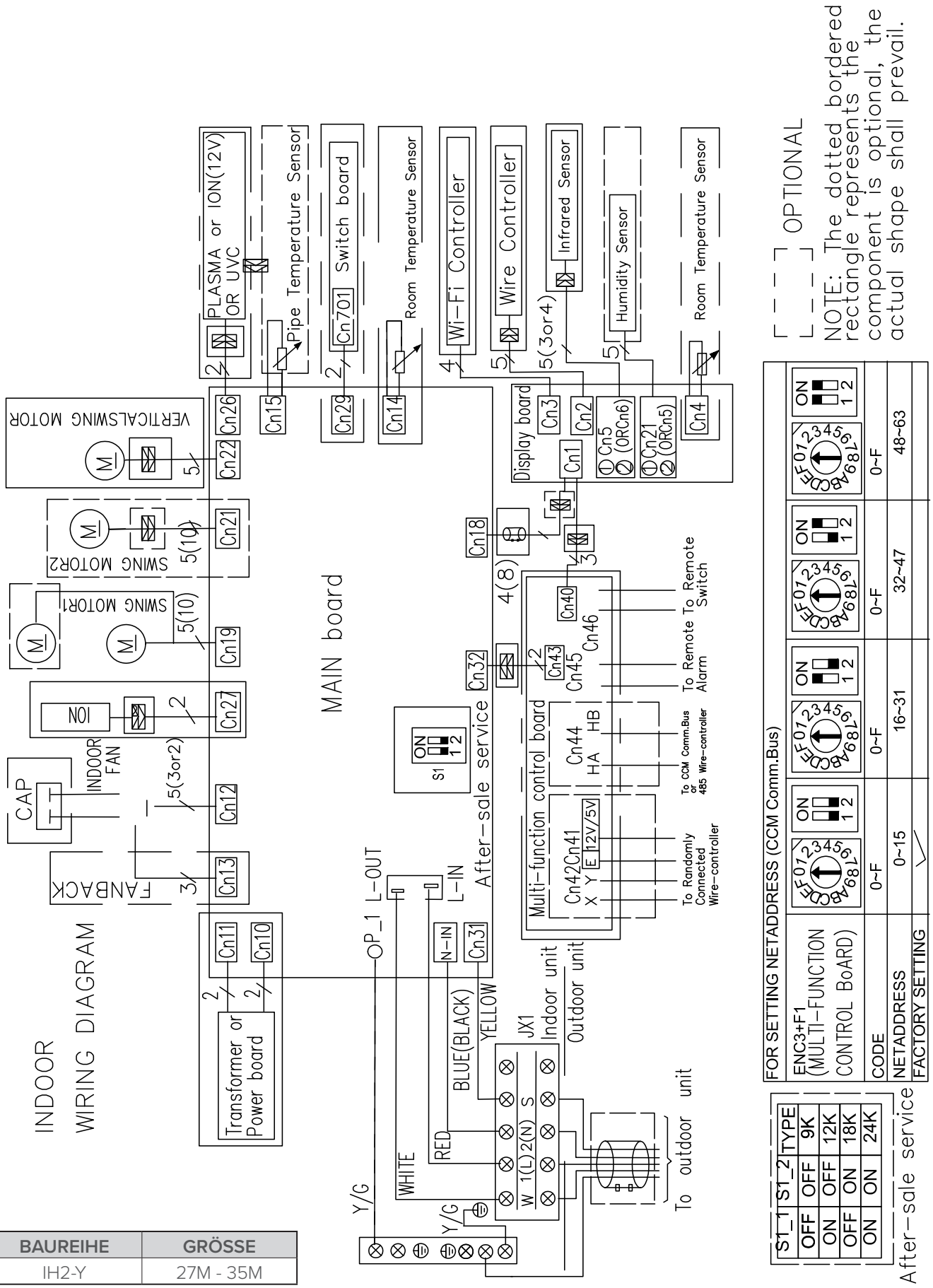

BAUREIHE	GRÖSSE
IH2-Y	27M - 35M

6.2 Konformitätserklärung

DECLARATION OF CONFORMITY EU

DICHIARAZIONE DI CONFORMITÀ UE
KONFORMITÄTSERKLÄRUNG EU
DECLARATION DE CONFORMITE EU
DECLARACIÓN DE CONFORMIDAD EU

WE DECLARE UNDER OUR SOLE RESPONSIBILITY THAT THE MACHINE
DICHIARIAMO SOTTO LA NOSTRA SOLA RESPONSABILITÀ CHE LA MACCHINA
WIR ERKLÄREN EIGENVERANTWORTLICH, DASS DIE MASCHINE
NOUS DÉCLARONS SOUS NOTRE SEULE RESPONSABILITÉ QUE LA MACHINE
EL FABRICANTE DECLARA BAJO SU EXCLUSIVA RESPONSABILIDAD QUE LA MÁQUINA

CATEGORY	DIRECT EXPANSION TERMINALS - Heat pump
CATEGORIA	TERMINALI AD ESPANSIONE DIRETTA - Pompa di calore
KATEGORIE	DIREKTVERDAMPFUNGSGERÄTE - Wärmepumpe
CATEGORIE	TERMINAUX À DÉTENTE DIRECTE - Pompe à chaleur
CATEGORIA	TERMINALES POR EXPANSIÓN DIRECTA - Bomba de calor

TYPE / TIPO / TYP / TYPE / TIPO

IH2-Y 27M
IH2-Y 35M

- **COMPLIES WITH THE FOLLOWING EEC DIRECTIVES, INCLUDING THE MOST RECENT AMENDMENTS, AND THE RELEVANT NATIONAL HARMONISATION LEGISLATION CURRENTLY IN FORCE:**
- RISULTA IN CONFORMITÀ CON QUANTO PREVISTO DALLE SEGUENTI DIRETTIVE CEE, COMPRESE LE ULTIME MODIFICHE, E CON LA RELATIVA LEGISLAZIONE NAZIONALE DI RECEPIMENTO:
- DEN IN DEN FOLGENDEN EWG-RICHTLINIEN VORGESEHENEN VORSCHRIFTEN, EINSCHLIEßLICH DER LETZTEN ÄNDERUNGEN, SOWIE DEN ANGEWANDTEN LANDESGESETZEN ENTSPRICHT:
- EST CONFORME AUX DIRECTIVES CEE SUIVANTES, Y COMPRIS LES DERNIÈRES MODIFICATIONS, ET À LA LÉGISLATION NATIONALE D'ACCUEIL CORRESPONDANTE:
- ES CONFORME A LAS SIGUIENTES DIRECTIVAS CEE, INCLUIDAS LAS ÚLTIMAS MODIFICACIONES, Y A LA RELATIVA LEGISLACIÓN NACIONAL DE RECEPCIÓN:

☒ **2014/35/EC** **low voltage directive**
direttiva bassa tensione
Bestimmungen der Niederspannungsrichtlinie
directive basse tension
directiva de baja tensión

☒ **2014/30/UE** **electromagnetic compatibility**
compatibilità elettromagnetica
Elektromagnetische Verträglichkeit
compatibilité électromagnétique
compatibilidad electromagnética

☒ **2009/125/CE** **Ecodesign** /Progettazione ecocompatibile / Ecodesign / Éco-conception / Ecodiseño

☒ **2011/65/UE** **2015/863/UE** **RoHs**

-Unit manufactured and tested according to the followings Standards:	EN 55014-1 :2017 EN 55014-2 :2015 EN IEC 61000-3-2 :2019
-Unità costruita e collaudata in conformità alle seguenti Normative:	EN 61000-3-3 :2013/A1 :2019 EN 55014-1 :2017/A11 :2020
-Unité construite et testée en conformité avec les Réglementations suivantes	EN 60335-1 :2012/A2 :2019 EN 60335-2-40 :2003/A13 :2012
-Unidad construida y probada de acuerdo con las siguientes Normativas	EN 62233 :2008
-Gebautes und geprüftes Gerät nach folgenden Normen	EN 62321-1 :2013 EN 62321-2 :2014 EN 62321-3-1 :2014
	EN 62321-4 :2014 EN 62321-5 :2014 EN 62321-6 :2015
	EN 62321-7-1 :2015 EN 62321 :2009

-Responsible to constitute the technical file is the company n°.00708410253 and registered at the Chamber of Commerce of Belluno Italy
-Responsabile a costituire il fascicolo tecnico è la società n° 00708410253 registrata presso la Camera di Commercio di Belluno Italia
-Verantwortliche für die technischen Unterlagen zusammenstellen n°.00708410253 ist das Unternehmen bei der Handelskammer von Belluno Italien registriert
-Responsable pour compiler le dossier technique est la société n°00708410253 enregistrée à la Chambre de Commerce de Belluno en Italie
-Encargado de elaborar el expediente técnico es la empresa N º 00708410253 registrada en la Cámara de Comercio de Belluno Italia

FELTRE, 20/09/2021

NAME / NOME / VORNAME / PRÉNOM / NOMBRE — STEFANO
SURNAME / COGNOME / ZUNAME / NOM / APELLIDOS — BELLÒ
COMPANY POSITION / POSIZIONE / BETRIEBSPOSITION / FONCTION / CARGO — LEGALE RAPPRESENTANTE

CLIVET S.P.A. - Via Camp Lonc, 25 - Z.I. VILLAPAIERA - 32030 FELTRE (BL) – ITALIA
Cap. Soc. Eur 20.000.000 i.v. – C.F. e reg.Impr. BL n°.00708410253 – R.E.A. n°.66577 –P.I./ VAT :IT 00708410253
Tel. +39 0439 3131 - Fax +39 0439 313300 – Sito Web : www.clivet.it E-mail : info@clivet.it - Registro A.E.E. IT08020000001697

SEIT 30 JAHREN BIETEN WIR LÖSUNGEN FÜR NACHHALTIGEN KOMFORT, DAS WOHLBEFINDEN FÜR DEN EINZELNEN UND SCHUTZ DER UMWELT.

www.clivet.com

Verkauf und Kundendienst

CLIVET SPA
Via Camp Lonc 25, Z.I. Villapaiera
32032 Feltre (BL) - Italien
Tel. +39 0439 3131 - Fax +39 0439 313300
info@clivet.it

MideaGroup
humanizing technology